شرکت تولیدی ایستا پروفیل سازه

کاتالوگ ساپورت مدولار سبک





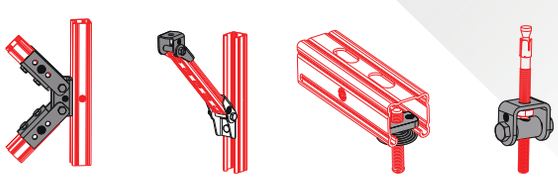

تولید کننده اسلایدر، بست عایق دار، بست رگلاژی

تولید کننده فلنچ پیش ساخته ماستیک دار

تولید کننده ساپورت پیش ساخته تاسیسات

وارد کننده عایق الاستومری

تولید کننده سینی کابل

تولید کننده لدر

ساپورت مدولار سبک



A Top Bracket Connection
B Diagonal Brace
C Vertical Post (Strut)
D Pipe Clamp Support
E Bottom Brace Connection



Detail A
Scale: 1:5



Detail B
Scale: 1:5

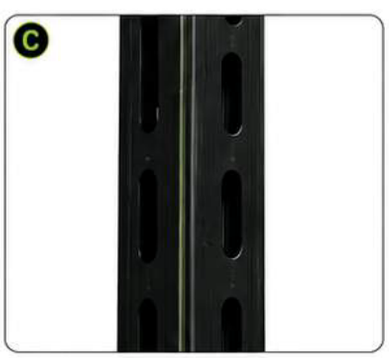

Detail C
Scale: 1:5



Detail D
Scale: 1:5



Detail E
Scale: 1:5

معرفی شرکت



شرکت تولیدی ایستا پروفیل سازه

شرکت تولیدی ایستا پروفیل سازه با هدف تولید و عرضه سیستم‌های نوین ساپورت و تجهیزات مورد استفاده در تأسیسات ساختمانی و صنعتی فعالیت خود را آغاز نموده است. این مجموعه با تکیه بر دانش فنی، استانداردهای روز و شناخت نیازهای اجرایی پروژه‌ها در کشور، تلاش دارد محصولاتی کاربردی، باکیفیت و قابل اعتماد به بازار ارائه دهد.

ایستا پروفیل سازه با بهره‌گیری از مهندسان و نیروهای متخصص داخلی و با رویکردی مبتنی بر نوآوری و بهینه‌سازی فرآیندهای اجرایی، موفق به طراحی و تولید سیستم‌های ساپورت مدولار سبک شده است؛ محصولاتی که با هدف افزایش سرعت نصب، کاهش هزینه‌های اجرایی و ایجاد انعطاف در طراحی و اجرای تأسیسات توسعه یافته‌اند.

محصولات این مجموعه شامل انواع ساپورت مدولار، پروفیل‌های گالوانیزه، براکت‌ها، دستک‌ها، سینی کابل و متعلقات مرتبط با سیستم‌های ساپورت تأسیسات می‌باشد. همچنین این شرکت در راستای تکمیل زنجیره تأمین پروژه‌ها، تأمین‌کننده طیف متنوعی از تجهیزات جانبی از جمله انکرها، بست‌ها و اقلام مورد استفاده در سیستم‌های تأسیساتی است.

معرفی محصولات ساپورت

ساپورت ها و براکت های تولیدی شرکت، سیستمی پیش ساخته است و نیاز به جوشکاری در محل پروژه نمی باشد. این محصولات بر اساس نیازهای سیستم تاسیسات ساختمان برای تمامی سازه ها در کشور محاسبه، طراحی و ساخته می شود. محصولات تولیدی برای بارهای استاتیکی و دینامیکی طراحی و تولید می شود. با توجه به بررسی های صورت گرفته قطعات پیش ساخته جایگزین مناسبی برای قطعات جوشی در صنعت ساختمان می باشد، در این راستا سیستم ساپورتینگ در بخش تاسیسات نیازمند بازنگری اساسی است و این امر تغییر در نگرش جامعه مهندسین اعم از کار فرمایان، مشاوران و پیمانکاران محترم را طلب می کند.

از معایب سیستم ساپورتینگ سنتی می توان به زمان بر بودن و هزینه های بالای آن اشاره کرد. در همین راستا کارشناسان شرکت تولیدی پروفیل سازه با بررسی های دقیق علمی و تولید محصولات نوین به بهبود نیاز های صنعت ساختمان در بخش تاسیسات پرداختند.

مزایای سیستم ساپورت پیش ساخته (Modular)



- پیش بینی تنظیمات مناسب در محل نصب
- سرعت بالا در اجرا و نصب
- ظاهر زیبا و مناسب در فضاهای نمایان
- عدم نیاز به جوشکاری و سوراخکاری در محل پروژه
- قابلیت مونتاژ بدون هیچ گونه آسیب به محصول و سازه
- آموزش رایگان نصب و محاسبات فنی
- پشتوانه فنی و خدمات مهندسی بصورت رایگان



مشخصات فنی

کلیه قطعات فولادی در این سیستم از فولاد نوع S۲۵۰

با تنش تسلیم ۲۲۵ ۲^KN/Cm و مدول الاستیسیته ۲۲۱

۲^KN/Cm ساخته شده اند.

به منظور محافظت در برابر خوردگی محصولات در ورژن

های Hot dip galvanized, Electrogalvanized و Stainless steel

قابل ارائه می باشد.

پروفیل‌ها

پروفیل‌های شرکت تولیدی پروفیل‌سازه در دو نوع C و G برای کاربری‌های سبک و نیمه‌سنگین تولید می‌شوند. برای هر دو نوع پروفیل، قطعات اتصال با تنوع فراوان برای کاربری‌های گوناگون وجود دارد. در ادامه تعدادی از این پروفیل‌ها که کاربرد بیشتری دارند، معرفی شده‌اند.

اعتقاد ما بر این است:

برای موفقیت باید کوشید و اکنون ما نتیجه تلاشمان را با شما کارفرمایان، مشاوران و پیمانکاران به اشتراک می‌گذاریم؛ در راستای جهانی شدن.

پروفیل‌های G

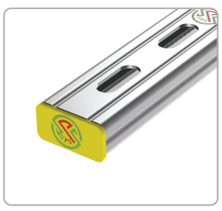
SPSPG-1001

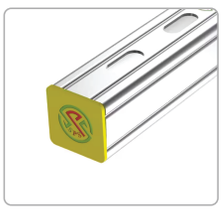
SPSPG-1002

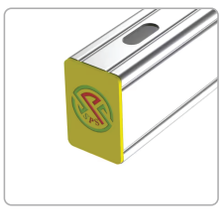
SPSPG-1003

نام محصول	کد	تحمل بار	ضخامت ورق	وزن
پروفیل 2×21×41	SPSPG-1001	2 KN	2 mm	1.380 kg
پروفیل 2×41×41	SPSPG-1002	5.68 KN	2 mm	1.920 kg
پروفیل 2×61×41	SPSPG-1003	7.65 KN	2 mm	3 kg

پروفیل‌های C

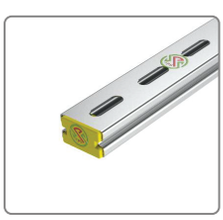
SPSPC-1155


SPSPC-1156


SPSPC-1157

نام محصول	کد	تحمل بار	ضخامت ورق	وزن
پروفیل 1×21×35	SPSPC-1157	1.15 KN	1 mm	650 gr
پروفیل 1.2×21×35	SPSPC-1156	2.30 KN	1.2 mm	1.138 kg
پروفیل 1.5×21×35	SPSPC-1155	4.84 KN	1.5 mm	1.390 kg

پروفیل‌های U


SPSPU-1174


SPSPU-1175


SPSPU-1176


SPSPU-1177


SPSPU-1178

نام محصول	کد	ضخامت ورق	وزن
پروفیل 2×25×40	SPSPU-1174	2 mm	1.380 kg
پروفیل 20×60 A	SPSPU-1177	2 mm	1.340 kg
پروفیل 20×60 B	SPSPU-1178	1 mm	1.340 kg
پروفیل 2.5×30×60	SPSPU-1175	2.5 mm	2.400 kg
پروفیل 2×40×80	SPSPU-1176	2 mm	3.200 kg

راهنمای انتخاب پروفیل برای لوله‌ها

جدول انتخاب پروفیل برای لوله‌ها در قطرهای مختلف بر اساس تعداد

سایز لوله	تعداد لوله	طول پروفیل (MM)	فاصله بین ساپورت ها (M)	تعداد آویز راد	نوع پروفیل / کد	سایز انکر و راد (MM)
1"	2	400	2	2	SPS1155 - 3521	8
	4	600	2	2	SPS1155 - 3521	8
	6	600	2	2	SPS1155 - 3521	8
	8	700	2	2	SPS1155 - 3521	8
	10	800	2	2	SPS1155 - 3521	10
1 1/4"	2	500	2	2	SPS1155 - 3521	8
	4	600	2	2	SPS1155 - 3521	8
	6	700	2	2	SPS1155 - 3521	8
	8	800	2	2	SPS1155 - 3521	10
	10	900	2	2	SPS1155 - 3521	10
1 1/2"	2	500	2	2	SPS1155 - 3521	8
	4	600	2	2	SPS1155 - 3521	8
	6	700	2	2	SPS1155 - 3521	8
	8	800	2	2	SPS1155 - 3521	10
	10	900	2	2	SPS1155 - 3521	10
2"	2	600	2	2	SPS1155 - 3521	8
	2	700	2	2	SPS1155 - 3521	8
	6	800	2	2	SPS1155 - 3521	8
	8	900	2	2	SPS1155 - 3521	10
	10	1000	2	2	SPS1155 - 3521	10
2 1/2"	2	600	2.5	2	SPS1001 - 4121	8
	4	800	2.5	2	SPS1155 - 3521	10
	6	1000	2.5	2	SPS1001 - 4121	10
	8	1200	2.5	2	SPS1001 - 4121	10
	9	1300	2.5	2	SPS1001 - 4121	10
	10	1400	2.5	2	SPS1002 - 4141	12
3"	2	600	2	2	SPS1155 - 3521	8
	3	800	2	2	SPS1155 - 3521	10
	6	1200	2	2	SPS1001 - 4121	10
	8	1400	3	3	SPP1002 - 4141	12
4"	2	600	3	2	SPS1155 - 3521	10
	3	1000	3	2	SPS1002 - 4141	10
	6	1400	3	3	SPS1002 - 4141	12

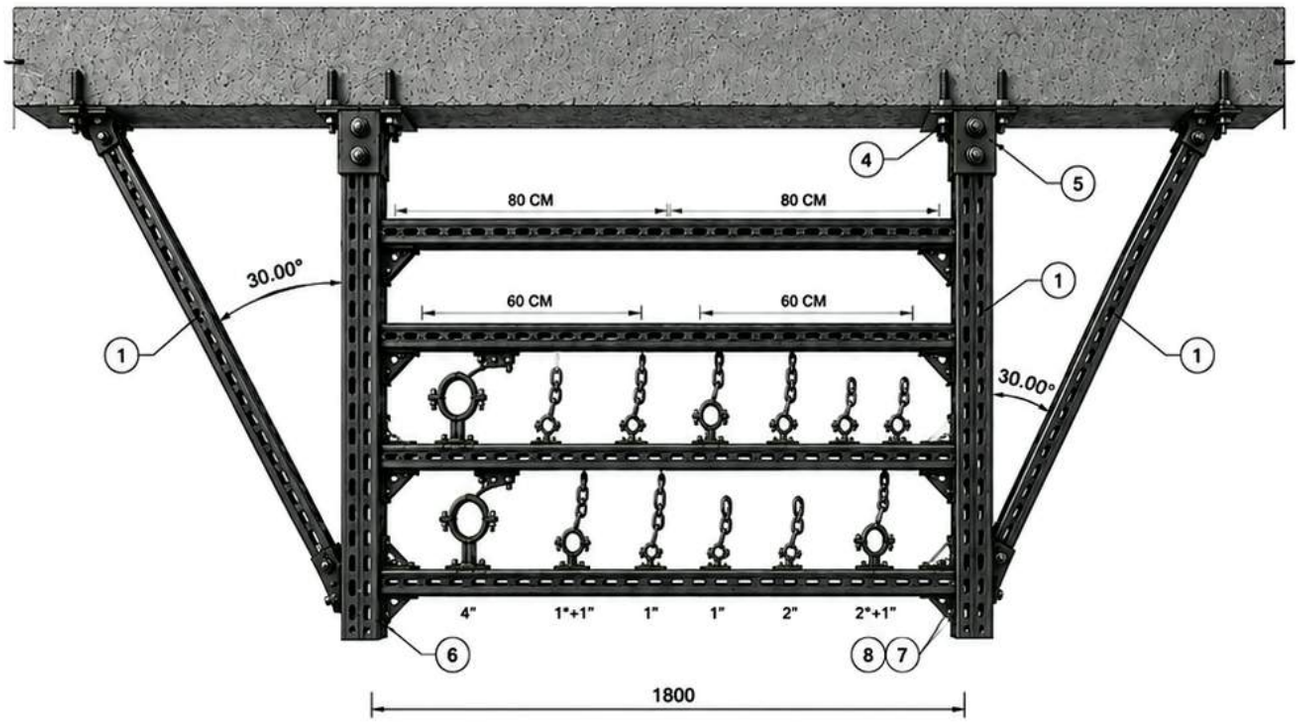

Front View

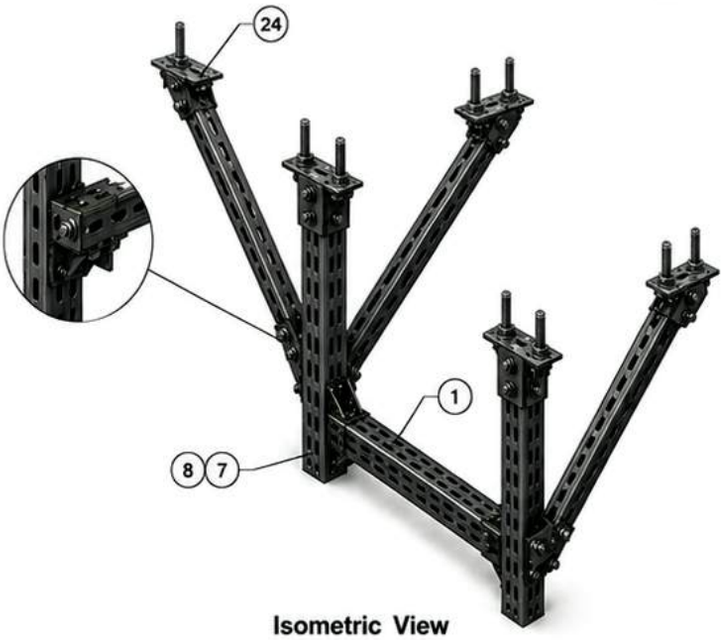

Isometric View

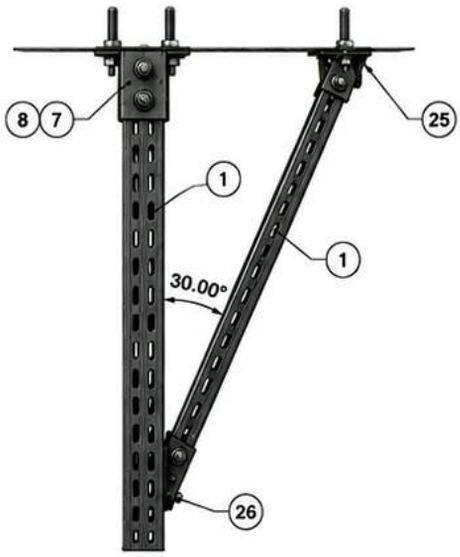

Side View



تحمل بار پروفیل‌های G

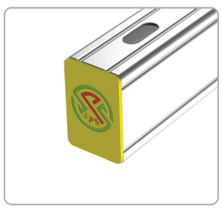

SPSPG-1003

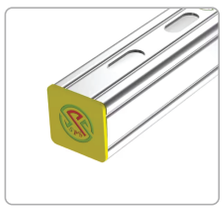

SPSPG-1002

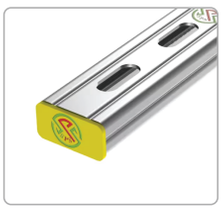

SPSPG-1001

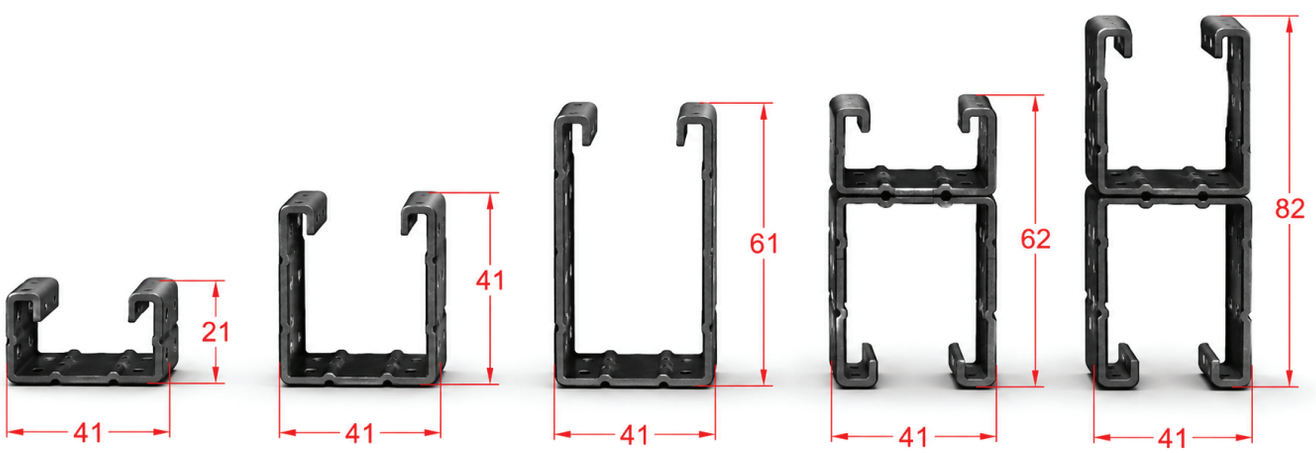

سایز پروفیل	دما	رطوبت	ضخامت پوشش (micron)	فاصله تکیه‌گاهی (cm)	قطر ماندرل (mm)	حداکثر نیروی تحمل شده (KN)
41 ×21× 2	25	21	21 - 23	80	90	2
41 × 41× 2	25	21	21 - 23	80	90	5.68

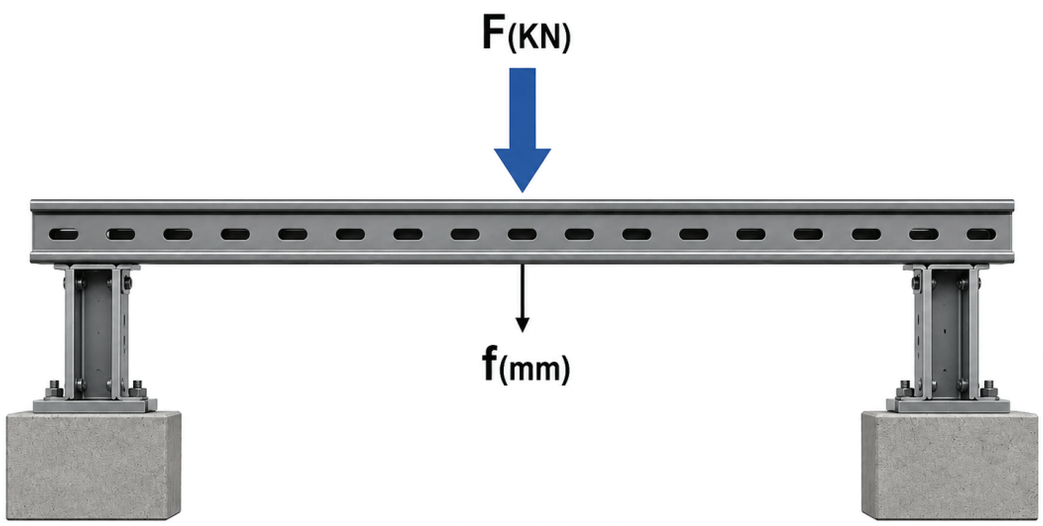

پروفیل و اتصالات G

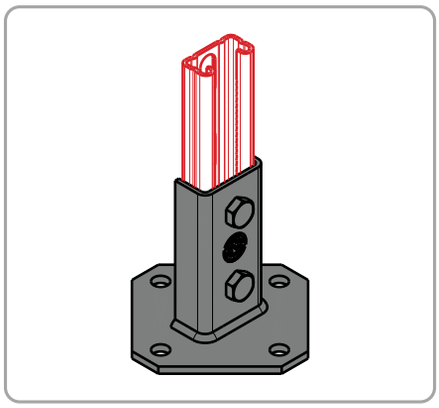

SPSPG-1006

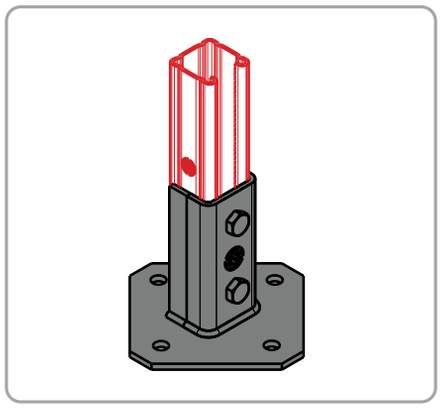

SPSPG-1005

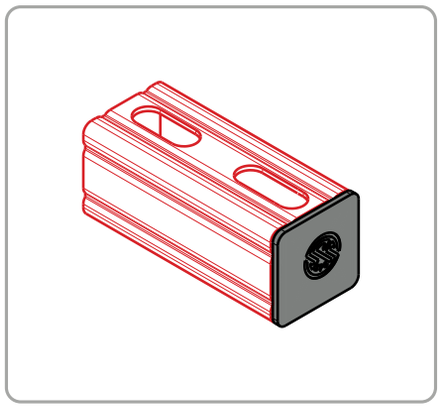

SPSPG-1004

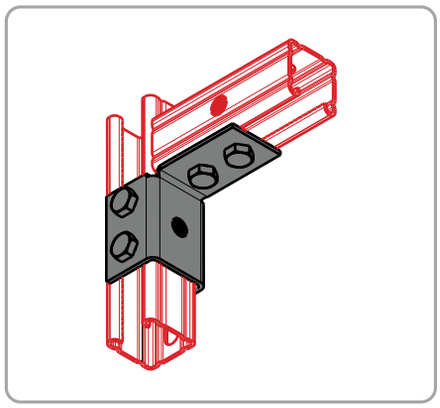

SPSPG-1009

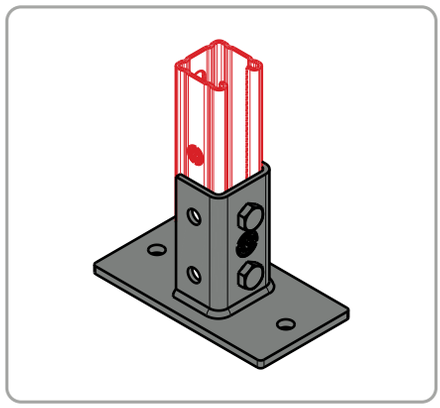

SPSPG-1008

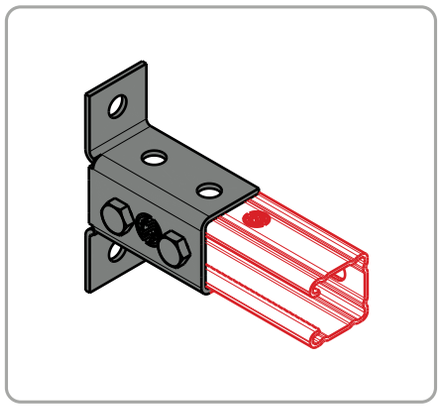

SPSPG-1007

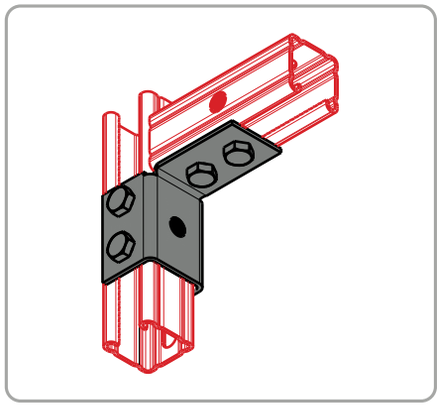

SPSPG-1012

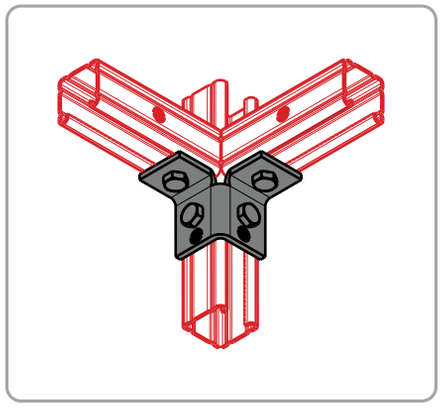

SPSPG-1011

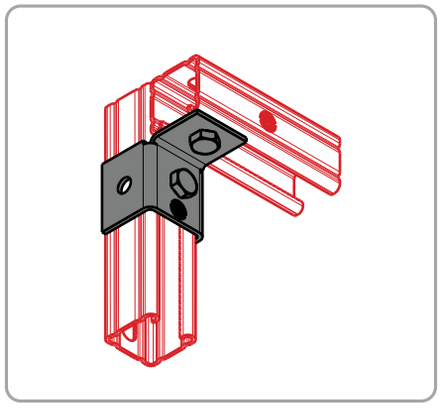

SPSPG-1010

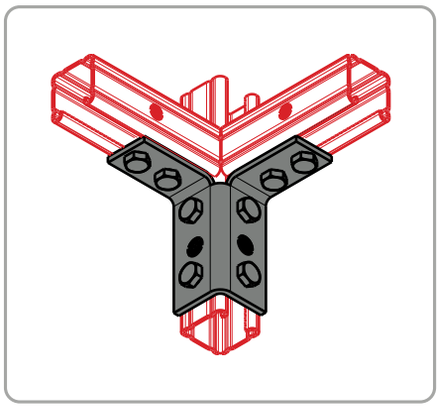

SPSPG-1013

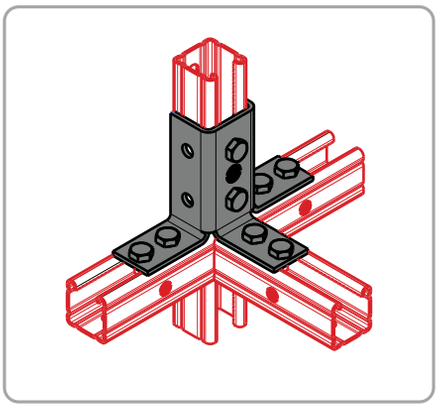

SPSPG-1014

SPSPG-1015

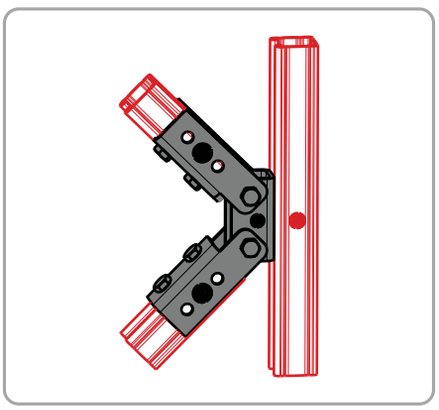

SPSPG-1016

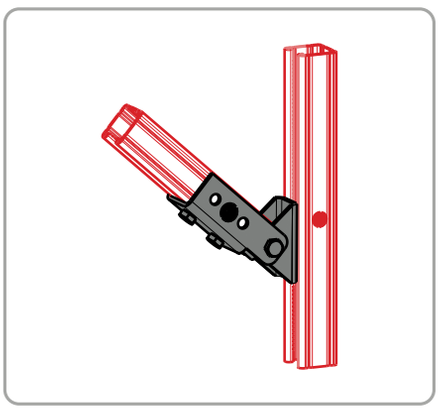

SPSPG-1017

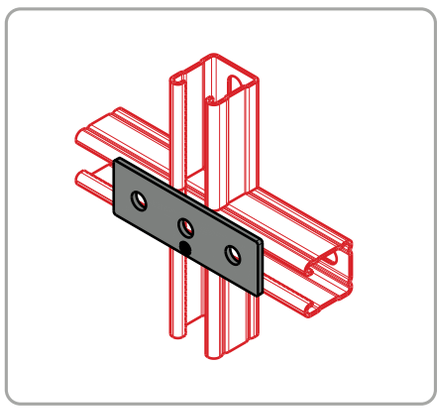

SPSPG-1018

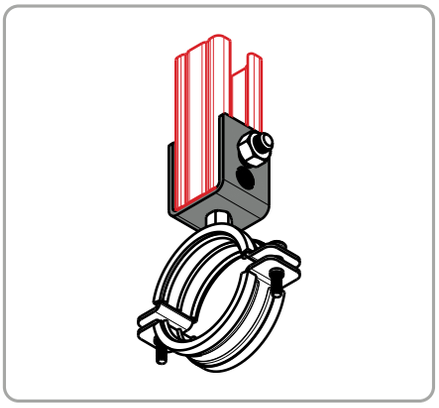

SPSPG-1019

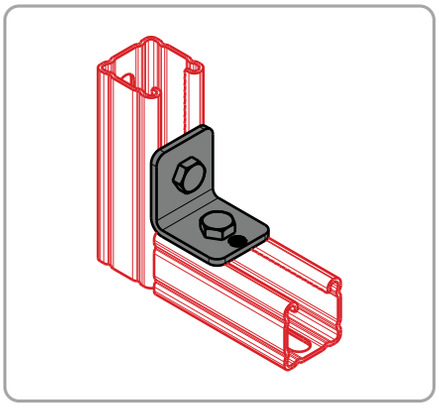

SPSPG-1020

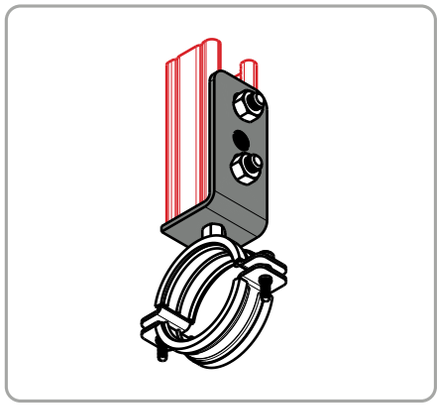

SPSPG-1021

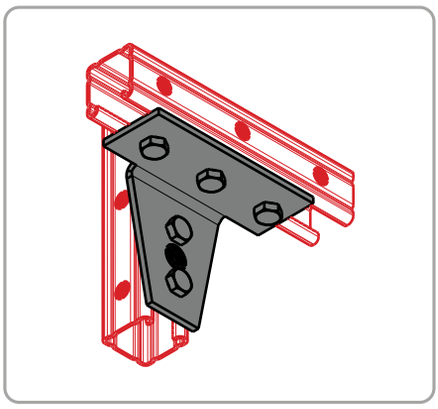

SPSPG-1024

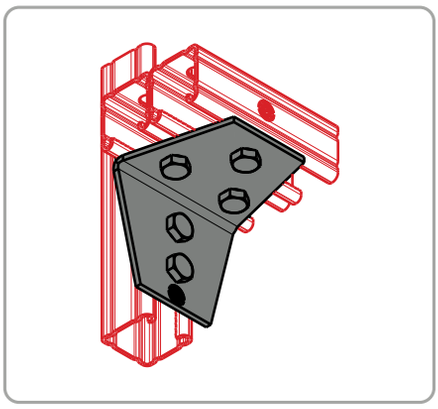

SPSPG-1023

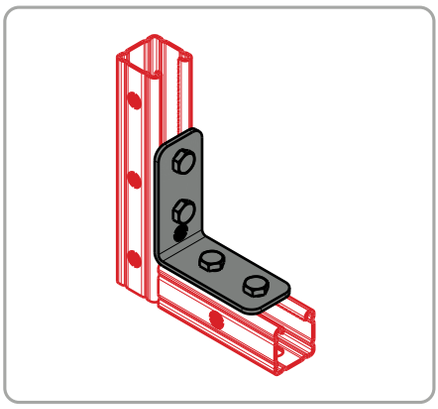

SPSPG-1022

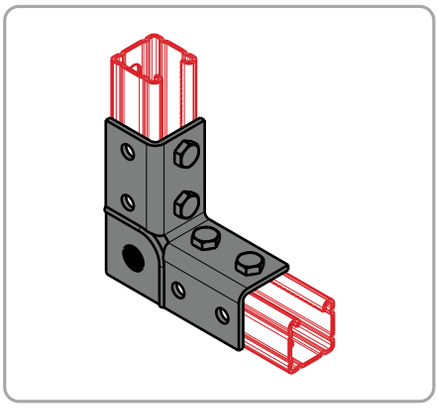

SPSPG-1027

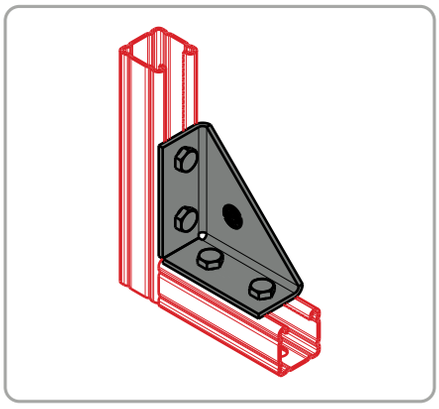

SPSPG-1026

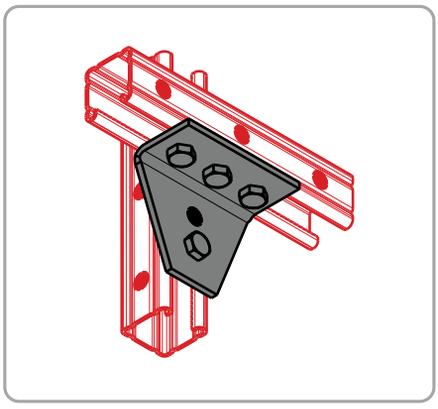

SPSPG-1025

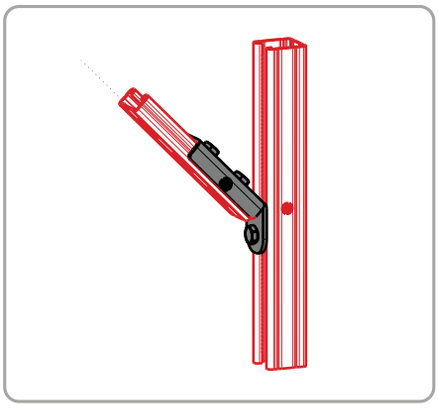

SPSPG-1030

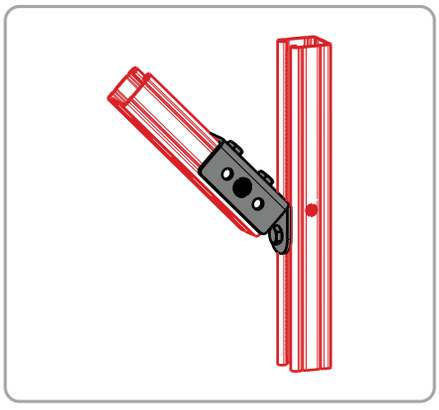

SPSPG-1029

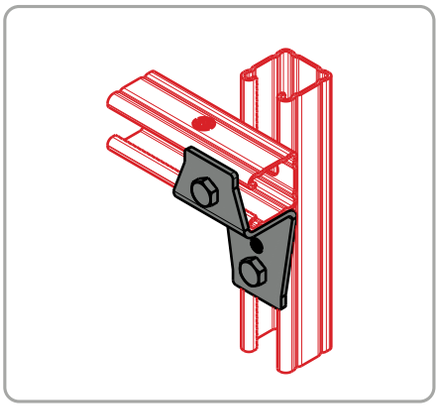

SPSPG-1028

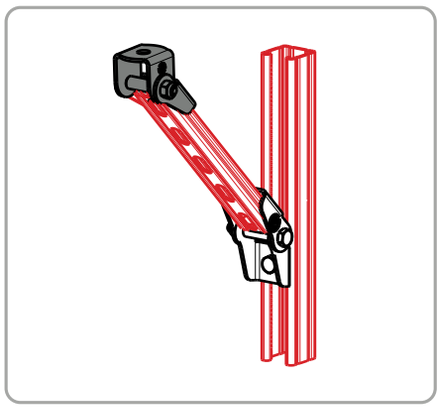

SPSPG-1033

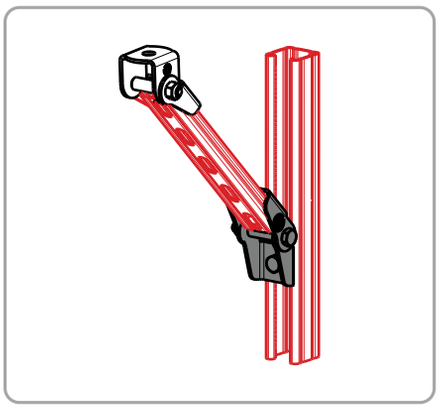

SPSPG-1032

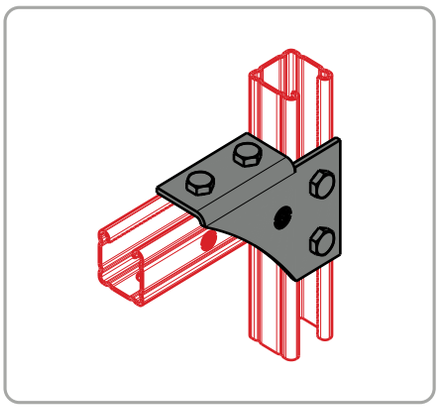

SPSPG-1031

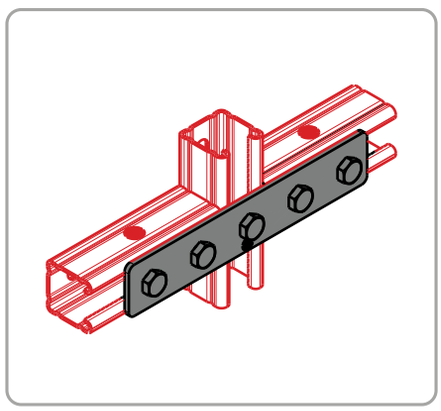

SPSPG-1036

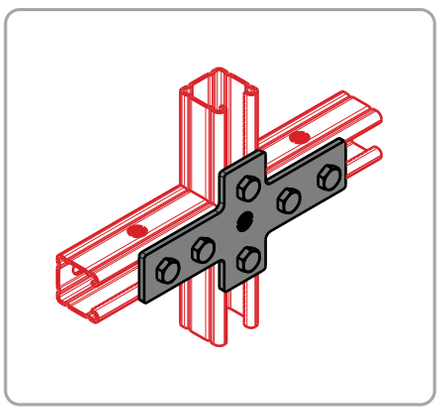

SPSPG-1035

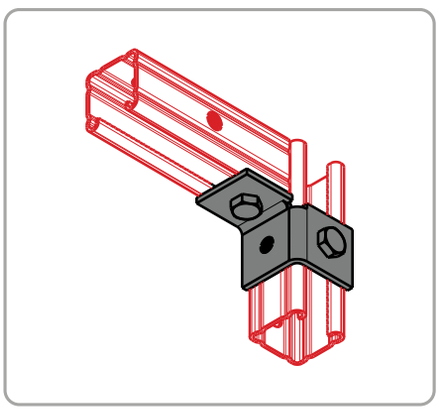

SPSPG-1034

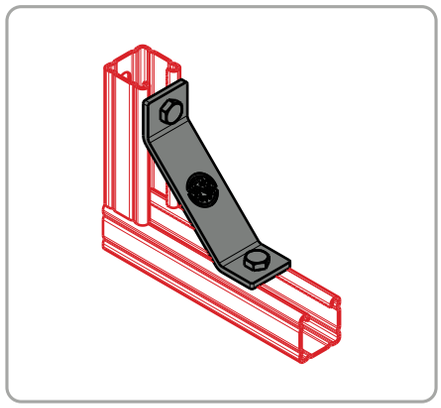

SPSPG-1039

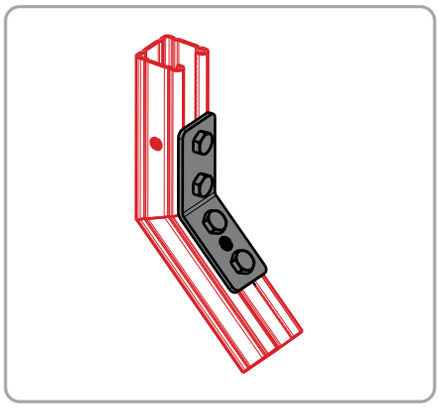

SPSPG-1038

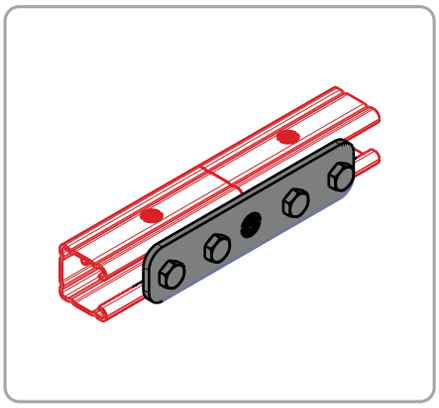

SPSPG-1037

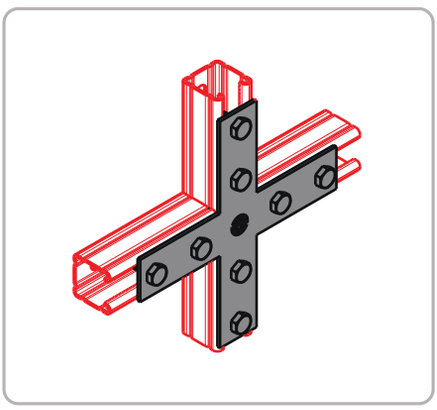

SPSPG-1042

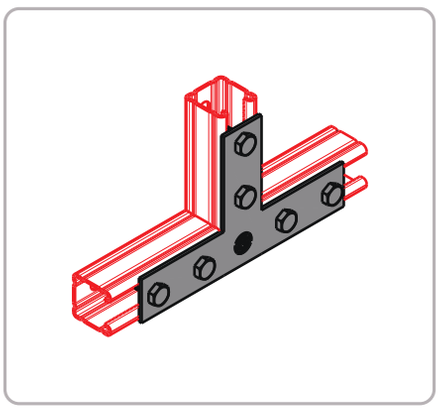

SPSPG-1041

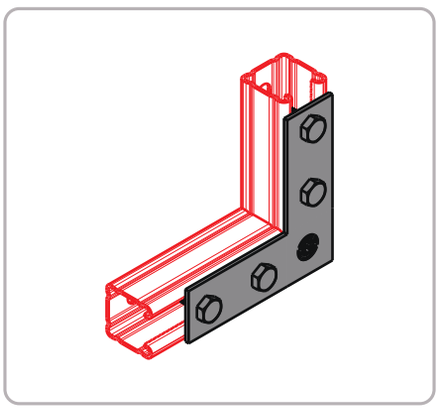

SPSPG-1040

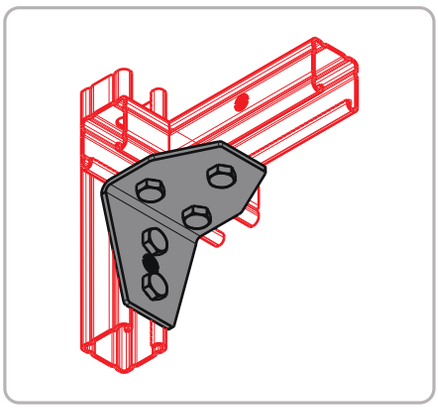

SPSPG-1045

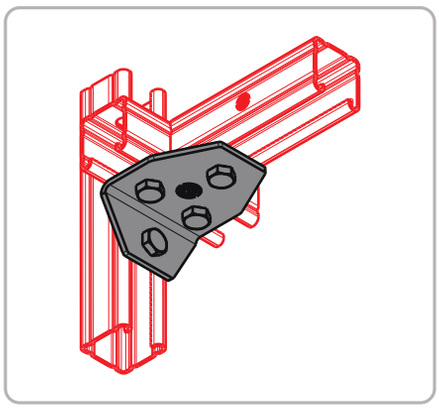

SPSPG-1044

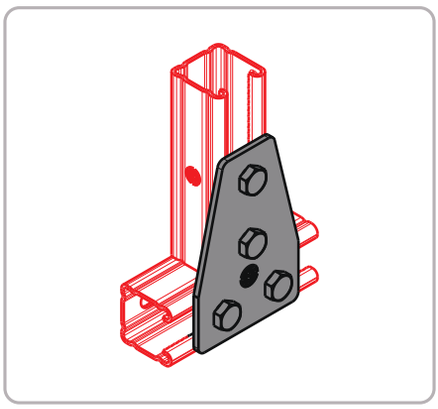

SPSPG-1043

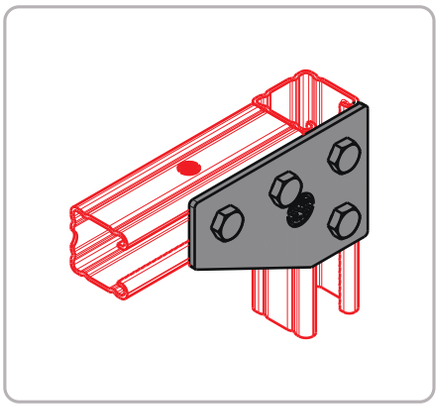

SPSPG-1048

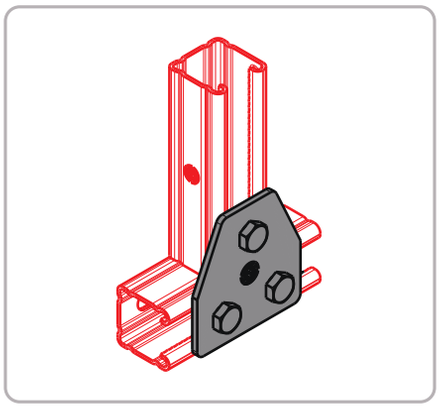

SPSPG-1047

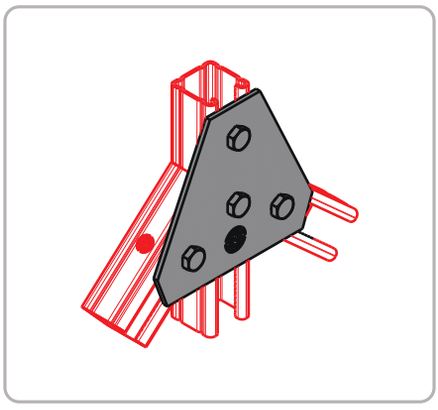

SPSPG-1046

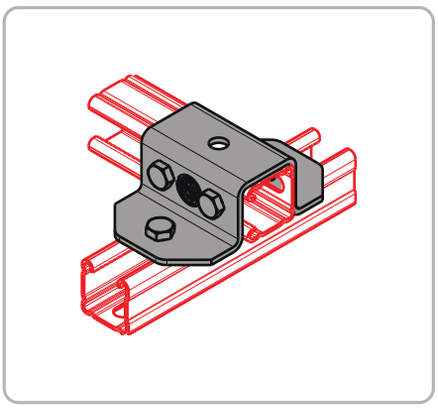

SPSPG-1049

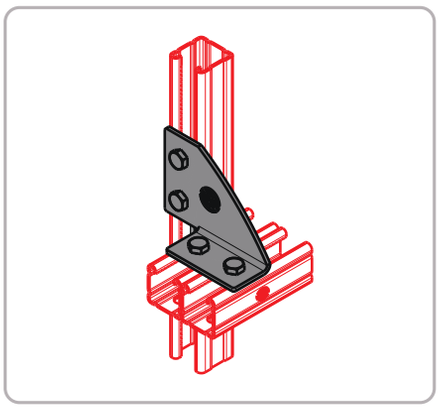

SPSPG-1050

SPSPG-1051

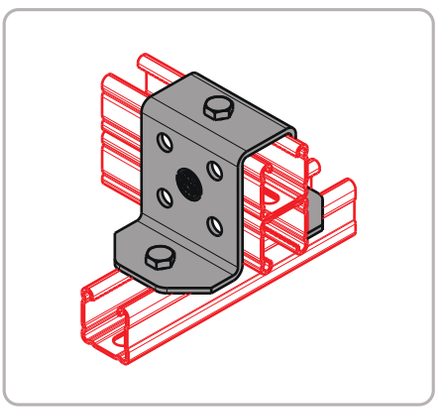

SPSPG-1052

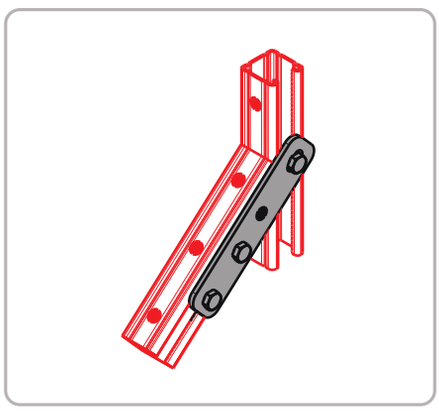

SPSPG-1053

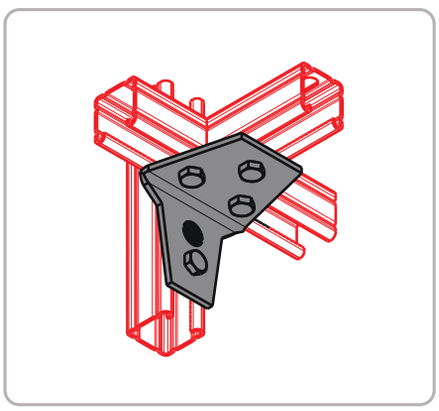

SPSPG-1054

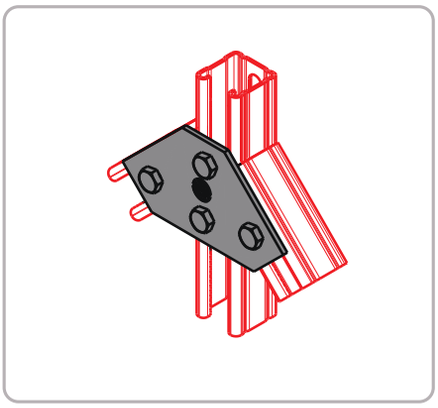

SPSPG-1055

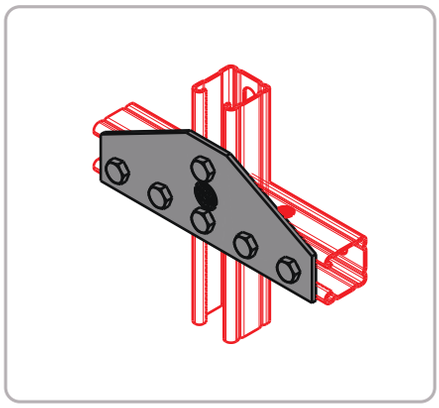

SPSPG-1056

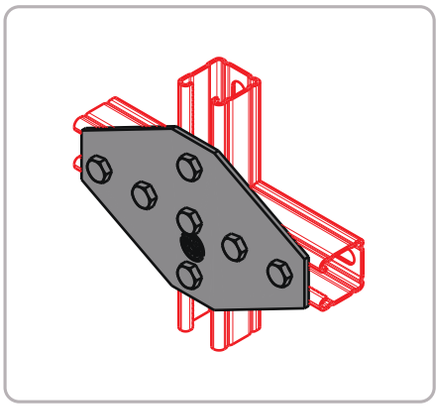

SPSPG-1057

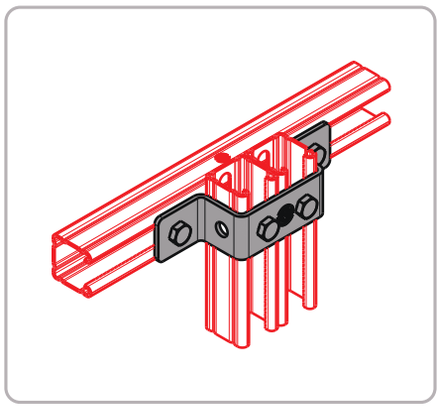

SPSPG-1060

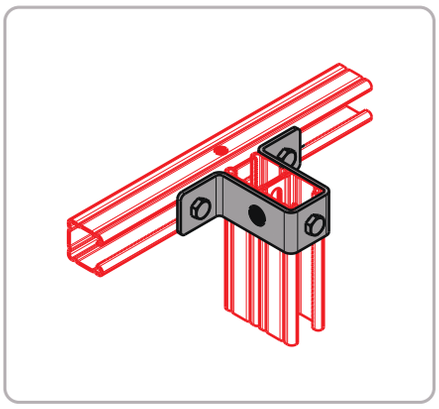

SPSPG-1059

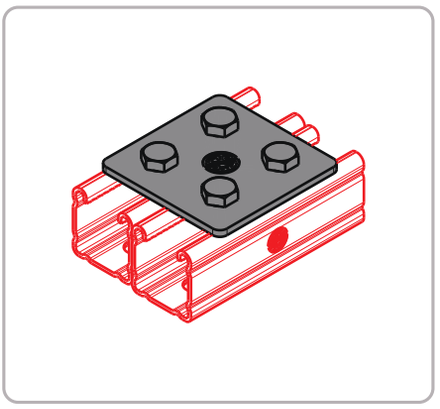

SPSPG-1058

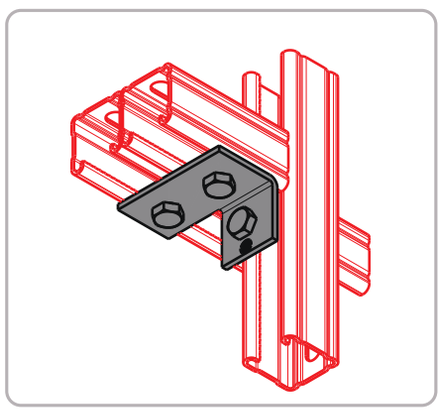

SPSPG-1063

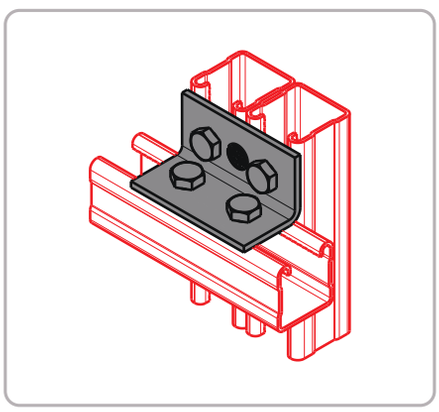

SPSPG-1062

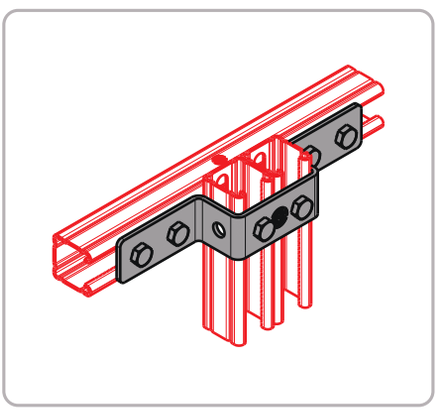

SPSPG-1061

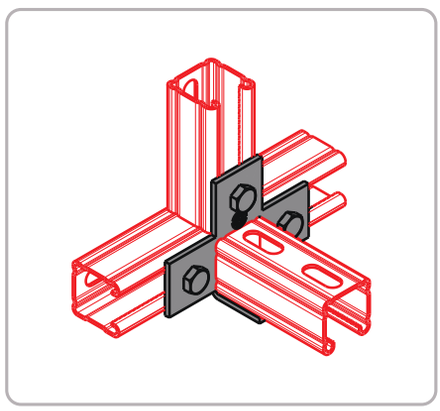

SPSPG-1066

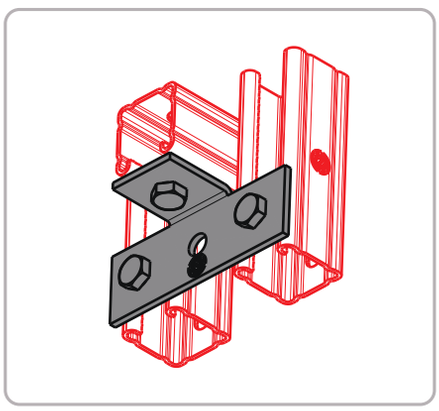

SPSPG-1065

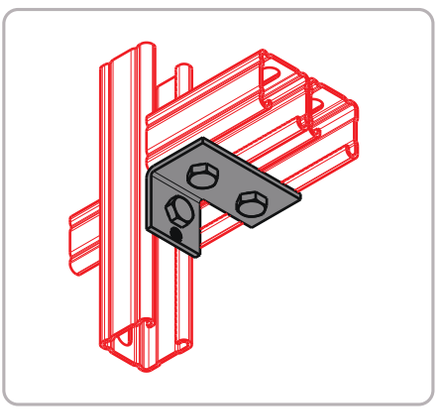

SPSPG-1064

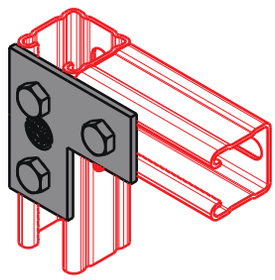

SPSPG-1069

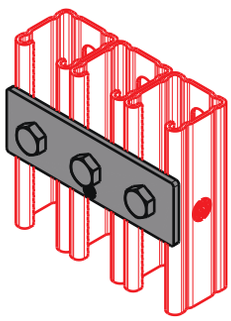

SPSPG-1068

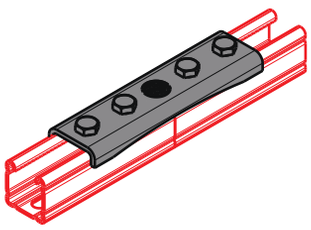

SPSPG-1067

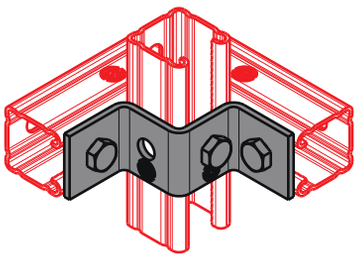

SPSPG-1072

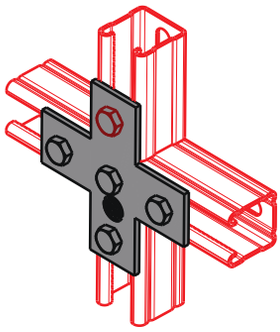

SPSPG-1071

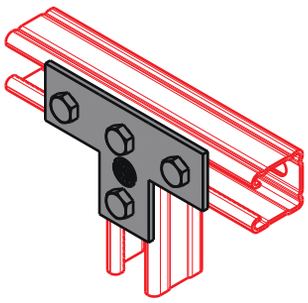

SPSPG-1070

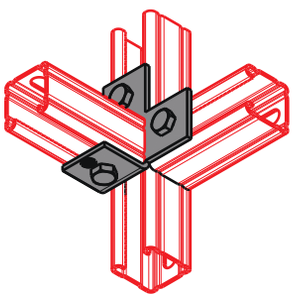

SPSPG-1075

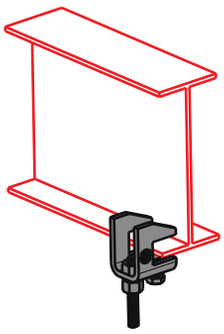

SPSPG-1074

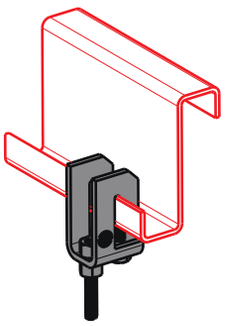

SPSPG-1073

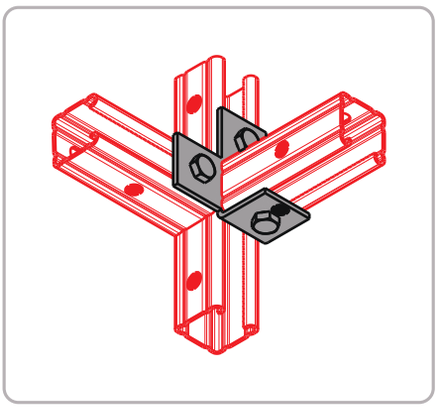

SPSPG-1076

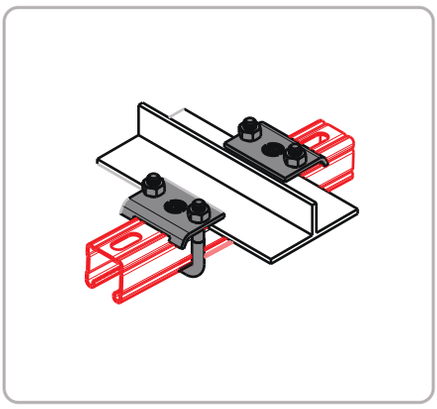

SPSPG-1077

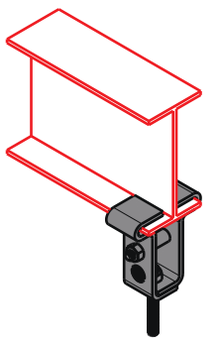

SPSPG-1078

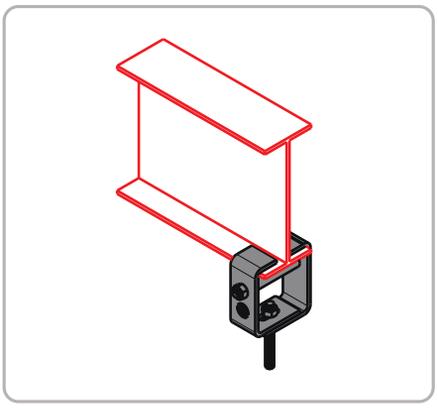

SPSPG-1079

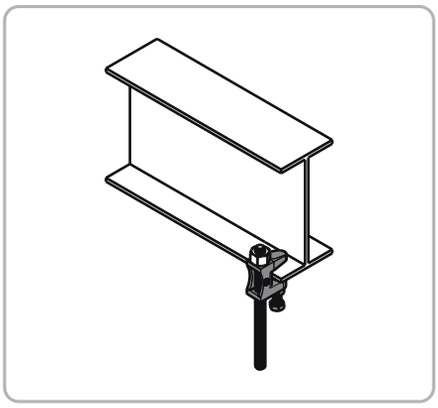

SPSPG-1080

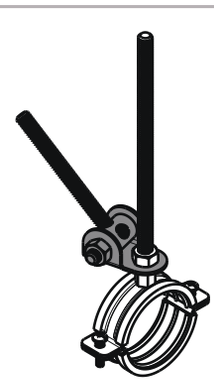

SPSPG-1081



SPSPG-1082



SPSPG-1083

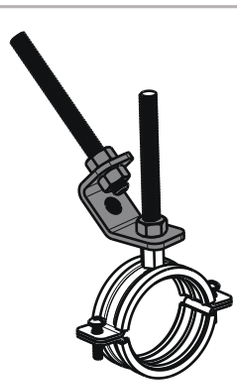

SPSPG-1084

پروفیل و اتصالات G

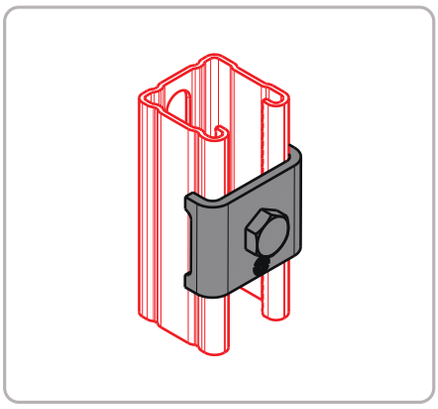

SPSPG-1085

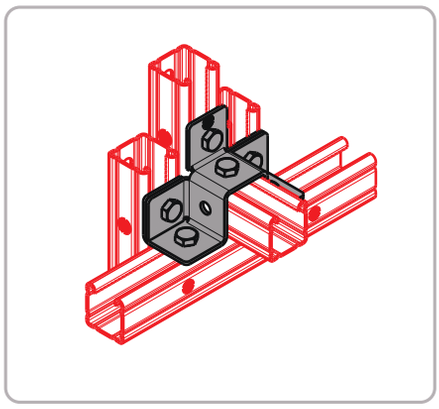

SPSPG-1086

SPSPG-1087

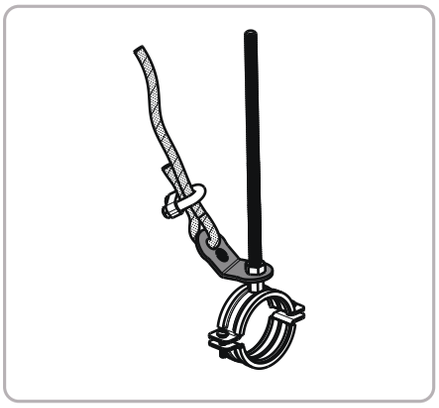

SPSPG-1088

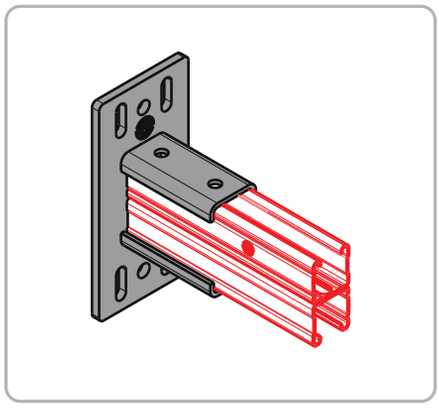

SPSPG-1089

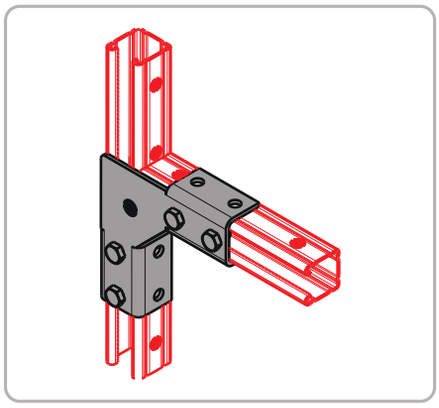

SPSPG-1090

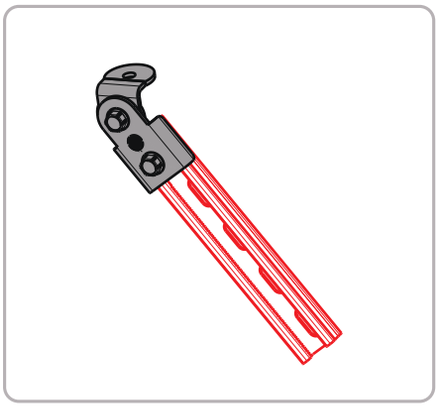

SPSPG-1091

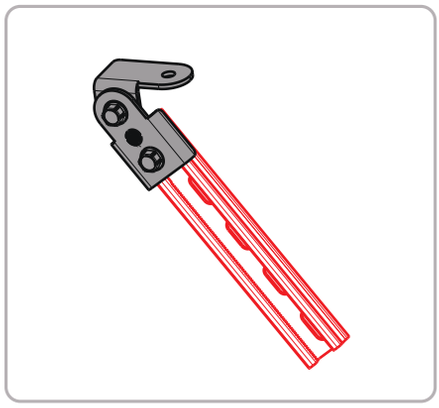

SPSPG-1092

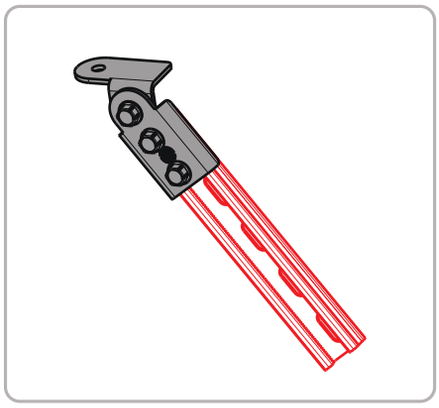

SPSPG-1093

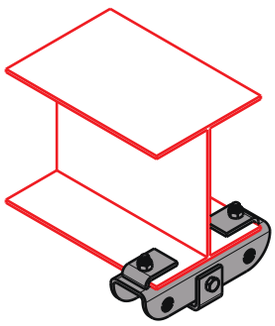

SPSPG-1094

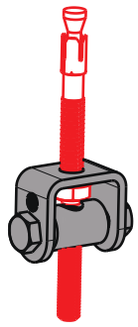

SPSPG-1095

SPSPG-1096

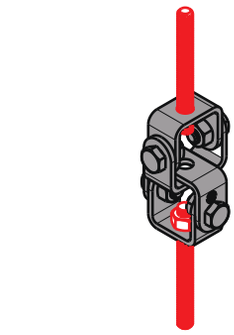

SPSPG-1097

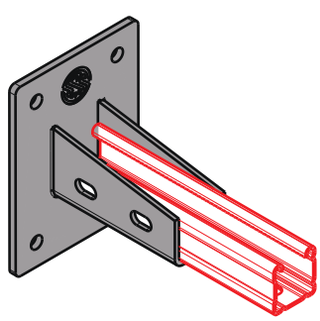

SPSPG-1098

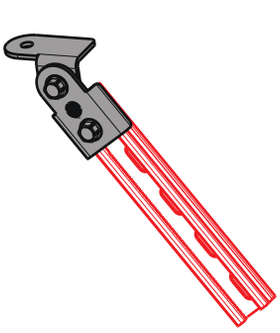

SPSPG-1099

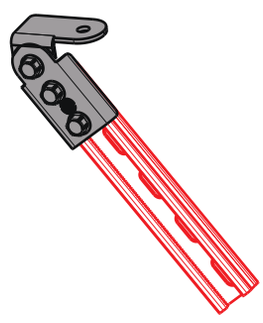

SPSPG-1100

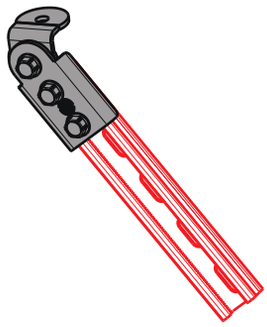

SPSPG-1101

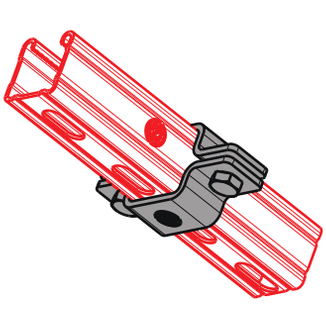

SPSPG-1102

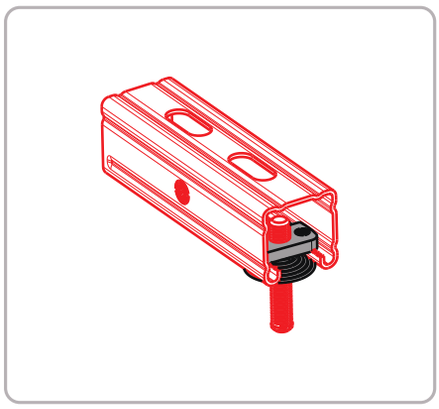

SPSPG-1105

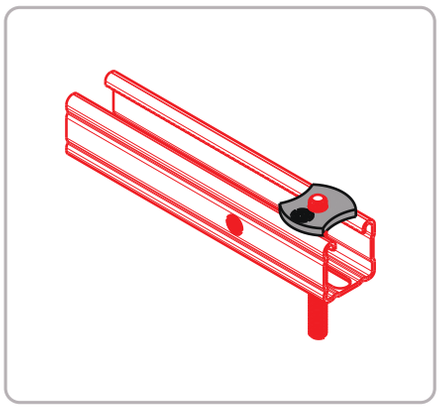

SPSPG-1104

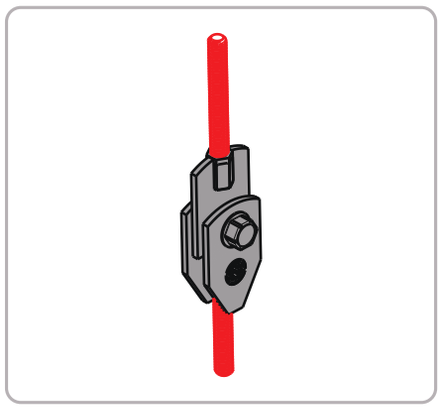

SPSPG-1103

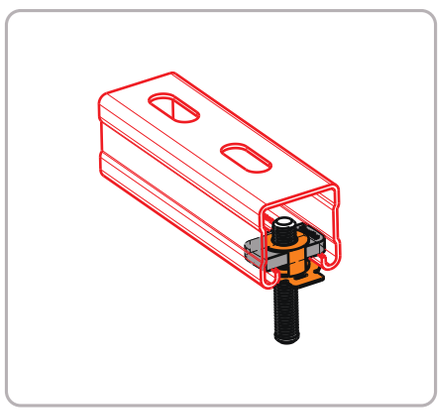

SPSPG-1108

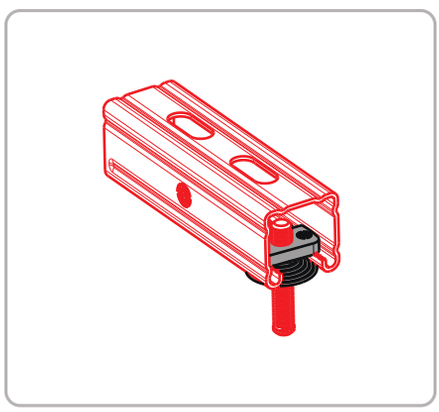

SPSPG-1107

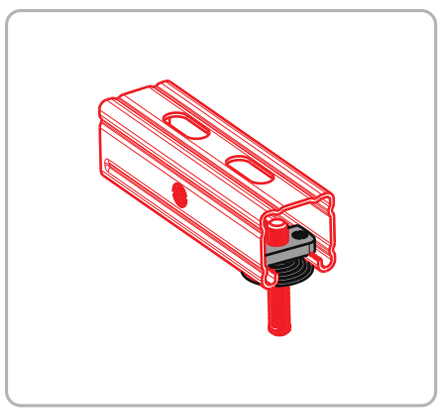

SPSPG-1106

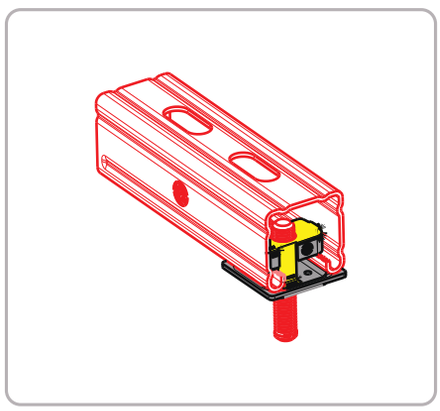

SPSPG-1111

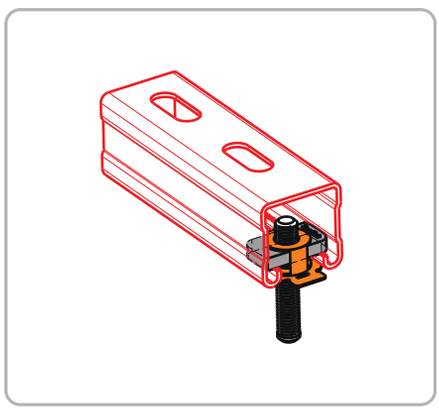

SPSPG-1110

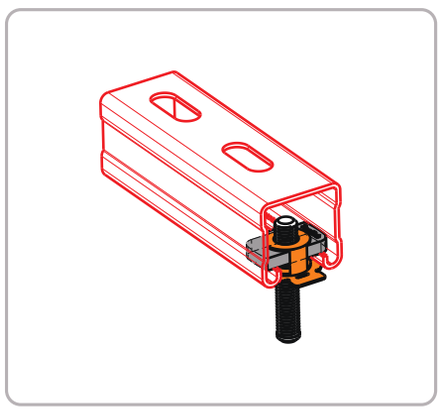

SPSPG-1109

اسلایدر

اسلایدر قطعه ای است که علاوه بر تحمل وزن لوله، تغییرات طولی لوله را هدایت می کند بنابراین اسلایدر باید جهت جلوگیری از خم شدن (کمانش) لوله در اثر تغییر طولی یا وزن آن دارای استحکام کافی باشد. اسلایدرها به دو صورت گالوانیزه گرم و سرد تولید مي گردد.
با توجه به جدول و در نظر گرفتن قطر لوله می توان اسلایدر مورد نظر را انتخاب نمود.

جدول مشخصات فنی اسلایدر تک بست

	کد محصول	SOSV - 0020
	سایز لوله	1/2"
	ضخامت	2 mm
	کد محصول	SOSV - 0025
	سایز لوله	3/4"
	ضخامت	2 mm
	کد محصول	SOSV - 0032
	سایز لوله	1"
	ضخامت	2 mm
	کد محصول	SOSV - 0040
	سایز لوله	1*1/4"
	ضخامت	2 mm
	کد محصول	SOSV - 0050
	سایز لوله	1*1/2"
	ضخامت	2 mm
	کد محصول	SOSV - 0063
	سایز لوله	2"
	ضخامت	2.5 mm
	کد محصول	SOSV - 0075
	سایز لوله	2*1/2"
	ضخامت	2.5 mm
	کد محصول	SOSV - 0090
	سایز لوله	3"
	ضخامت	3 mm
	کد محصول	SOSV - 0110
	سایز لوله	4"
	ضخامت	3 mm

جدول مشخصات فنی اسلایدر دو بست

	کد محصول	STSV - 0020
	سایز لوله	1/2"
	ضخامت	2 mm
	کد محصول	STSV - 0025
	سایز لوله	3/4"
	ضخامت	2 mm
	کد محصول	STSV - 0032
	سایز لوله	1"
	ضخامت	2 mm
	کد محصول	STSV - 0040
	سایز لوله	1*1/4"
	ضخامت	2 mm
	کد محصول	STSV - 0050
	سایز لوله	1*1/2"
	ضخامت	2 mm
	کد محصول	STSV - 0063
	سایز لوله	2"
	ضخامت	2.5 mm
	کد محصول	STSV - 0075
	سایز لوله	2*1/2"
	ضخامت	2.5 mm
	کد محصول	STSV - 0090
	سایز لوله	3"
	ضخامت	3 mm
	کد محصول	STSV - 0110
	سایز لوله	4"
	ضخامت	3 mm

فیکس پوینت

فیکس پوینت‌های تولیدی شرکت پروفیل‌سازه، قطعه‌ای است که در یک طرف مفصل ساپورت را به لوله فیکس می‌کند تا حرکت محوری را در جهت دیگر فراهم سازد. با در نظر گرفتن قطر لوله مورد استفاده می‌توان از جدول ذیل فیکس پوینت مناسب را انتخاب کرد.

جدول مشخصات فنی فیکس پوینت تک بست

	کد محصول	SSFP - 0020
	سایز لوله	1/2"
	ضخامت	2 mm
	کد محصول	SSFP - 0025
	سایز لوله	3/4"
	ضخامت	2 mm
	کد محصول	SSFP - 0032
	سایز لوله	1"
	ضخامت	2 mm
	کد محصول	SSFP - 0040
	سایز لوله	1*1/4"
	ضخامت	2 mm
	کد محصول	SSFP - 0050
	سایز لوله	1*1/2"
	ضخامت	2 mm
	کد محصول	SSFP - 0063
	سایز لوله	2"
	ضخامت	2.5 mm
	کد محصول	SSFP - 0075
	سایز لوله	2*1/2"
	ضخامت	2.5 mm
	کد محصول	SSFP - 0090
	سایز لوله	3"
	ضخامت	3 mm
	کد محصول	SSFP - 0110
	سایز لوله	4"
	ضخامت	3 mm

جدول مشخصات فنی فیکس پوینت دو بست

	کد محصول	STFP - 0020
	سایز لوله	1/2"
	ضخامت	2 mm
	کد محصول	STFP - 0025
	سایز لوله	3/4"
	ضخامت	2 mm
	کد محصول	STFP - 0032
	سایز لوله	1"
	ضخامت	2 mm
	کد محصول	STFP - 0040
	سایز لوله	1*1/4"
	ضخامت	2 mm
	کد محصول	STFP - 0050
	سایز لوله	1*1/2"
	ضخامت	2 mm
	کد محصول	STFP - 0063
	سایز لوله	2"
	ضخامت	2.5 mm
	کد محصول	STFP - 0075
	سایز لوله	2*1/2"
	ضخامت	2.5 mm
	کد محصول	STFP - 0090
	سایز لوله	3"
	ضخامت	3 mm
	کد محصول	STFP - 0110
	سایز لوله	4"
	ضخامت	3 mm

تحمل بار پروفیل‌های C



SPSPC-1157
35 × 35 × 1/5



SPSPC-1156
35 × 35 × 1/25



SPSPC-1155
35 × 21 × 1

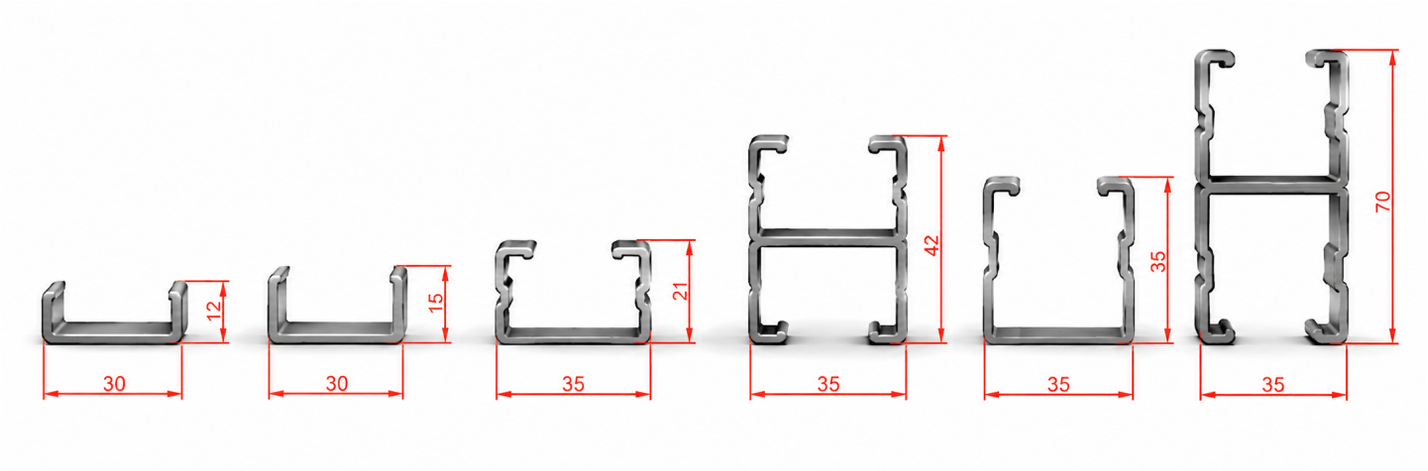

سایز پروفیل	دما	رطوبت	ضخامت پوشش micron	فاصله تکیه‌گاهی cm	قطر ماندرل mm	حداکثر نیروی تحمل شده KN
35 × 21 × 1	25	21	21 - 23	80	90	1.15
35 × 35 × 1.25	25	21	21 - 23	80	90	2.30
35 × 35 × 1.5	25	21	21 - 23	80	90	4.8

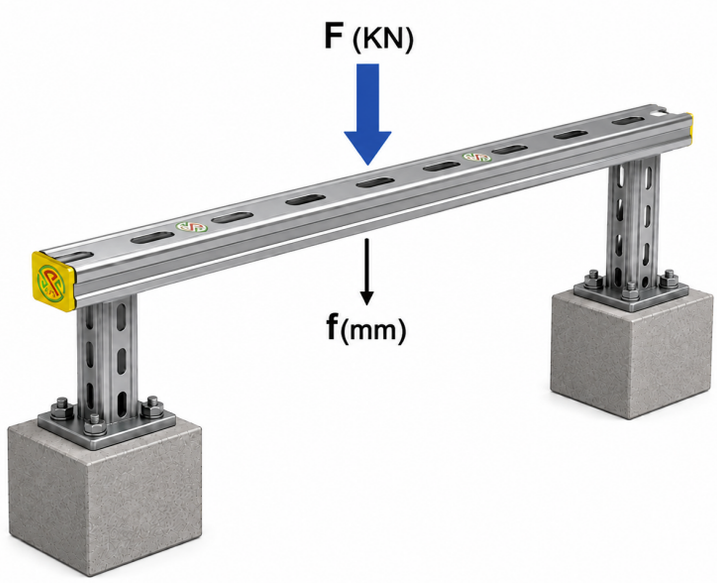

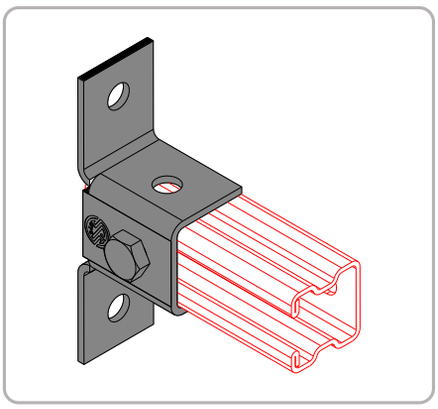

SPSPC-1160

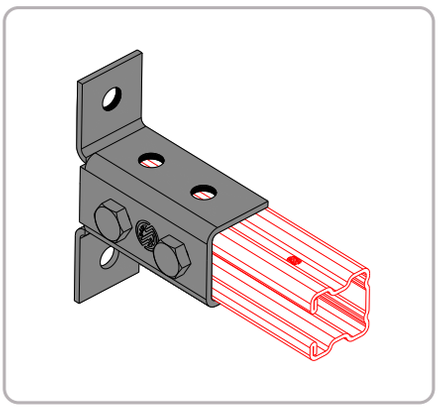

SPSPC-1159

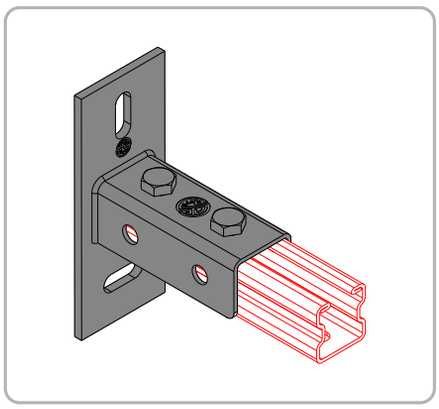

SPSPC-1158

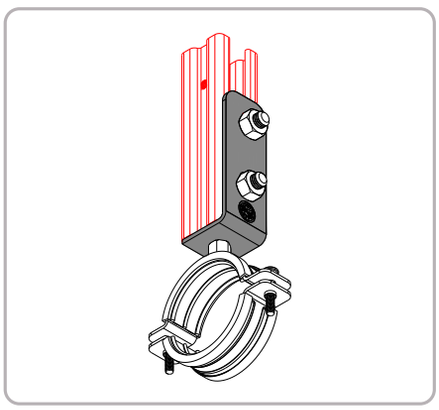

SPSPC-1163

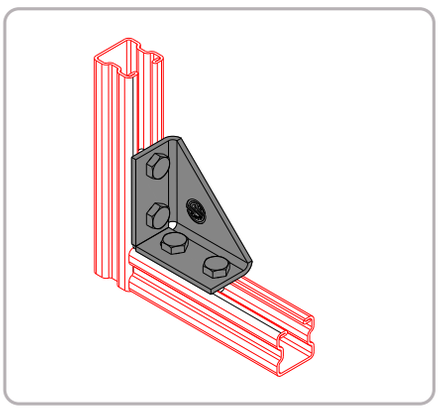

SPSPC-1162

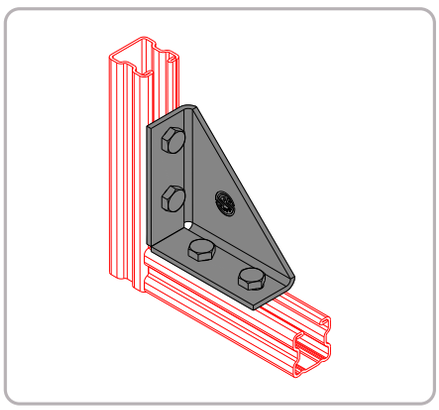

SPSPC-1161

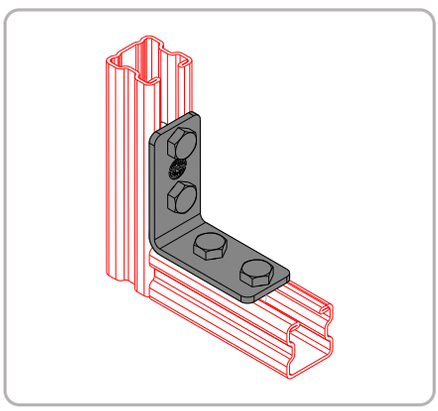

SPSPC-1165

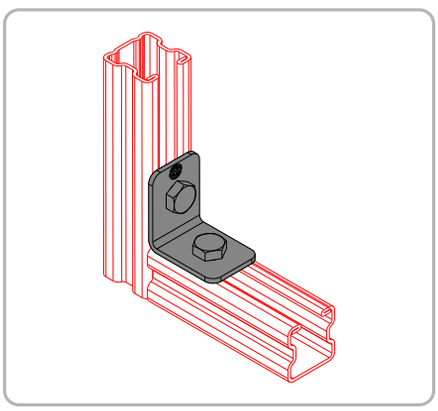

SPSPC-1164

پروفیل و اتصالات C

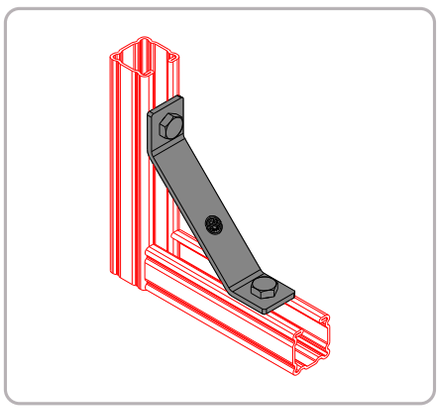

SPSPC-1168

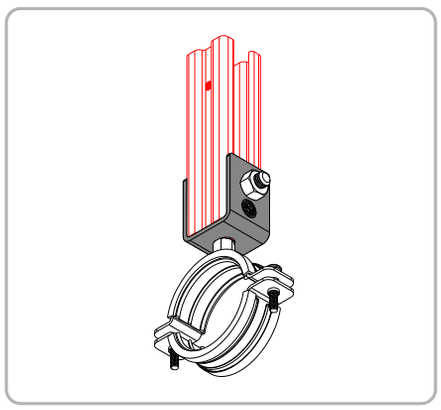

SPSPC-1167

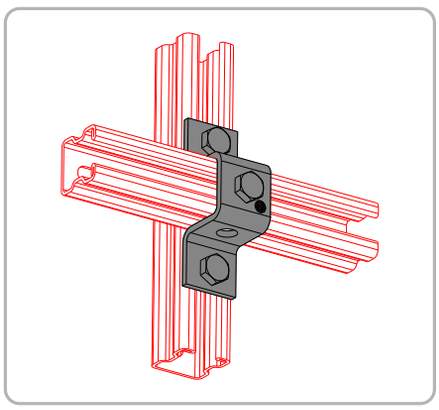

SPSPC-1166

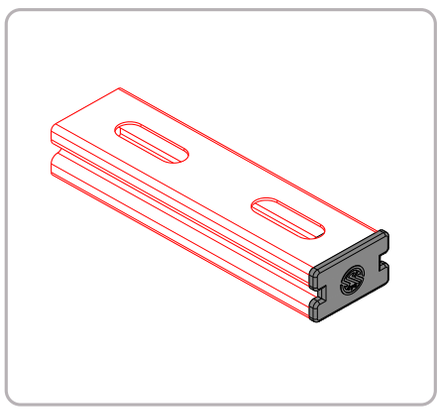

SPSPC-1171

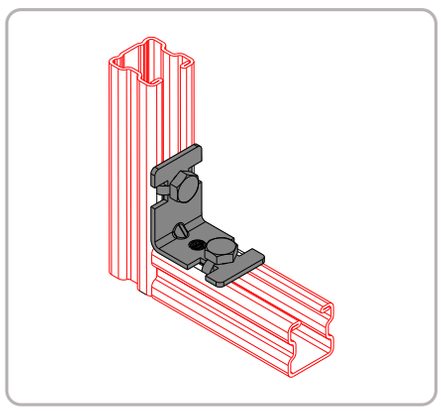

SPSPC-1170

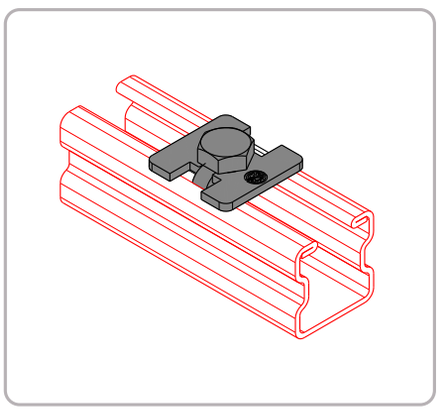

SPSPC-1169

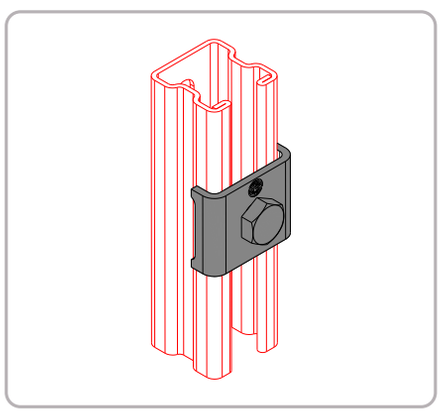

SPSPC-1173

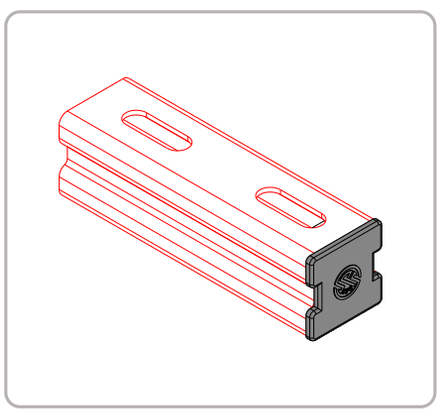

SPSPC-1172

انواع بست

بست عایق‌دار

ردیف	N	S*B (mm)	M (mm)	H (mm)	L (mm)	ΦD		کد کالا
						inch	(mm)	
1	M8	1.2*20	M6*15	26	58.5	1/2"	20	SPSIPC - 1494
2	M8	1.2*20	M6*15	28	62.5	3/4"	25	SPSIPC - 1495
3	M8	1.2*20	M6*15	31	68.5	1"	32	SPSIPC - 1496
4	M8	1.2*20	M6*15	34.5	76	1*1/4"	40	SPSIPC - 1497
5	M8	1.2*20	M6*15	39	91.5	1*1/2"	50	SPSIPC - 1498
6	M8	1.2*20	M6*15	45.5	105	2"	63	SPSIPC - 1499
7	M10	1.5*25	M6*30	56	126	2*1/2"	75	SPSIPC - 1500
8	M10	1.5*25	M6*30	60	134	3"	90	SPSIPC - 1501
9	M10	1.5*25	M6*30	69.5	153	4"	110	SPSIPC - 1502
10	M10	1.8*25	M6*30	84.5	184	5"	125	SPSIPC - 1503
11	M10	1.8*25	M6*30	99	213	6"	160	SPSIPC - 1504
12	M12	1.8*25	M6*30	121	257	8"	200	SPSIPC - 1505
13	M12	1.8*25	M6*30	130	272	10"	250	SPSIPC - 1506



بست رگلاژی

ردیف	U قطعه K	S*B (mm)	E*F (mm)	M	H (mm)	L (mm)	ΦD		کد کالا
							inch	(mm)	
1	1.8*25	1.2*20	11*14	M8*30	41	81	1/2"	20	SPSRPC - 1507
2	1.8*25	1.2*20	11*14	M8*30	42.5	87	3/4"	25	SPSRPC - 1508
3	1.8*25	1.2*20	11*14	M8*30	49.5	94	1"	32	SPSRPC - 1509
4	1.8*25	1.2*20	11*14	M8*30	55	103	1*1/4"	40	SPSRPC - 1510
5	1.8*25	1.2*20	11*14	M8*30	56	111	1*1/2"	50	SPSRPC - 1511
6	1.8*25	1.2*20	11*14	M8*30	66	125	2"	63	SPSRPC - 1512
7	1.8*25	1.5*25	11*14	M8*30	74	141	2*1/2"	75	SPSRPC - 1513
8	1.8*25	1.5*25	11*14	M8*30	78	149	3"	90	SPSRPC - 1514
9	1.8*25	1.5*25	11*22	M10*30	88.5	169	4"	110	SPSRPC - 1515
10	2.5*30	1.8*25	13*16	M10*30	103.5	197	5"	125	SPSRPC - 1516
11	2.5*30	1.8*25	13*16	M10*30	115	220	6"	160	SPSRPC - 1517
12	2.5*30	1.8*25	13*16	M10*30	145	279	8"	200	SPSRPC - 1518
13	2.5*30	1.8*25	13*16	M10*30	173	335	10"	250	SPSRPC - 1519



بست اسپرینکلر

ردیف	MD (mm)	S*B (mm)	H (mm)	L (mm)	ΦD		کد کالا
					inch	(mm)	
1	10	1.5*25	36.5	51.5	1/2"	20	SPSSTC -1520
2	10	1.5*25	37.5	53.5	3/4"	25	SPSSTC -1521
3	10	1.5*25	46.5	65.5	1"	32	SPSSTC -1522
4	10	1.5*25	55.7	79.5	1*1/4"	40	SPSSTC -1523
5	10	1.5*25	58.7	85.9	1*1/2"	50	SPSSTC -1524
6	10	1.5*25	65.7	99.9	2"	63	SPSSTC -1525
7	10	1.8*25	75.5	116	2*1/2"	75	SPSSTC -1526
8	10	1.8*25	84.5	132	3"	90	SPSSTC -1527
9	10	1.8*25	107.5	167.5	4"	110	SPSSTC -1528
10	12	2.5*25	126.5	200	5"	125	SPSSTC -1529
11	12	2.5*25	150.5	238	6"	160	SPSSTC -1530
12	12	2.5*25	197.4	311.5	8"	200	SPSSTC -1531
13	12	2.5*25	224	384.5	10"	250	SPSSTC -1532

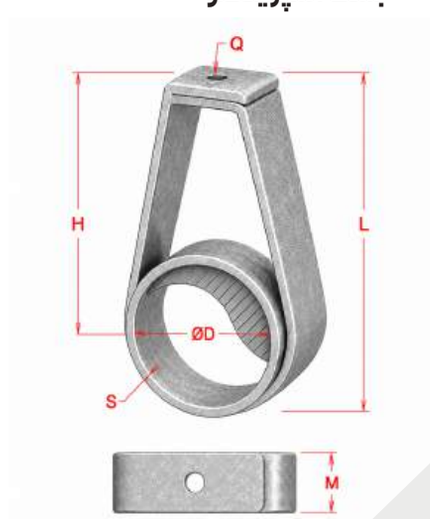

انواع بست

بست رکابی

ردیف	Q (mm)	M*T (mm)	S*B (mm)	H (mm)	L (mm)	ΦD		کد محصول
						inch	(mm)	
1	10	M6*40	2*25	36.5	51.5	1/2"	20	SPSSTC -1533
2	10	M6*40	2*25	37.5	53.5	3/4"	25	SPSSTC -1534
3	10	M6*60	2*25	46.5	65.5	1"	32	SPSSTC -1535
4	10	M6*60	2*25	55.7	79.5	1*1/4"	40	SPSSTC -1536
5	10	M6*70	2*25	58.7	85.9	1*1/2"	50	SPSSTC -1537
6	10	M6*70	2.5*25	65.7	99.9	2"	63	SPSSTC -1538
7	10	M6*90	2.5*25	75.5	116	2*1/2"	75	SPSSTC -1539
8	10	M6*120	2.5*25	84.5	132	3"	90	SPSSTC -1540
9	10	M6*140	3*25	107.5	167.5	4"	110	SPSSTC -1541
10	12	M6*150	3*30	126.5	200	5"	125	SPSSTC -1542
11	12	M6*180	4*30	150.5	238	6"	160	SPSSTC -1543
12	12	M6*240	4*30	197.4	311.5	8"	200	SPSSTC -1544
13	12	M6*290	4*30	224	384.5	10"	250	SPSSTC -1545

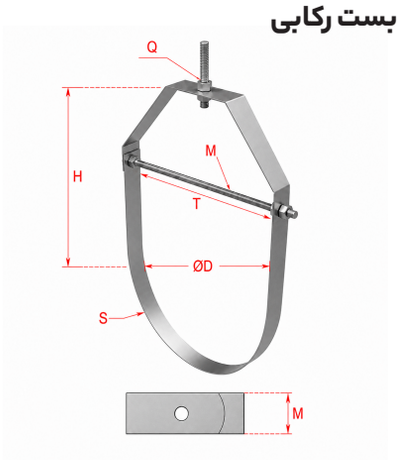

بست کرپی

ردیف	M (mm)	B (mm)	A (mm)	L (mm)	ΦD (inch)	کد محصول
1	M8	30	24	50	1.2	SPSUB - 1546
2	M8	30	30	60	3.4	SPSUB - 1547
3	M8	30	36	70	1	SPSUB - 1548
4	M8	40	46	80	1*1/4	SPSUB - 1549
5	M8	50	52	90	1*1/2	SPSUB - 1550
6	M10	50	64	100	2	SPSUB - 1551
7	M10	50	78	110	2*1/2	SPSUB - 1552
8	M12	60	94	120	3	SPSUB - 1553
9	M12	65	118	130	4	SPSUB - 1554
10	M12	65	146	140	5	SPSUB - 1555
11	M16	90	172	150	6	SPSUB - 1556
12	M16	90	224	160	8	SPSUB - 1557
13	M16	100	278	170	10	SPSUB - 1558
14	M16	100	328	180	12	SPSUB - 1559

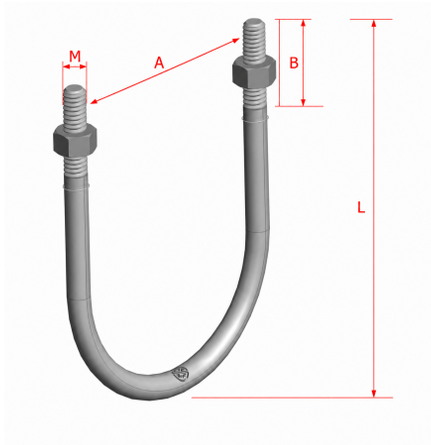

بست سنگین

ردیف	قطعه U K	S*B (mm)	E*F (mm)	M	H (mm)	L (mm)	ΦD		کد کالا
							inch	(mm)	
1	3*25	2*25	11*14	M8*30	41	81	1/2"	20	SPSHC-1631
2	3*25	2*25	11*14	M8*30	42.5	87	3/4"	25	SPSHC-1632
3	3*25	2*25	11*14	M8*30	49.5	94	1"	32	SPSHC-1633
4	3*25	2*25	11*14	M8*30	55	103	1*1/4"	40	SPSHC-1634
5	3*25	2*25	11*14	M8*30	56	111	1*1/2"	50	SPSHC-1635
6	3*25	2*25	11*14	M8*30	66	125	2"	63	SPSHC-1636
7	4*30	3*30	11*14	M8*30	74	141	2*1/2"	75	SPSHC-1637
8	4*30	3*30	11*14	M8*30	78	149	3"	90	SPSHC-1638
9	4*30	3*30	11*22	M10*30	88.5	169	4"	110	SPSHC-1639
10	4*30	3*30	13*16	M10*30	103.5	197	5"	125	SPSHC-1640
11	5*40	5*40	13*16	M10*30	115	220	6"	160	SPSHC-1641
12	5*40	5*40	13*16	M10*30	145	279	8"	200	SPSHC-1642
13	5*40	5*40	13*16	M10*30	173	335	10"	250	SPSHC-1643

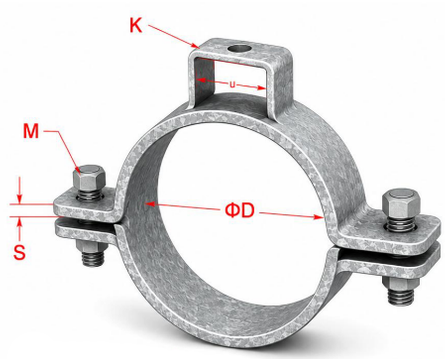

میل راد

جدول میل‌راد

ردیف	تحمل بار (kn)	سایز راد (mm)	کد محصول
1	1.20	M.6	SPSAI-1416
2	2.50	M.8	SPSAI-1417
3	3.66	M.10	SPSAI-1418
4	5.35	M.12	SPSAI-1419
5	7.30	M.14	SPSAI-1420
6	10.20	M.16	SPSAI-1421

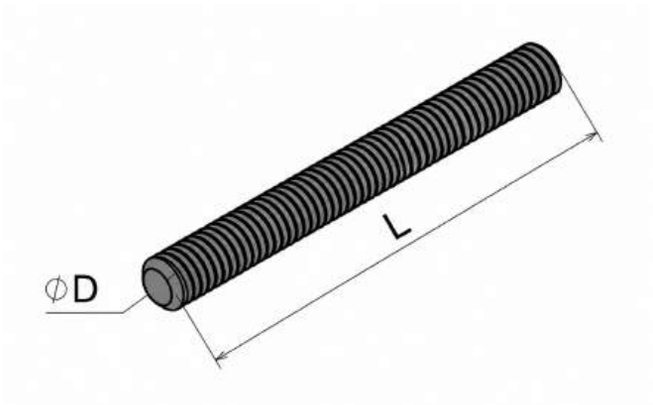

جدول انتخاب پروفیل‌ها، راد و انکر

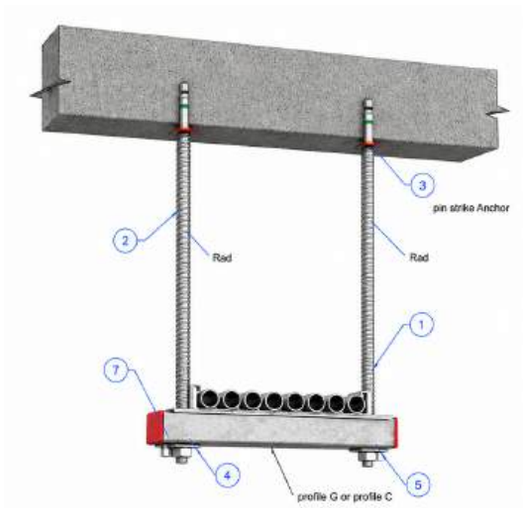

Front View

ردیف	شرح کالا	تعداد	واحد	ابعاد کانال
1	Pofile C35*21*1	0.6	مترطول	50*50 cm
	Rad - m8	1.2	مترطول	
	anchor - m8*30	2	عدد	
2	Pofile C35*35*1.25	1.35	مترطول	125*80 cm
	Rad - m10	2.2	مترطول	
	anchor - m10*40	2	عدد	
3	Pofile C35*35*1.5	1.7	مترطول	125*80 cm
	Rad - m12	3	مترطول	
	anchor - m12*50	2	عدد	
4	Pofile G41*41*2	0.90	مترطول	80*60 cm
	Rad - m13	1.2	مترطول	
	anchor - m12*50	2	عدد	
5	Pofile G41*41*2	2.1	مترطول	220*100 cm
	Rad - m10	3.2	مترطول	
	anchor - m10*40	2	عدد	

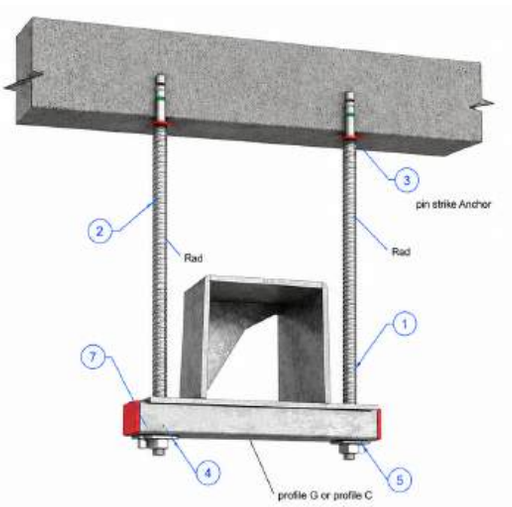

Front View

ردیف	شرح کالا	تعداد	واحد	ابعاد سینی کابل	لدر کابل
1	Pofile C35*21*1- G41*21*2	0.4	مترطول	30 - 5 cm	30 - 20 cm
	Rad - m8	1.2	مترطول		
	anchor - m8*30	2	عدد		
2	Pofile C35*35*1.25 - G41*21*2	0.50	مترطول	40 cm	40 cm
	Rad - m10	1.2	مترطول		
	anchor - m10*40	2	عدد		
3	Pofile C35*35*1.5	0.6	مترطول	50 cm	50 cm
	Rad - m12	1.2	مترطول		
	anchor - m12*50	2	عدد		
4	Pofile G41*41*2	0.70	مترطول	60 cm	60 cm
	Rad - m13	1.2	مترطول		
	anchor - m12*50	2	عدد		
5	Pofile G41*41*2	0.8	مترطول	70 cm	70 cm
	Rad - m10	1.2	مترطول		
	anchor - m10*40	2	عدد		

انکرها

انکر بولت اصطکاکی FAZ II

دارای تاییدیه برای:

بتن ترک‌دار و غیر ترک‌دار C۲۰/۲۵ تا C۵۰/۶۰ و همچنین C۱۲/۱۵ بتن و برای سنگ‌های طبیعی متراکم نیز مناسب است.

مزایای انکرهای سری FAZ II:

- انکر بولت FAZ II با تحمل توانایی بالای باربری، باعث استفاده از اتصالات کمتر و صفحه‌های نگهدارنده (Baseplate) کوچک‌تر و کم‌تر شده که همین مسئله، سبب کاهش هزینه‌ها می‌شود.
- کارایی، استحکام و ضریب امنیت بسیار بالا
- کاهش عمق سوراخکاری (انکراژ)
- هندسه انکر FAZ II سبب توزیع بهینه نیرو می‌شود و این اجازه را می‌دهد کمترین فاصله را تا لبه کار (صفحه نگهدارنده) داشته باشیم و همچنین از Base plateهای نازک و یا در بتن با ضخامت کمتر بتوان استفاده کرد.
- تعداد حداقلی ضربات چکش در هنگام نصب انکر و چرخش کمتر ترک در نصب، آسان‌تر و مطمئن‌تر را سبب می‌شود.

عملکرد (Function):

- تأییدیه‌های جهانی بالاترین ضریب اطمینان و کارایی را تضمین می‌کند. این تأییدیه‌ها حتی استفاده از این محصولات در مناطق زلزله‌خیز (C۲,C۱) را نیز پوشش می‌دهد.
- تأییدیه‌ها فقط برای عمق کاشت استاندارد ((Hef (standard) می‌باشند.
- انکر غلافی FAZ II باعث کاهش عمق سوراخکاری می‌شود که همین مسئله احتمال برخورد با آرماتورهای داخل بتن را کاهش می‌دهد.

توجه شود که حتماً در هنگام نصب از تُرک متر استفاده شود تا از تأییدیه‌ها خارج نگردد.

کاربرد:

- نصب سازه‌های فلزی و چوبی
- نصب داکت کابل‌کشی
- نصب سینی کابل
- نصب ساپورت مدولار
- نصب در و پنجره
- نمای ساختمان

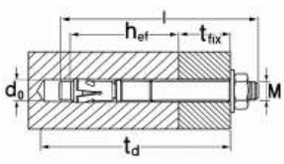



مدل	عمق موثر کاهش داده شده انکر hef,sta (mm)	عمق موثر استاندارد انکر hef,sta (mm)	حداقل ضخامت بتن hmin (mm)	گشتاور مورد نیاز نصب Tinst (Nm)	بار مجاز کششی Nperm (kN)	بار مجاز برشی Vperm (kN)	حداقل فاصله از یکدیگر Smin (mm)	حداقل فاصله از لبه Cmin (mm)	بار مجاز کششی Nperm (kN)	بار مجاز برشی Vperm (kN)	حداقل فاصله از یکدیگر Smin (mm)	حداقل فاصله از لبه Cmin (mm)
	بتن ترک دار								بتن غیر ترک دار			
FAZ II 8	35		80	20	2.4	3.5	40	45	5.0	5.0	40	45
		45	100	20	3.6	6.9	35	40	4.3	6.9	40	40
FAZ II 10	40		80	45	4.3	8.7	40	45	6.1	11.4	40	45
		60	120	45	5.7	11.4	40	45	7.6	11.4	40	45
FAZ II 12	50		100	60	6.1	13.9	50	55	8.5	16.9	50	55
		70	140	60	9.5	16.9	50	55	11.9	16.9	50	55
FAZ II 16	65		140	110	9.0	20.7	65	65	12.6	29.0	65	65
		85	170	110	13.4	31.4	65	65	18.8	31.4	65	65
FAZ II 20		100	200	200	17.1	40.0	95	95	24.0	40.0	95	95
		125	250	270	24.0	49.1	100	100		49.1	100	135

انکر بولت پر قدرت FH II

دارای تاییدیه برای:

بتن ترک‌دار و غیر ترک‌دار C۲۰/۲۵ تا C۵۰/۶۰ و همچنین C۱۲/۱۵ بتن و برای سنگ‌های طبیعی متراکم نیز مناسب است.

مزایای انکرهای سری FH II:

- ساختار انکر و رنج وسیع از مدل‌های مختلف فرم سری به شما امکان طراحی سازه‌های پیچیده را می‌دهد.
- ترکیب ایده‌آل رزوه و غلاف به شما اجازه اعمال نیروی برشی بسیار زیاد بر روی انکر را می‌دهد، بنابراین نقاط اتصال کمتری نیاز است.
- تأییدیه‌های جهانی بالاترین ضریب اطمینان و کارایی را تضمین می‌کند. این تأییدیه‌ها حتی استفاده از این محصولات در مناطق زلزله‌خیز را نیز پوشش می‌دهد.
- هندسه بهینه انکر FH II انرژی مورد نیاز جهت نصب را کاهش می‌دهد.

عملکرد (Function):

- روش نصب Push-through (اتصال بعد از نصب Base plate) استفاده می‌شود.
- پلاستیک مشکی‌رنگ از چرخش انکر موقع سفت کردن جلوگیری می‌کند و همچنین به عنوان یک ناحیه جمع‌شونده جهت جلوگیری از لغزش عمل می‌کند و در نهایت اتصال را وارد محل نصب می‌کند.
- سرهای مختلف باعث انعطاف در طراحی می‌شود.

کاربرد:

- نصب سازه‌های فلزی
- نصب داکت عبور کابل
- نصب سینی کابل
- نصب ساپورت مدولار
- نصب سقف کاذب
- نصب چارچوب‌های آهنی

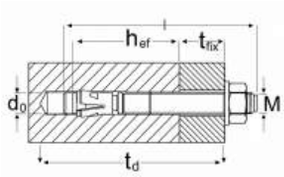



مدل	عمق موثر استاندارد انکر hef,sta (mm)	حداقل ضخامت بتن hmin (mm)	گشتاور مورد نیاز نصب Tinst (Nm)	بار مجاز کششی Nperm (kN)	بار مجاز برشی Vperm (kN)	حداقل فاصله از یکدیگر Smin (mm)	حداقل فاصله از لبه Cmin (mm)	بار مجاز کششی Nperm (kN)	بار مجاز برشی Vperm (kN)	حداقل فاصله از یکدیگر Smin (mm)	حداقل فاصله از لبه Cmin (mm)
				بتن ترک دار				بتن غیر ترک دار			
FH II 10 S	40	80	100	3.6	4.3	40	40	6.5	6.1	40	40
FH II 12 S	60	120	22.5	5.7	15.9	50	50	11.2	18.9	60	60
FH II 15 S	70	140	40.0	7.6	20.1	60	60	14.1	28.2	70	70
FH II 18 S	80	160	80.0	11.9	24.5	70	70	17.2	34.4	80	80
FH II 24 S	100	200	160.0	17.1	34.3	80	80	24.0	48.1	100	100
FH II 28 S	125	250	180.0	24.0	47.9	100	100	33.6	67.2	120	120
FH II 32 S	150	300	200.0	31.5	63.0	120	120	44.2	88.4	160	180

انکرها

کاربرد:

- نصب سازه‌های فولادی
- نصب داکت عبور کابل
- نصب ماشین‌آلات
- نصب ورودی‌ها و درب‌ها
- نصب ساپورت مدولار
- نصب نماهای ساختمانی

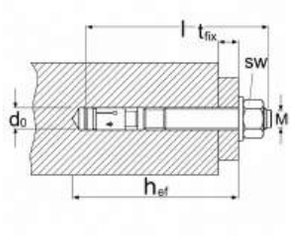

انکر بولت رزوه بلند FBN II

دارای تاییدیه برای:

- بتن ترک‌دار و غیر ترک‌دار در C۲۰/۲۵ و C۵۰/۶۰ و همچنین برای بتن C۱۲/۱۵ و برای سنگ‌های طبیعی متراکم نیز مناسب است.
- عمق کاشت استاندارد، حداکثر ظرفیت باربری را ایجاد می‌کند. بنابراین کمترین اتصالات و پلیت‌های کوچک‌تر مورد نیاز قرار می‌گیرد، مخصوصاً در سقف، همین مسئله سبب کاهش هزینه‌ها می‌شود.
- عمق انکر در نصب انکرهای FBN II کمتر می‌باشد؛ در نتیجه دریل‌کاری کمتر نیاز است و همین امر سبب کاهش زمان مورد نیاز برای نصب می شود.
- مورد استفاده آزاد انکر بولت FBN II مقاومت اجزا را متعادل می‌کند و به شما اجازه می‌دهد از روش نصب (در حالت ایستاده) Stand off استفاده کنید.
- تعداد حداقلی ضربات چکش در هنگام نصب انکر و چرخش کمتر ترک، نصب آسان‌تر و مطمئن‌تر را سبب می‌شود.
- سری انکر از آسیب رسیدن به بولت در حین ضربه جلوگیری می‌کند و همچنین باعث نصب و باز کردن آسان‌تر انکر بولت می‌شود.

عملکرد (Function):

از هر ۳ روش نصب می‌شود:

- اتصال قبل از نصب پلیت Pre-positioned
- اتصال بعد از نصب پلیت Push-through
- اتصال ایستاده Stand-off

در حین پیچش مهره (Torque)، بدنه انکر به سمت بیرون کشیده می‌شود و گیره غلاف (expansion clip) در جهت مخالف باز می‌شود.

اگر به‌صورت سر نصب می‌کنید، توصیه می‌کنیم برای راحتی و سرعت بیشتر از ابزار نصب انکر FABS استفاده کنید.



مدل	عمق موثر کاهش داده شده انکر hef,sta (mm)	عمق موثر استاندارد انکر hef,sta (mm)	حداقل ضخامت بتن hmin (mm)	گشتاورد مورد نیاز نصب Tinst (Nm)	بار مجاز کششی Nperm (kN)	بار مجاز برشی Vperm (kN)	حداقل فاصله از یکدیگر Smin (mm)	حداقل فاصله از لبه Cmin (mm)
بتن غیر ترک دار								
FBN II 6		30	100	4	2.9	3.4	40	40
FBN II 8	30		100	15	2.9	7.1	40	40
		40	100	15	6.1	7.6	40	40
FBN II 10	40		100	30	6.1	12	50	80
		50	100	30	8.5	12	50	50
FBN II 12	50		100	50	8.5	17.9	70	100
		65	120	50	12.6	17.9	70	70
FBN II 16	65		120	100	12.6	29	90	120
		80	160	100	17.2	31.5	90	90
FBN II 20	80		160	200	17.2	38.3	120	120
		105	200	200	25.9	38.3	120	120

کاربرد:

- خطوط لوله و کانال‌های تهویه
- ساپورت‌های تأسیساتی
- سیستم‌های آب‌پاش
- سیم و لوله‌های کابل
- نصب ساپورت مدولار
- سازه‌های فلزی

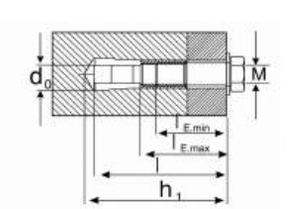

انکر رزوه داخل EA N

مناسب برای:

بتن C۱۲/۱۵ غیر ترک‌دار
سنگ طبیعی با ساختار متراکم
انکر از آلیاژ مورد استفاده سبک در سقف، برای نصب اتصالات معلق و سری

مزایای انکرهای سری EA N:

- مناسب برای بتن غیر ترک‌دار و ترک‌دار در حالت سری
- مناسب برای تمام پیچ‌ها و رزوه‌ها
- عمق انکراژ کم، زمان سوراخ‌کاری را کاهش می‌دهد و به این ترتیب نصب آسان می‌گردد.
- سطح یکپارچه انکر اجازه می‌دهد که آیتم متصل‌شده چندین بار متصل و منفصل شود.
- انکر EAN مناسب برای اتصال قبل از نصب می‌باشد.

عملکرد (Function):

- انکر EAN با رزوه داخلی مناسب برای اتصال قبل از نصب می‌باشد.
- هنگامی که سر ابزار نصب EAWH داخل انکر قرار می‌گیرد، بعد از اعمال ضربات چکش باعث باز شدن انکر در سوراخ می‌گردد.



مدل	عمق موثر انکر hef (mm)	عمق سوراخکاری ho (mm)	قطر سوراخکاری do (mm)	حداقل ضخامت بتن hmin (mm)	حداکثر گشتاورد Tinst, max (Nm)	بار پیشنهادی Nrec (kN)	حداقل فاصله از یکدیگر Smin (mm)	حداقل فاصله از لبه Cmin (mm)
بتن غیر ترک دار								
EA N M6	25	25	8	100	4	1.5	3 hef	1.5 hef
EA N M8	30	30	10	100	8	2.1	3 hef	1.5 hef
EA N M10	40	40	12	100	15	3.3	3 hef	1.5 hef
EA N M12	50	50	15	100	33	4.8	3 hef	1.5 hef
EA N M16	65	65	20	130	60	7	3 hef	1.5 hef
EA N M20	80	80	25	160	120	9.5	3 hef	1.5 hef

انکرها

انکر رزوه داخل EA II

دارای تاییدیه برای:

بتن ترک‌دار در C۲۰/۲۵و C۵۰/۶۰ برای اتصال سری در سیستم‌های غیر سازه‌ای
بتن غیر ترک‌دار در C۲۰/۲۵ و C۵۰/۶۰ C۵۰/۶۰

همچنین مناسب برای:

بتن ترک‌دار C۱۲/۱۵
سنگ طبیعی با ساختار متراکم

مزایای انکرهای سری EA II:

- لبه برجسته انکر غلافی از لیز خوردن در هنگام نصب جلوگیری می‌کند و بدین ترتیب از نصب انکر اطمینان حاصل می‌شود.
- رزوه داخل به این معناست که امکان استفاده از پیچ یا راد رزوه شده استاندارد برای اتصال ایده‌آل در نظر گرفته شده است.
- ابزار نصب انکر EMS امکان نصب راحت‌تر، به‌خصوص در مورد نصب‌های سر در، فراهم می‌کند.
- ابزار نصب انکر EHS PLUS، کنترل ساده از نصب انکر و همچنین افزایش ایمنی را فراهم می‌کند.
- نقطه اتصال مشکی‌رنگ در انکرهای ۲/۵سانتی‌متر ، mmhef ۲۵ مانع بیرون افتادن انکر از سوراخ قبل از نصب کامل می‌شود.

عملکرد (Function):

- انکر EA II مناسب برای اتصال قبل از نصب می‌باشد.
- نصب انکر در سوراخ و کوبیدن انکر تا سطح تراز با استفاده از چکش می‌باشد.
- غلاف این انکر به وسیله ابزار نصب EHS plus (جایگزین EMS) در عمق سوراخکاری باز می‌گردد.
- ابزار نصب باید روی لبه انکر نشسته و برای نصب صحیح و کامل از این موضوع اطمینان حاصل شود.
- برای استفاده در سوراخ‌های کاری شده می‌توان از انکر بول EA II M۱۲*۵۰ D یا از انکر بولت EA M۱۲*۵۰ N D استفاده نمود.

کاربرد:

- خطوط لوله و کانال‌های تهویه
- سیستم‌های آب‌پاش
- سیم و لوله‌های کابل
- نصب ساپورت مدولار
- سازه‌های فلزی
- ماشین‌ها

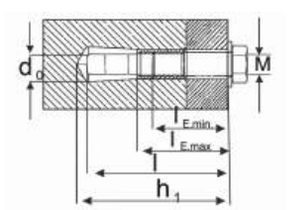



مدل	عمق کاشت انکر hef (mm)	حداقل ضخامت بتن hmin (mm)	حداکثر گشتاور Tinst,max (Nm)	بار مجاز Fperm (kN)	حداقل فاصله از یکدیگر Smin (mm)	حداقل فاصله از لبه cmin (mm)
				بتن غیر ترک دار		
EA II M 6×25	25	80	8	1.4	50	100
EA II M 8×25	25	80	15	1.5	60	100
EA II M 10×25	40	80	15	3.0	35	150
EA II M 12×25	50	100	35	4.5	145	200

انکر بولت پر قدرت FSA

دارای تاییدیه برای:

بتن غیر ترک‌دار در C۱۲/۱۵ و C۲۰/۲۵ و سنگ‌های طبیعی متراکم

مزایای انکرهای سریFSA:

- شکل مناسب محصول، نیروی لازم جهت نصب را به حداقل می‌رساند و امکان استفاده در فضاهای بسیار محدود را فراهم می‌کند. این موضوع باعث نصبی ساده برای کاربر می‌شود.
- طراحی انکر به نحوی است که امکان استفاده از اشکال متفاوت اتصال برای راه‌حل‌های مختلف طراحی را ممکن می‌سازد. سر شش گوش (نوع S)، مهره و واشر (نوع B)
- پیچ اتصال جداشدنی، امکان جداسازی سطح را از پیچ فراهم می‌کند.

عملکرد (Function):

- انکر FSA مناسب برای (Push–through) اتصال بعد از نصب پلیت می‌باشد.
- در حین پیچش ترکمتر (Torque)، بدنه انکر به سمت بیرون کشیده می‌شود و گیره غلاف (expansion clip) در جهت مخالف باز می‌شود.
- حالت هلالی شکل روی انکر در اثر پیچش ترکمتر با ایجاد مچالگی باعث ایجاد فشار بر روی پلیت و پی زیر ساخت می‌گردد.

کاربرد:

- نصب راه‌پله
- نصب کنسول‌ها
- نصب داکت کابل‌کشی
- نصب ورودی‌ها و درب‌ها
- نما
- نصب ساپورت مدولار

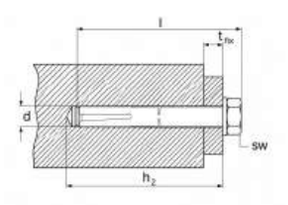



مدل	عمق موثر انکر hef (mm)	حداقل ضخامت بتن hmin (mm)	گشتاور نصب Tinst (Nm)	بارکششی پیشنهادی Nrec (kN)	بار برشی پیشنهادی Vrec (kN)	حداقل فاصله از یکدیگر Smin (mm)	حداقل فاصله از لبه cmin (mm)
					بتن غیر ترک‌دار		
FSA 8	35	70	8.0	2.0	3.4	70	50
FSA 10	40	80	25.0	3.5	6.3	80	60
FSA 12	50	100	40.0	5.0	9.9	100	75

انکرها

کاربرد:

- نصب ساپورت مدولار
- پروفیل‌های فلزی
- موانع حفاظت
- انکر موقت، به عنوان مثال تجهیز سایت ساختمانی
- حیاط خلوت

پیچ همه کاره FBS II

دارای تاییدیه برای:

بتن ترک‌دار و غیر ترک‌دار در C۲۰/۲۵ تا C۵۰/۶۰ و همچنین مناسب برای:
بتن C۱۲/۱۵ و مصالح ساختمانی مستحکم و با ساختار متراکم

مزایای انکرهای سری S Plug:

- دارای بهترین انعطاف ممکن در بارگذاری و همچنین ضخامت اتصال تا سه برابر.
- شکل هندسی دندانه‌های اره‌ای اجازه می‌دهد به سرعت وارد بتن شود.
- نیازی به تمیز کردن سوراخ هنگام نصب در سقف یا کف و یا هنگام استفاده از مته حفاری با مکش نمی‌باشد.
- انکراژاین انکر عاری از فشار انبساطی است و کمترین فاصله ممکن از یکدیگر را دارد.
- تاییدیه ETA. کاربرد در بتن ترک‌دار و همچنین عملکرد لرزه‌ای برای دسته C۱ و C۲ را پوشش می‌دهد.
- امکان تنظیم مطابق با تاییدیه (دو بار باز و بسته کردن پیچ) باعث اضافه نمودن مصالح زیر و یا هم‌سطح صفحه پلیت می‌گردد.

عملکرد (Function):

- FBS II مناسب برای Push-through installation (اتصال بعد از نصب پلیت).
- هنگام نصب در سقف و کف، نیازی به تمیز کردن سوراخ نمی‌باشد. برای سوراخ از قطر سوراخ متناسب، سوراخ‌کاری می‌کند.
- با استفاده از بکس شارژی یا برقی با سری مناسب یا با ترک‌متر مخصوص قابل نصب می‌باشد.
- پیچیده شدن کامل اتصال با سر پیچ، نصب صحیح پیچ را ضمانت می‌کند. (کنترل چشمی نصب)

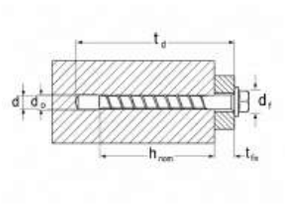



مدل	عمق موثر استاندارد انکر hef,sta (mm)	حداقل ضخامت بتن hmin (mm)	گشتاور مورد نیاز نصب Tinst (Nm)	بتن ترک دار				بتن غیر ترک دار			
				بار مجاز کششی Nperm (kN)	بار مجاز برشی Vperm (kN)	حداقل فاصله از یکدیگر smin (mm)	حداقل فاصله از لبه cmin (mm)	بار مجاز کششی Nperm (kN)	بار مجاز برشی Vperm (kN)	حداقل فاصله از یکدیگر smin (mm)	حداقل فاصله از لبه cmin (mm)
FBS II 8	50	100	≤ 600	2.9	4.2	35	35	5.9	5.9	35	35
	65	120		5.7	9.0	35	35	9.0	9.0	35	35
FBS II 10	55	100	≤ 650	4.3	4.8	40	40	6.8	6.8	40	40
	65	120		5.7	12.5	40	40	8.8	14.0	40	40
	85	140		9.6	16.6	40	40	13.5	16.6	40	40
FBS II 12	60	110		5.5	11.0	50	50	7.7	15.2	50	50
	75	130		8.0	15.2	50	50	11.2	15.2	50	50
	100	150		12.5	20.3	50	50	17.5	20.3	50	50
FBS II 14	65	120		6.1	12.1	60	60	8.5	17.0	60	60
	85	140		9.4	18.8	60	60	13.2	22.1	60	60
	115	180		15.4	29.4	60	60	21.6	29.4	60	60

کاربرد:

- نصب سازه‌های فولادی
- نصب داکت عبور کابل
- نصب ماشین‌آلات
- نصب ساپورت مدولار
- نصب ورودی‌ها و درب‌ها
- نصب نمای ساختمان

انکر بولت رزوه بلند FWA

بتن غیر ترک‌دار در C۲۰/۲۵ تا C۵۰/۶۰ سنگ‌های طبیعی با ساختار متراکم

مزایای انکرهای سری FWA:

- قطر رزوه از ۶ تا ۲۰ میلی‌متر می‌باشد. نسخه استیل گالوانیزه (Hot-dipped galvanized) gvz مناسب برای استفاده در محیط بیرونی می‌باشد.
- نسخه استیل با گالوانیزه ضخیم‌تر Hot-dipped galvanized مناسب برای استفاده در محیط بیرونی می‌باشد.

عملکرد (Function):

- Push-through اتصال بعد از نصب base plate.
- هنگامی که مهره شش‌ضلعی محکم می‌شود پیچ به داخل غلاف کشیده شده و در جداره سوراخ دیوار محکم می‌شود.

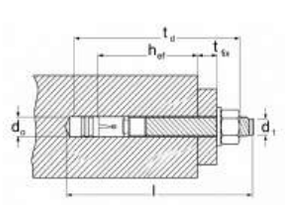



مدل	نوع فلز	عمق موثر کاهش داده شده انکر hef,sta (mm)	عمق موثر استاندارد انکر hef,sta (mm)	حداقل ضخامت بتن hmin (mm)	گشتاور مورد نیاز نصب Tinst (Nm)	بتن غیر ترک دار					
						بار مجاز کششی Nperm (kN)	بار مجاز برشی Vperm (kN)	حداقل فاصله از یکدیگر smin (mm)	حداقل فاصله از لبه cmin (mm)		
FWA M6	gvz & hdg	25	6	100	7.5	1.3	1.3	80	40		
		35	6	100	7.5	2.1	2.1	100	50		
FWA M8	gvz & hdg	25	8	100	15	1.4	1.4	80	40		
		30	8	100	15	1.8	1.8	90	45		
		40	8	100	15	2.8	2.8	120	60		
FWA M10	gvz & hdg	30	10	100	30	1.8	1.8	90	45		
		40	10	100	30	2.8	2.8	120	60		
		50	10	100	30	3.8	3.8	150	75		
FWA M12	gvz & hdg	40	12	100	50	3.2	3.2	120	60		
		50	12	100	50	4.4	4.5	150	45		
		60	12	120	50	5.8	4.8	180	90		
FWA M16	gvz & hdg	50	16	100	100	4.4	4.5	150	75		
		65	16	130	100	6.2	6.2	200	100		
		80	16	160	100	8.5	8.5	240	120		
FWA M20	gvz & hdg	80	20	160	200	9.7	9.7	240	120		
		100	20	200	200	13.5	13.5	300	150		

سینی کابل - براکت ها

سینی کابل های شرکت تولیدی پروفیل‌سازه در دو نوع ۴ و ۶ خم، با پانچ های لوبیایی و تلفیقی از لوبیایی و گرد به صورت گالوانیزه گرم و سرد طبق استاندارد تولید می گردد. براکت ها و دستک های تولیدی این شرکت برای بارهای سنگین و سبک طراحی و تولید می شوند و طراحی آنها به گونه ای است که به راحتی قابل نصب می باشد و همچنین تولید نردبان کابلی با رعایت استانداردهای ملی و بین المللی، بطوریکه کمترین مقدار ضایعات ورق و بیشترین استحکام تحمل بار و دوام کافی را در شرایط مختلف آب و هوایی کشور دارا باشد.

جدول مشخصات سینی‌کابل۴ خم و لدر



نام محصول	ابعاد
SPSTF-1251	سایز 5CM
SPSTF-1252	سایز 10CM
SPSTF-1253	سایز 20CM
SPSTF-1254	سایز 30CM
SPSTF-1255	سایز 40CM
SPSTF-1256	سایز 50CM
SPSTF-1257	سایز 60CM
SPSTF-1258	سایز 70CM



نام محصول	ابعاد
SPSTF-1259	سایز 5CM
SPSTF-1260	سایز 10CM
SPSTF-1261	سایز 20CM
SPSTF-1262	سایز 30CM
SPSTF-1263	سایز 40CM
SPSTF-1264	سایز 50CM
SPSTF-1265	سایز 60CM
SPSTF-1266	سایز 70CM



نام محصول	ابعاد
SPSTF-1267	سایز 5CM
SPSTF-1268	سایز 10CM
SPSTF-1269	سایز 20CM
SPSTF-1270	سایز 30CM
SPSTF-1271	سایز 40CM
SPSTF-1272	سایز 50CM
SPSTF-1273	سایز 60CM
SPSTF-1274	سایز 70CM



نام محصول	ابعاد
SPSTF-1275	سایز 5CM
SPSTF-1276	سایز 10CM
SPSTF-1277	سایز 20CM
SPSTF-1278	سایز 30CM
SPSTF-1279	سایز 40CM
SPSTF-1280	سایز 50CM
SPSTF-1281	سایز 60CM
SPSTF-1282	سایز 70CM



نام محصول	ابعاد
SPSTF-1283	سایز 5CM
SPSTF-1284	سایز 10CM
SPSTF-1285	سایز 20CM
SPSTF-1286	سایز 30CM
SPSTF-1287	سایز 40CM
SPSTF-1288	سایز 50CM
SPSTF-1289	سایز 60CM
SPSTF-1290	سایز 70CM



نام محصول	ابعاد
SPSTF-1291	سایز 5CM
SPSTF-1292	سایز 10CM
SPSTF-1293	سایز 20CM
SPSTF-1294	سایز 30CM
SPSTF-1295	سایز 40CM
SPSTF-1296	سایز 50CM
SPSTF-1297	سایز 60CM
SPSTF-1298	سایز 70CM



نام محصول	ابعاد
SPSTF-1299	تبدیل 5 به 10
SPSTF-1300	تبدیل 10 به 20
SPSTF-1301	تبدیل 20 به 30
SPSTF-1302	تبدیل 30 به 40
SPSTF-1303	تبدیل 40 به 50
SPSTF-1304	تبدیل 50 به 60
SPSTF-1305	تبدیل 60 به 70



نام محصول	ابعاد
SPSTF-1306	تبدیل 5 به 10
SPSTF-1307	تبدیل 10 به 20
SPSTF-1308	تبدیل 20 به 30
SPSTF-1309	تبدیل 30 به 40
SPSTF-1310	تبدیل 40 به 50
SPSTF-1311	تبدیل 50 به 60
SPSTF-1312	تبدیل 60 به 70



نام محصول	ابعاد
SPSTF-1313	رابط 5W
SPSTF-1314	رابط 10W
SPSTF-1315	رابط 20W
SPSTF-1316	رابط 30W
SPSTF-1317	رابط 40W
SPSTF-1318	رابط 50W
SPSTF-1319	رابط 60W



نام محصول	ابعاد
SPSLA -1645	سایز 10CM
SPSLA -1646	سایز 20CM
SPSLA -1647	سایز 30CM
SPSLA -1648	سایز 40CM
SPSLA -1649	سایز 50CM
SPSLA -1650	سایز 60CM
SPSLA -1651	سایز 70CM

سینی کابل - براکت ها

جدول مشخصات سینی‌کابل ۶ خم



نام محصول	ابعاد
سینی کابل	
SPSTS-1320	سایز 5CM
SPSTS-1321	سایز 10CM
SPSTS-1322	سایز 20CM
SPSTS-1323	سایز 30CM
SPSTS-1324	سایز 40CM
SPSTS-1325	سایز 50CM
SPSTS-1326	سایز 60CM
SPSTS-1327	سایز 70CM



نام محصول	ابعاد
زانوی 90 درجه	
SPSTS-1328	سایز 5CM
SPSTS-1329	سایز 10CM
SPSTS-1330	سایز 20CM
SPSTS-1331	سایز 30CM
SPSTS-1332	سایز 40CM
SPSTS-1333	سایز 50CM
SPSTS-1334	سایز 60CM
SPSTS-1335	سایز 70CM



نام محصول	ابعاد
زانوی 45 درجه	
SPSTS-1336	سایز 5CM
SPSTS-1337	سایز 10CM
SPSTS-1338	سایز 20CM
SPSTS-1339	سایز 30CM
SPSTS-1340	سایز 40CM
SPSTS-1341	سایز 50CM
SPSTS-1342	سایز 60CM
SPSTS-1343	سایز 70CM



نام محصول	ابعاد
سه راهی	
SPSTS-1344	سایز 5CM
SPSTS-1345	سایز 10CM
SPSTS-1346	سایز 20CM
SPSTS-1347	سایز 30CM
SPSTS-1348	سایز 40CM
SPSTS-1349	سایز 50CM
SPSTS-1350	سایز 60CM
SPSTS-1351	سایز 70CM



نام محصول	ابعاد
سه راهی تبدیل	
SPSTS-1352	سایز 5CM
SPSTS-1353	سایز 10CM
SPSTS-1354	سایز 20CM
SPSTS-1355	سایز 30CM
SPSTS-1356	سایز 40CM
SPSTS-1357	سایز 50CM
SPSTS-1358	سایز 60CM
SPSTS-1359	سایز 70CM



نام محصول	ابعاد
چهار راه	
SPSTS-1360	سایز 5CM
SPSTS-1361	سایز 10CM
SPSTS-1362	سایز 20CM
SPSTS-1363	سایز 30CM
SPSTS-1364	سایز 40CM
SPSTS-1365	سایز 50CM
SPSTS-1366	سایز 60CM
SPSTS-1367	سایز 70CM



نام محصول	ابعاد
تبدیل دو طرفه	
SPSTS-1368	تبدیل 5 به 10
SPSTS-1369	تبدیل 10 به 20
SPSTS-1370	تبدیل 20 به 30
SPSTS-1371	تبدیل 30 به 40
SPSTS-1372	تبدیل 40 به 50
SPSTS-1373	تبدیل 50 به 60
SPSTS-1374	تبدیل 60 به 70



نام محصول	ابعاد
تبدیل یک طرفه	
SPSTS-1375	تبدیل 5 به 10
SPSTS-1376	تبدیل 10 به 20
SPSTS-1377	تبدیل 20 به 30
SPSTS-1378	تبدیل 30 به 40
SPSTS-1379	تبدیل 40 به 50
SPSTS-1380	تبدیل 50 به 60
SPSTS-1381	تبدیل 60 به 70



نام محصول	ابعاد
رابط	
SPSTS-1382	رابط 5W
SPSTS-1383	رابط 10W
SPSTS-1384	رابط 20W
SPSTS-1385	رابط 30W
SPSTS-1386	رابط 40W
SPSTS-1387	رابط 50W
SPSTS-1388	رابط 60W

مشخصات فنی براکت‌ها

جدول مشخصات براکت دیواری



ردیف	کد محصول	طول	ضخامت
1	SPSBW-1389	10 cm	2.5 mm
2	SPSBW-1390	20 cm	2.5 mm
3	SPSBW-1391	30 cm	2.5 mm
4	SPSBW-1392	40 cm	2.5 mm
5	SPSBW-1393	50 cm	2.5 mm
6	SPSBW-1394	60 cm	2.5 mm
7	SPSBW-1395	70 cm	2.5 mm

جدول مشخصات براکت C۳۵



ردیف	کد محصول	طول	ضخامت
1	SPSBC-1396	10 cm	2.5 mm
2	SPSBC-1397	20 cm	2.5 mm
3	SPSBC-1398	30 cm	2.5 mm
4	SPSBC-1399	40 cm	2.5 mm
5	SPSBC-1400	50 cm	2.5 mm
6	SPSBC-1401	60 cm	2.5 mm
7	SPSBC-1402	70 cm	2.5 mm

جدول مشخصات براکت G۴۱



ردیف	کد محصول	طول	ضخامت
1	SPSBG-1403	10 cm	2.5 mm
2	SPSBG-1404	20 cm	2.5 mm
3	SPSBG-1405	30 cm	2.5 mm
4	SPSBG-1406	40 cm	2.5 mm
5	SPSBG-1407	50 cm	2.5 mm
6	SPSBG-1408	60 cm	2.5 mm
7	SPSBG-1409	70 cm	2.5 mm

مشخصات فنی دستک‌ها

جدول مشخصات دستک C۳۵



ردیف	کد محصول	طول	ضخامت
1	SPSCM-1113	C 70 mm	2.5 mm
2	SPSCM-1114	C 120 mm	2.5 mm
3	SPSCM-1115	C 220 mm	2.5 mm
4	SPSCM-1116	C 320 mm	2.5 mm
5	SPSCM-1117	C 420 mm	2.5 mm
6	SPSCM-1118	C 520 mm	2.5 mm
7	SPSCM-1119	C 620 mm	2.5 mm

جدول مشخصات دستک G۴۱



ردیف	کد محصول	طول	ضخامت
1	SPSGM-1120	G 70 mm	2.5 mm
2	SPSGM-1121	G 120 mm	2.5 mm
3	SPSGM-1122	G 220 mm	2.5 mm
4	SPSGM-1123	G 320 mm	2.5 mm
5	SPSGM-1124	G 420 mm	2.5 mm
6	SPSGM-1125	G 520 mm	2.5 mm
7	SPSGM-1126	G 620 mm	2.5 mm

جدول مشخصات دستک جوشی C۳۵



ردیف	کد محصول	طول	ضخامت
1	SPSCP -1127	C 70 mm	2.5 mm
2	SPSCP -1128	C 120 mm	2.5 mm
3	SPSCP -1129	C 220 mm	2.5 mm
4	SPSCP -1130	C 320 mm	2.5 mm
5	SPSCP -1131	C 420 mm	2.5 mm
6	SPSCP -1132	C 520 mm	2.5 mm
7	SPSCP -1133	C 620 mm	2.5 mm

جدول مشخصات دستک جوشی G۴۱



ردیف	کد محصول	طول	ضخامت
1	SPSGP -1134	G 70 mm	2.5 mm
2	SPSGP -1135	G 120 mm	2.5 mm
3	SPSGP -1136	G 220 mm	2.5 mm
4	SPSGP -1137	G 320 mm	2.5 mm
5	SPSGP -1138	G 420 mm	2.5 mm
6	SPSGP -1139	G 520 mm	2.5 mm
7	SPSGP -1140	G 620 mm	2.5 mm

فلنچ و اتصالات

هدف از تولید محصول جدید

برای بیشتر کارها استانداردهای مربوط به ماده و روش ساخت تدوین شده است که معمولاً از استاندارد SMACNA تبعیت می‌شود.
نشت هوا از درزها و اتصالات کانال می‌تواند علت اصلی افت انرژی باشد، افزایش مصرف برق و آلایندگی هوا و در نتیجه افزایش هزینه‌ها را در پی داشته باشد. در روش سنتی حتی با کار دقیق عوامل نصب، یک سیستم به طور کامل هوابندی نشده و ممکن است تا ۳۰% هوا هدر رود. در این روش جوشکاری، رنگ و ضدزنگ، سوراخکاری و سنگین بودن فلنچ و زمان‌بر بودن تولید به هیچ وجه مقرون به صرفه نبوده و بسیار پرهزینه است. در محصول جدید هیچ گونه نیازی به جوشکاری، رنگ و ضدزنگ و سوراخکاری نیست و محصول از ورق گالوانیزه تولید می‌شود و بسیار کم هزینه و سریع‌تر از روش سنتی می‌باشد. متأسفانه در کارهای کوچک نیز هیچ‌گونه توجهی به نشتی هوا نمی‌شود. یکی دیگر از معایب روش سنتی عدم درزگیری مناسب اتصالات عرضی کانال، به دلیل فضای کم بین قسمت بالای کانال هوا و سقف می‌باشد.
از این رو کارشناسان این شرکت با بررسی‌های دقیق به این نتیجه رسیدند که محصول جدید را جایگزین روش سنتی نمایند.

جدول مشخصات فنی پروفیل فلنچ



کد محصول	ابعاد کانال (mm)	ضخامت ورق (mm)	فلنچ تقویتی	بیشترین طول (mm)	سایز فلنچ (mm)
SPSFD-1560	600	0.6	-	1250	20
SPSFD-1561	1400-600	0.7	-	1250	30
SPSFD-1562	2500-1401	1.0	1	1250	40

جدول مشخصات فنی گوشه و کلیپس



کد محصول	کالا	ضخامت ورق (mm)	سایز (mm)
SPSCO-1563	گوشه	2	20
SPSCO-1564	گوشه	2.5	30
SPSCO-1565	گوشه	3	40
SPSCL-1566	کلیپس	2.5	-

فلنچ و اتصالات

نوار درزگیر فلنچ ضد اشتعال



5×5 (mm)	5×40 (mm)	5×30 (mm)	5×25 (mm)	5×20 (mm)	5×15 (mm)	3×15 (mm)	مقاومت در دما و حرارت	کد محصول	مواد یا جنس استفاده شده
0550.EV	0540.EV	0530.EV	0525.EV	0520.EV	0515.EV	0315.EV	-20℃ / +50℃	RTL	EVA
0550.EP	0540.EP	0530.EP	0525.EP	0520.EP	0515.EP	0315.EP	-20℃ / +50℃	RTL	EPDM
0550.NR	0540.NR	0530.NR	0525.NR	0520.NR	0515.NR	0315.NR	-45℃ / +110℃	RTL	Neoprene
0550.RF	0540.RF	0530.RF	0525.RF	0520.RF	0515.RF	0315.RF	-200℃ / +115℃	RTL	Rubber Foam

گام‌های استفاده از فلنچ گالوانیزه کانال

۱- ابتدا لازم است پروفیل فلنچ کانال بنا بر اندازه‌های جدول مقابل به میزان مشخص شده کوتاه‌تر از عرض یا طول بیرونی کانال بریده شود. به عنوان مثال برای کانال با ابعاد ۳۰ سانتی‌متر اگر از پروفیل سایز ۲۰ استفاده گردد، لازم است ۴ پروفیل به میزان ۲۷ تا ۲۷۲ میلی‌متر (۲۸–۳۰ میلی‌متر کوتاه‌تر) بریده شود.

کد محصول	سایز فلنچ	میزان کاهش در طول پروفیل
SPSFD-1560	20	30-28 mm
SPSFD-1561	30	26-24 mm
SPSFD-1562	40	36-34 mm

۲- گوشه‌های کانال حتماً می‌بایست به قطعات گوشه فلنچ چسبانده شوند. نکته مهم: در صورت عدم تماس کامل چهارچوب فلنچ با قسمت کناری کانال می‌توان با اعمال ضربات خفیف به روی قسمت پایینی قاب، سعی در جا انداختن آن نمود.



۳- نوار درزگیر را با شروع از گوشه یک عرض کانال (بین دو گوشه کانال) روی لبه قاب بچسبانید. ابعاد لبه درزگیر طبق جدول مقابل انتخاب گردد.

پروفیل فلنچ	سایز نوار درزگیر
SPSFD-1560	20×5 mm
SPSFD-1561	30×5 mm
SPSFD-1562	40×5 mm

۴- پس از نصب قاب فلنچ روی مقطع کانال می‌توان از دستگاه گلزن و پیچ سرمته‌ای و پیچ مهره سر قارچی شماره ۶×۱۵ میلی‌متر استفاده کرد.

میزان فشار	فاصله کلیپس‌ها
کم	350 mm
متوسط	250 mm
زیاد	150 mm

مزایای عایق الاستومری

عایق های الاستومری به دلیل قابلیت های فنی بسیار خوب، بهترین انتخاب برای تهویه مطبوع و سیستم های سرمایشی و گرمایشی، صنایع برودتی در محدوده دمای ۷۰- تا ۱۲۰+ درجه سلسیوس می باشند.
ضریب انتقال حرارتی عایق الاستومری بسیار پایین بوده و برخلاف عایق های دیگر در مدت زمان طولانی ثابت می ماند که همین امر باعث افزایش بازدهی آن می گردد. مواد عایق سلول بسته همچنین مقاومت بسیار عالی در برابر نفوذ بخار و رطوبت از خود نشان می دهد. این عایق ها در معرض آتش نه تنها مشتعل نشده بلکه مانع پیشروی آتش نیز می شوند و در این زمینه استانداردهای لازم را نیز دارند. مزایای دیگر این عایق شامل بازدهی فوق العاده مطلوب، نصب سریع و آسان، انعطاف پذیری فوق العاده مطلوب و قابل نصب در کلیه سطوح می باشد.
عایق های رولی به صورت پشت چسب دار مسلح و غیرمسلح و همچنین با روکش های آلومینیومی ۱۳۰-۱۷۰-۲۳۰ مسلح و غیرمسلح عرضه می شود.

جدول ضخامت و اندازه عایق الاستومری رولی

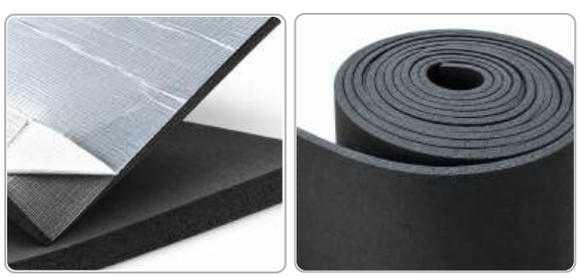

ردیف	کد محصول	ضخامت (میل)	عرض ورق ۱۰۰۰ (متر مربع رول)	عرض ورق ۱۲۰۰ (متر مربع رول)
1	SPSEI-1571	6	30	32
2	SPSEI-1572	9	20	24
3	SPSEI-1573	13	14	16 / 8
4	SPSEI-1574	19	10	12
5	SPSEI-1575	25	8	9 / 6

جدول مشخصات فنی ODE

ردیف	نام برند	ODC
1	نوع عایق	الاستومریک
2	دانسیته	35Kg/m3 _ 45Kg/m3
3	ضریب انتقال حرارت	0.034 (-200C)
		0.034 (00C)
		0.038 (-200C)
4	واکنش آتش‌سوزی	B-s3 d0
5	گواهی‌نامه	TSE-CE

جدول مشخصات فنی One Flex

ردیف	نام برند	One Flex
1	نوع عایق	الاستومریک NBR
2	دانسیته	55 Kg/m3
3	ضریب انتقال حرارت	0.034 w/mk
4	واکنش آتش‌سوزی	کلاس صفر
5	گواهی‌نامه	دارد

عایق الاستومری



جدول ضخامت و اندازه عایق الاستومری لوله‌ای

ردیف	کد محصول	عنوان	قطر داخلی	لوله مسی inch	لوله آهنی inch
1	عایق الاستومری لوله ای سایز 8	8	"1/4	-	SPSPEI-1576
2	عایق الاستومری لوله ای سایز 10	10	"3/8	-	SPSPEI-1577
3	عایق الاستومری لوله ای سایز 12	12	"1/2	-	SPSPEI-1578
4	عایق الاستومری لوله ای سایز 16	16	"5/8	-	SPSPEI-1579
5	عایق الاستومری لوله ای سایز 18	18	"3/4	-	SPSPEI-1580
6	عایق الاستومری لوله ای سایز 20	20	-	-	SPSPEI-1581
7	عایق الاستومری لوله ای سایز 22	22	"7/8	-	SPSPEI-1582
8	عایق الاستومری لوله ای سایز 25	25	-	-	SPSPEI-1583
9	عایق الاستومری لوله ای سایز 28	28	"1 1/8	-	SPSPEI-1584
10	عایق الاستومری لوله ای سایز 32	32	-	-	SPSPEI-1585
11	عایق الاستومری لوله ای سایز 35	35	"1 3/8	"1	SPSPEI-1586
12	عایق الاستومری لوله ای سایز 42	42	"1 5/8	"1 1/4	SPSPEI-1587
13	عایق الاستومری لوله ای سایز 48	48	"1 7/8	"1 1/2	SPSPEI-1588
14	عایق الاستومری لوله ای سایز 60	60	-	"2	SPSPEI-1589
15	عایق الاستومری لوله ای سایز 76	76	"2 7/8	"2 1/2	SPSPEI-1590
16	عایق الاستومری لوله ای سایز 89	89	-	"3	SPSPEI-1591
17	عایق الاستومری لوله ای سایز 114	114	-	"4	SPSPEI-1592
18	عایق الاستومری لوله ای سایز 125	125	-	-	SPSPEI-1593





Front View

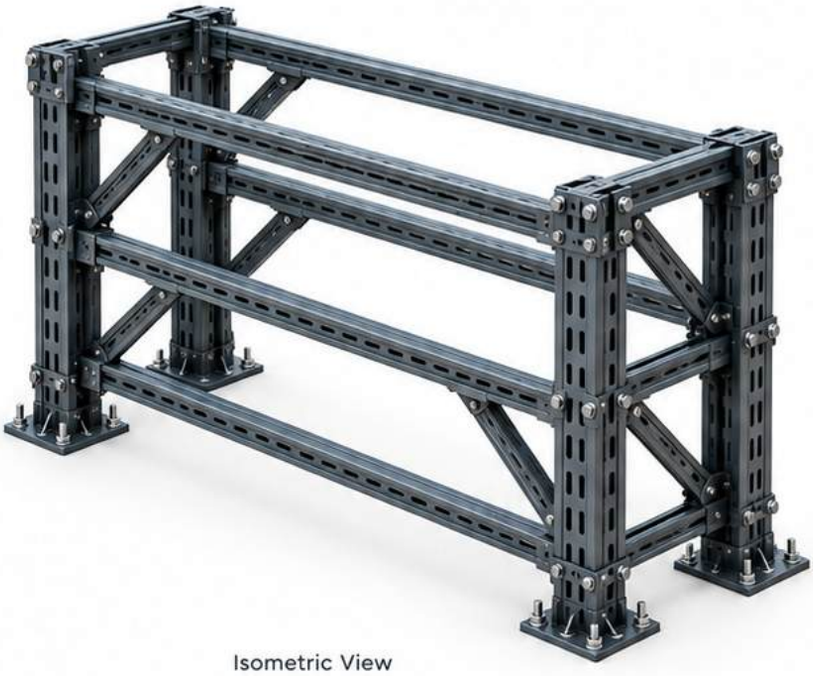

Isometric View



Side View



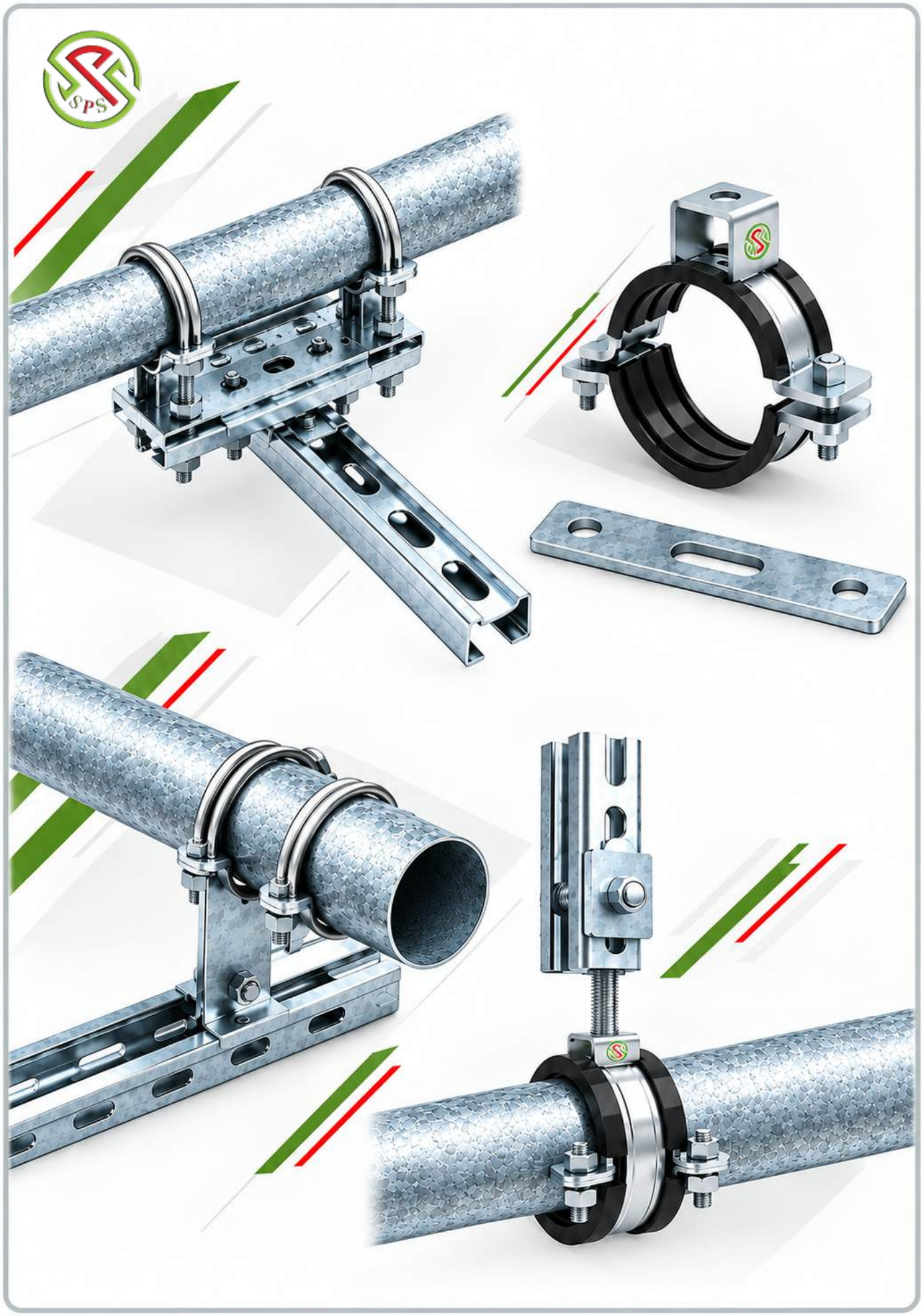

استفاده از متون و تصاویر بدون ذکر منبع ممنوع است.



استفاده از متون و تصاویر بدون ذکر منبع ممنوع است.

کارشناس فروش

۰۹۹۰۶۳۹۴۰۰۸

مدیر فروش

۰۹۳۵۹۹۹۱۱۵۹

مدیر فنی

۰۹۱۲ ۲۵۰ ۲۶۱۵





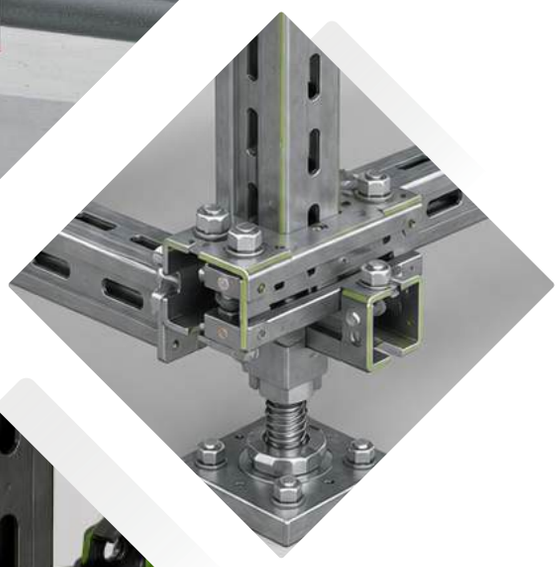



آدرس

تهران، شهرک صنعتی صفادشت،

انتهای بلوار اردیبهشت، پلاک ۲۵۳

ProfilSazeh.ir

info@ProfilSazeh.ir