شرکت تولیدی ایستا پروفیل سازه

کاتالوگ ساپورت مدولار سنگین







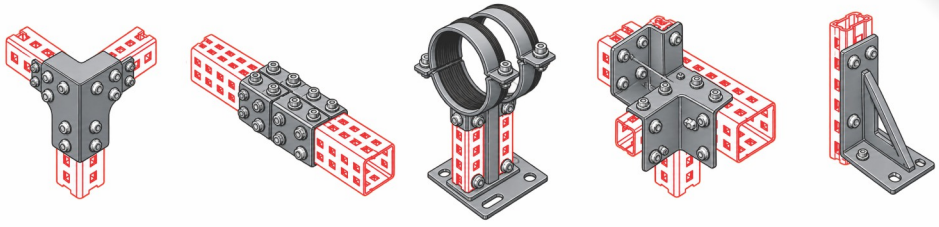



درباره شرکت

شرکت تولیدی ایستا پروفیل سازه با برند SPS در سال ۱۴۰۵ با هدف معرفی و عرضه مصالح نوین ساختمانی آغاز به کار کرده و هدف اصلی این شرکت مبتنی بر استاندارد های روز دنیا و توجه به کاستی ها و نواقصات تجهیزات پروژه ها در ایران با نیاز مشتریان همگام شده و در این سال با استفاده از مهندسان بومی توانمند با رویکرد مبتکرانه موفق به تولید ساپورت مدولار شده است.

در حال حاضر این شرکت بزرگترین و کاملترین تولیدکننده ساپورت مدولار، سینی کابل براکت، دستک، پروفیل فلنچ گالوانیزه ماستیک دار کانال و اتصالات فلنچ میباشد که این محصولات تاکنون از سایر کشورها تهیه و وارد کشور می شدند. همچنین وارد کننده انواع انکرها، بست ها عایق دار لوله و بست اسپرینکلر و ساپورت تاسیسات با تنوع فراوان در کشور می باشد.

در همین راستا، مشتری مداری و ارائه خدمات شایسته به مشتریان از اهداف اصلی شرکت ایستا پروفیل سازه می باشد.

امیداست با تلاش روزافزون کارکنان شرکت این امر میسر گردد.

اتصالات پروفیل ها

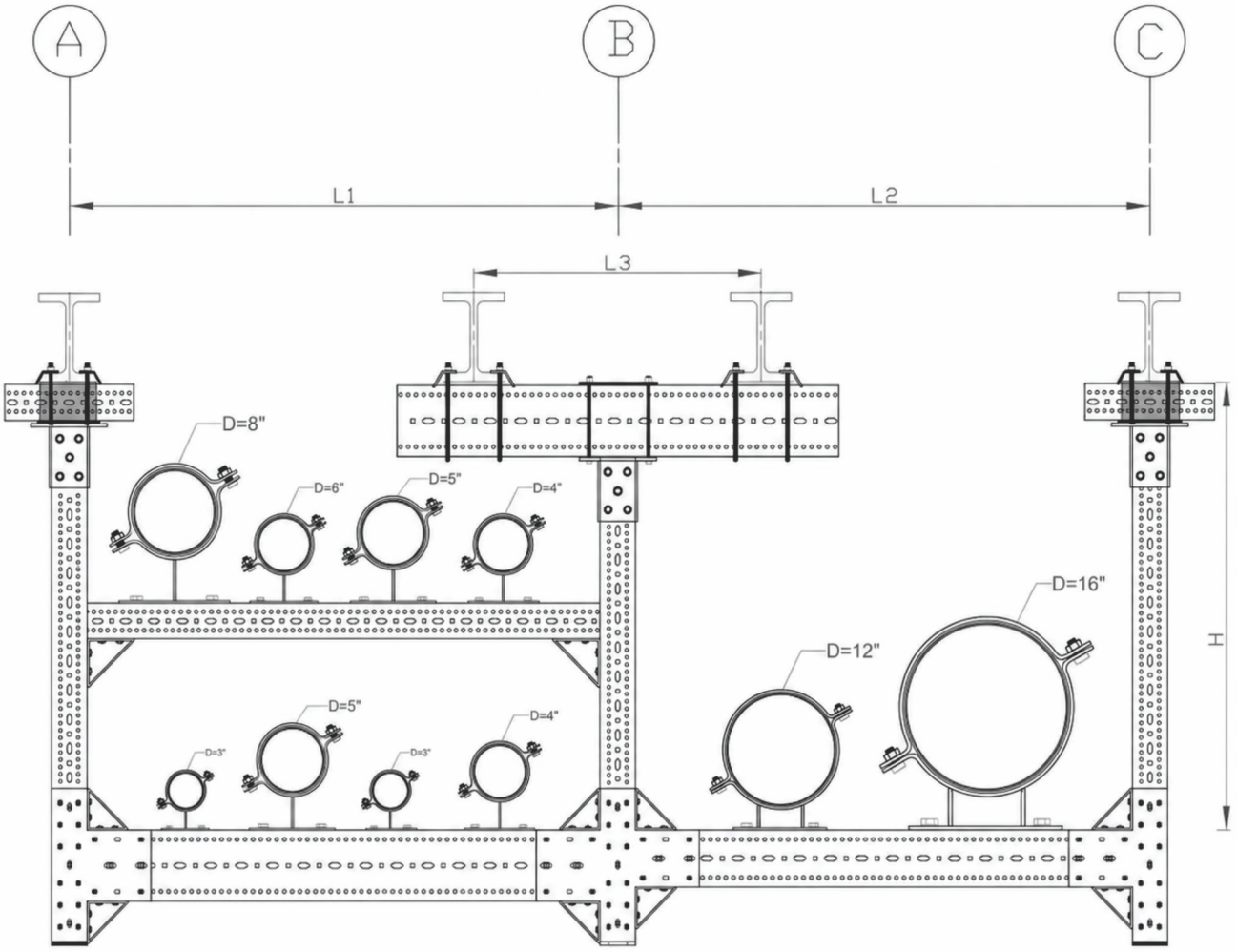

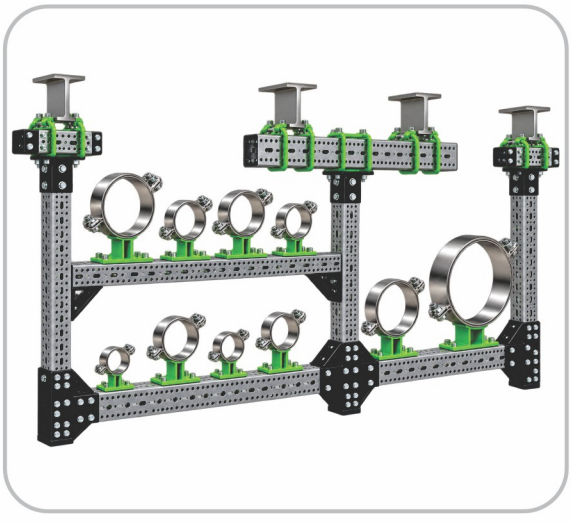

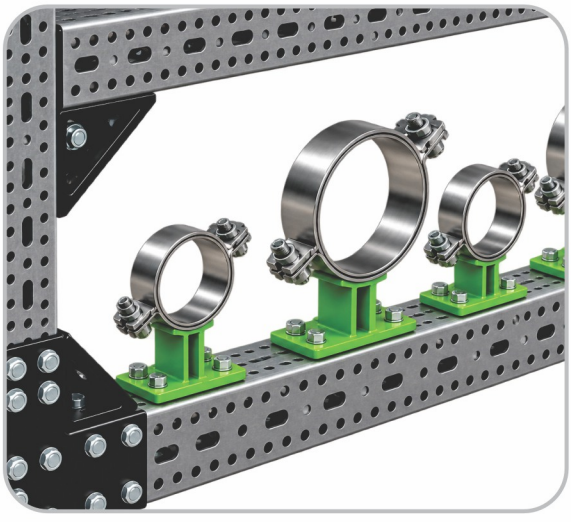

محصولات ساپورت سنگین

معرفی محصولات ساپورت سنگین

ساپورت ها و براکت های سنگین تولیدی شرکت، سیستمی پیش ساخته است و نیاز به جوشکاری در محل پروژه نمی باشد.
این محصولات بر اساس نیازهای سیستم تاسیسات ساختمان برای تمامی سازه ها در کشور محاسبه، طراحی و ساخته می شود. محصولات تولیدی برای بارهای استاتیکی و دینامیکی طراحی و تولید می شود. با توجه به بررسی های صورت گرفته قطعات پیش ساخته جایگزین مناسبی برای قطعات جوشی در صنعت ساختمان می باشد. در این راستا سیستم ساپورتینگ در بخش تاسیسات نیازمند بازنگری اساسی است و این امر تغییر در نگرش جامعه مهندسین اعم از کارفرمایان، مشاوران و پیمانکاران محترم را طلب می کند.
در همین راستا کارشناسان شرکت ایستا پروفیل سازه با بررسی های دقیق علمی و تولید محصولات نوین به بهبود نیازهای صنعت ساختمان در بخش تاسیسات پرداختند.

مشخصات فنی

کلیه قطعات فولادی در این سیستم از فولاد نوع ST37 با تنش تسلیم 2400Kg/cm و مدول الاستیسیته ی 201x10Kg/Cm ساخته شده اند.
به منظور محافظت در برابر خوردگی محصولات در ورژن های Hot dip galvanized, Electrogalvanized و Stainless steel قابل ارائه می باشد.

مزایای سیستم ساپورت پیش ساخته (Modular)

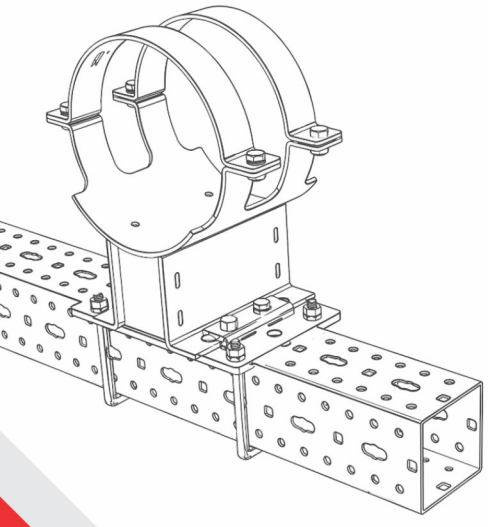

- پیش بینی تنظیمات مناسب در محل نصب
- سرعت بالا در اجرا و نصب
- ظاهر زیبا و مناسب در فضاهای نمایان
- عدم نیاز به جوشکاری و سوراخکاری در محل پروژه
- قابلیت مونتاژبدون هیچگونه آسیب به محصول و سازه
- آموزش رایگان نصب و محاسبات فنی
- پشتوانه فنی و خدمات مهندسی بصورت رایگان
- تهیه دفترچه محاسباتی
- مقاومت بالا در برابر خوردگی به دلیل نوع جنس محصولات (گالوانیزه سرد و گرم)

پروفیل چهار وجه 80 * 80
سوراخ دار برای بارهای سنگین

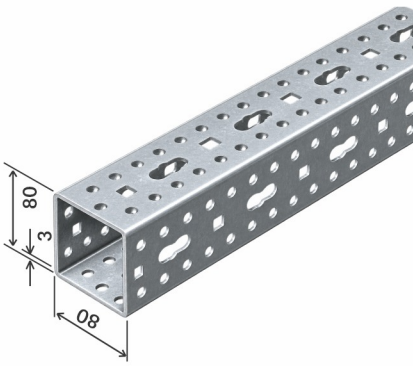

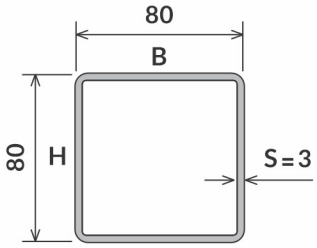

کاربرد:

پروفیل سنگین یک سیستم مدولار است که به دلیل طراحی مخصوص، امکان نصب آسان را از طریق پیچ های خودکار و ظرفیت باری بالا فراهم می کند.

جنس و نوع ماده:

S235

پوشش:

گالوانیزه گرم به روش غوطه وری

اطلاعات فنی:

کد	HxB (mm)	S (mm)	طول(mm)
SPSPR-2002	80 x 80	3	3000

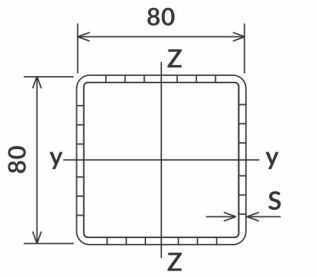

- مبنای محاسبه ی ظرفیت بار مطابق با داده های آزمایشگاه می باشد.
- وزن اعلام شده پس از سوراخ کاری انجام شده است.
- ضریب ایمنی 1,35 در نظر گرفته شده است.
- مقدار حد انحراف L/240 می باشد.

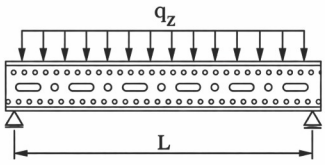

بارگسترده

Fz (qz max*L)	min (qz1,qz2)	حداکثر تغییر شکل مجاز (L/240)		مقاومت نهایی	
Fz max (KN)	qz max (KN/m)	qz2 (KN/m)	Delta all (mm)	qz1 (KN/m)	L (m)
16.3	16.3	34.8	4.17	16.3	1
10.9	7.3	10.3	6.25	7.3	1.5
8.2	4.1	4.4	8.33	4.1	2
5.6	2.2	2.2	10.42	2.6	2.5
3.9	1.3	1.3	12.50	1.8	3
2.8	0.8	0.8	14.58	1.3	3.5
2.2	0.5	0.5	16.67	1.0	4
1.4	0.3	0.3	20.83	0.7	5
1.0	0.2	0.2	25.00	0.5	6

qz(kN/m) به عنوان بار دائمی در L

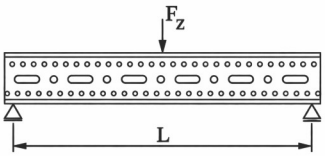

باریک نقطه ای

min (fz1,fz2)	حداکثر تغییر شکل مجاز (L/240)		مقاومت نهایی	
fz max (KN)	fz2 (KN)	Delta all (mm)	fz1 (KN)	L (m)
8.2	21.8	4.17	8.2	1
5.4	9.7	6.25	5.4	1.5
4.1	5.4	8.33	4.1	2
3.3	3.5	10.42	3.3	2.5
2.4	2.4	12.50	2.7	3
1.8	1.8	14.58	2.3	3.5
1.4	1.4	16.67	2.0	4
0.9	0.9	20.83	1.6	5
0.6	0.6	25.00	1.4	6

fz(kN) به عنوان بار دائمی در L/2

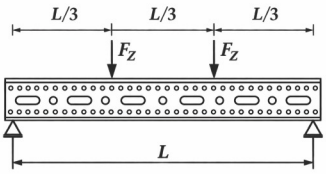

باردونقطه ای

min (fz1,fz2)	حداکثر تغییر شکل مجاز (L/240)		مقاومت نهایی	
fz max (KN)	fz2 (KN)	Delta all (mm)	fz1 (KN)	L (m)
6.1	12.8	4.17	6.1	1
4.1	5.7	6.25	4.1	1.5
3.1	3.2	8.33	3.1	2
2.0	2.0	10.42	2.4	2.5
1.4	1.4	12.50	2.0	3
1.0	1.0	14.58	1.7	3.5
0.8	0.8	16.67	1.5	4
0.5	0.5	20.83	1.2	5
0.4	0.4	25.00	1.0	6

fz(kN) به عنوان بار دائمی در 2L/3-L/3

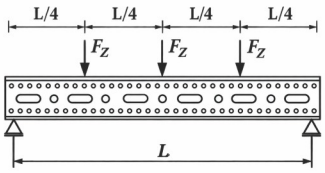

بارسه نقطه ای

min (fz1,fz2)	حداکثر تغییر شکل مجاز (L/240)		مقاومت نهایی	
fz max (KN)	fz2 (KN)	Delta all (mm)	fz1 (KN)	L (m)
4.1	9.2	4.17	4.1	1
2.7	4.1	6.25	2.7	1.5
2.0	2.3	8.33	2.0	2
1.5	1.5	10.42	1.6	2.5
1.0	1.0	12.50	1.4	3
0.7	0.7	14.58	1.2	3.5
0.6	0.6	16.67	1.0	4
0.4	0.4	20.83	0.8	5
0.3	0.3	25.00	0.7	6

fz(kN) به عنوان بار دائمی در 3L/4-2L/4-L/4

خواص مقطع

اندازه پروفیل (mm)			واحد وزن (kg)	مساحت سطح مقطع (mm2)	مدول های بخش پیچشی (cm3)	گشتاور پیچشی اینرسی (cm4)	گشتاور اینرسی (cm4)		مدول مقطع (cm3)	
H	B	S		A	Wp	IP	Iy	Iz	Wy	wz
80	80	3	5,5	510,00	35,51	108,82	54,4	54,4	13,60	13,60

- خواص مقطع با توجه به بخش سوراخ شده تعیین می شود.

انواع بارهای اعمال شده به پروفیل یک سر گیردار 80 * 80

بار گسترده

Fz (qz max*L)	min (qz1,qz2)	حداکثر تغییر شکل مجاز (L/120)		مقاومت نهایی	
Fz max (KN)	qz max (KN/m)	qz2 (KN/m)	Delta all (mm)	qz1 (KN/m)	L (m)
16.3	65.3	464.2	2.08	65.3	0.25
8.2	16.3	58.0	4.17	16.3	0.5
5.4	7.3	17.2	6.25	7.3	0.75
4.1	4.1	7.3	8.33	4.1	1
3.3	2.6	3.7	10.42	2.6	1.25
2.7	1.8	2.1	12.50	1.8	1.5

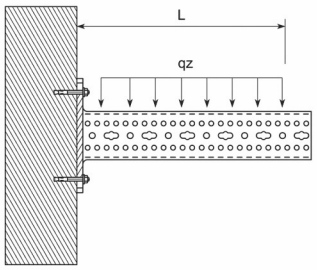

بار یک نقطه ای – انتهای تیرطره

min (fz1,fz2)	حداکثر تغییر شکل مجاز (L/120)		مقاومت نهایی	
fz max (KN)	fz2 (KN)	Delta all (mm)	fz1 (KN)	L (m)
8.2	43.5	2.08	8.2	0.25
4.1	10.9	4.17	4.1	0.5
2.7	4.8	6.25	2.7	0.75
2.0	2.7	8.33	2.0	1
1.6	1.7	10.42	1.6	1.25
1.2	1.2	12.50	1.4	1.5

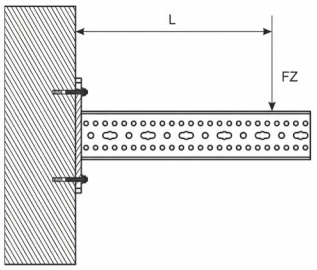

بار یک نقطه ای – وسط تیرطره

min (fz1,fz2)	حداکثر تغییر شکل مجاز (L/120)		مقاومت نهایی	
fz max (KN)	fz2 (KN)	Delta all (mm)	fz1 (KN)	L (m)
16.3	139.3	2.08	16.3	0.25
8.2	34.8	4.17	8.2	0.5
5.4	15.5	6.25	5.4	0.75
4.1	8.7	8.33	4.1	1
3.3	5.6	10.42	3.3	1.25
2.7	3.9	12.50	2.7	1.5

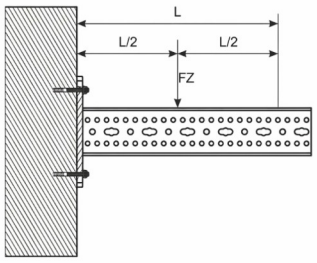

باردو نقطه ای

min (fz1,fz2)	حداکثر تغییر شکل مجاز (L/120)		مقاومت نهایی	
fz max (KN)	fz2 (KN)	Delta all (mm)	fz1 (KN)	L (m)
5.4	33.2	2.08	5.4	0.25
2.7	8.3	4.17	2.7	0.5
1.8	3.7	6.25	1.8	0.75
1.4	2.1	8.33	1.4	1
1.1	1.3	10.42	1.1	1.25
0.9	0.9	12.50	0.9	1.5

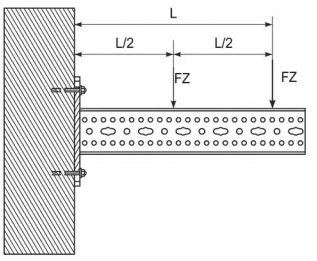

بار سه نقطه ای

min (fz1,fz2)	حداکثر تغییر شکل مجاز (L/120)		مقاومت نهایی	
fz max (KN)	fz2 (KN)	Delta all (mm)	fz1 (KN)	L (m)
4.1	26.1	2.08	4.1	0.25
2.0	6.5	4.17	2.0	0.5
1.36	2.90	6.25	1.4	0.75
1.0	1.6	8.33	1.0	1
0.8	1.0	10.42	0.8	1.25
0.7	0.7	12.50	0.7	1.5

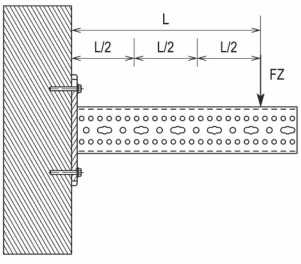

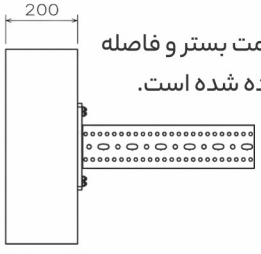

حداقل ضخامت بستر و فاصله لبه نشان داده شده است.

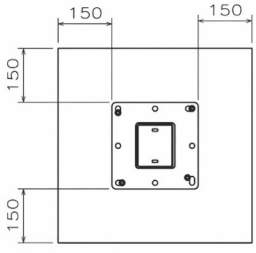

- کلیه تست ها دارای تاییدیه آزمایشگاهی می باشد.
- ضریب ایمنی 1,35 در نظر گرفته شده است.
- مقدار حد انحراف L/120 می باشد.

پروفیل چهار وجه 100 * 80
سوراخ دار برای بارهای سنگین

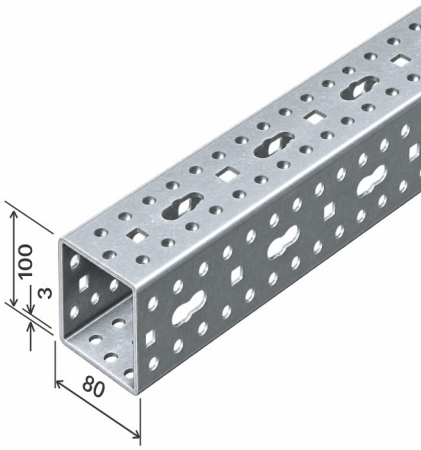

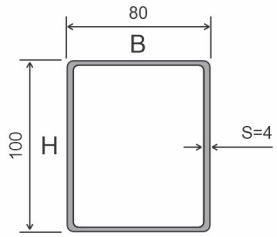

کاربرد:

پروفیل سنگین یک سیستم مدولار است که به دلیل طراحی مخصوص، امکان نصب آسان را از طریق پیچ های خودکار و ظرفیت باری بالا فراهم می کند.

جنس و نوع ماده:

S235

پوشش:

گالوانیزه گرم به روش غوطه وری

اطلاعات فنی:

کد	BxH (mm)	S (mm)	طول(mm)
SPSPR-2003	100 x 80	3	3000

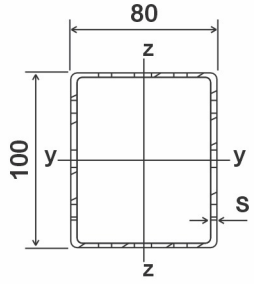

- مبنای محاسبه ی ظرفیت بار مطابق با داده های آزمایشگاه می باشد.
- وزن اعلام شده پس از سوراخ کاری انجام شده است.
- ضریب ایمنی 1,35 در نظر گرفته شده است.
- مقدار حد انحراف L/240 می باشد.

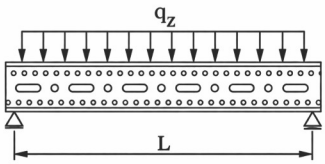

بار گسترده

Fz (qz max*L)	min (qz1,qz2)	حداکثر تغییر شکل مجاز (L/240)		مقاومت نهایی	
Fz max (KN)	qz max (KN/m)	qz2 (KN/m)	Delta all (mm)	qz1 (KN/m)	L (m)
23.7	23.7	79.0	4.17	23.7	1
15.8	10.5	23.4	6.25	10.5	1.5
11.8	5.9	9.9	8.33	5.9	2
9.5	3.8	5.1	10.42	3.8	2.5
7.9	2.6	2.9	12.50	2.6	3
6.5	1.8	1.8	14.58	1.9	3.5
4.9	1.2	1.2	16.67	1.5	4
3.2	0.6	0.6	20.83	0.9	5
2.2	0.4	0.4	25.00	0.7	6

qz(kN/m) به عنوان بار دائمی در L

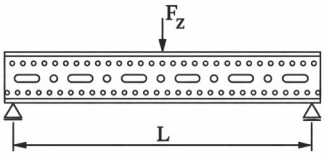

بار یک نقطه ای

min (fz1,fz2)	حداکثر تغییر شکل مجاز (L/240)		مقاومت نهایی	
fz max (KN)	fz2 (KN)	Delta all (mm)	fz1 (KN)	L (m)
11.8	49.4	4.17	11.8	1
7.9	22.0	6.25	7.9	1.5
5.9	12.3	8.33	5.9	2
4.7	7.9	10.42	4.7	2.5
3.9	5.5	12.50	3.9	3
3.4	4.0	14.58	3.4	3.5
3.0	3.1	16.67	3.0	4
2.0	2.0	20.83	2.4	5
1.4	1.4	25.00	2.0	6

fz(kN) به عنوان بار دائمی در L/2

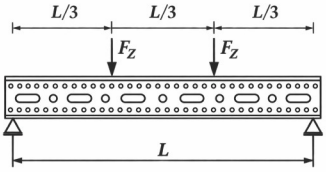

بار دونقطه ای

min (fz1,fz2)	حداکثر تغییر شکل مجاز (L/240)		مقاومت نهایی	
fz max (KN)	fz2 (KN)	Delta all (mm)	fz1 (KN)	L (m)
8.9	29.0	4.17	8.9	1
5.9	12.9	6.25	5.9	1.5
4.4	7.9	8.33	4.4	2
3.6	4.6	10.42	3.6	2.5
3.0	3.2	12.50	3.0	3
2.4	2.4	14.58	2.5	3.5
1.8	1.8	16.67	2.2	4
1.2	1.2	20.83	1.8	5
0.8	0.8	25.00	1.5	6

fz(kN) به عنوان بار دائمی در 2L/3-L/3

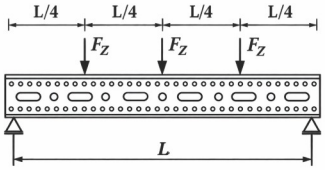

بار سه نقطه ای

min (fz1,fz2)	حداکثر تغییر شکل مجاز (L/240)		مقاومت نهایی	
fz max (KN)	fz2 (KN)	Delta all (mm)	fz1 (KN)	L (m)
5.9	20.8	4.17	5.9	1
3.9	9.2	6.25	3.9	1.5
3.0	5.2	8.33	3.0	2
2.4	3.3	10.42	2.4	2.5
2.0	2.3	12.50	2.0	3
1.7	1.7	14.58	1.7	3.5
1.3	1.3	16.67	1.5	4
0.8	0.8	20.83	1.2	5
0.6	0.6	25.00	1.0	6

fz(kN) به عنوان بار دائمی در 3L/4-2L/4-L/4

خواص مقطع

اندازه پروفیل (mm)			واحد وزن (kg)	مساحت سطح مقطع (mm2)	مدول های بخش پیچشی (cm3)	گشتاور پیچشی اینرسی (cm4)	گشتاور اینرسی (cm4)		مدول مقطع (cm3)	
B	H	S		A	Wp	IP	Iy	Iz	Wy	wz
100	80	3	7.3	822	44,8	204.26	1.234.701	807915	19743	16937

- خواص مقطع با توجه به بخش سوراخ شده تعیین می شود.

انواع بارهای اعمال شده به پروفیل یک سرگیردار 100 * 80

بارگسترده					
Fz (qz max*L)	min (qz1,qz2)	حداکثر تغییر شکل مجاز (L/120)		مقاومت نهایی	
Fz max (KN)	qz max (KN/m)	qz2 (KN/m)	Delta all (mm)	qz1 (KN/m)	L (m)
19.0	75.8	1053.6	2.08	75.8	0.25
9.5	19.0	131.7	4.17	19.0	0.5
6.3	8.4	39.0	6.25	8.4	0.75
4.7	4.7	16.5	8.33	4.7	1
3.8	3.0	8.4	10.42	3.0	1.25
3.2	2.1	4.9	12.50	2.1	1.5

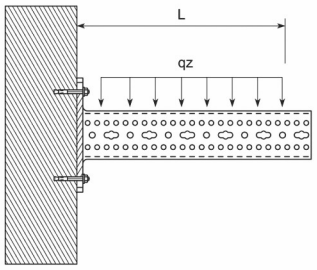

باریک نقطه ای – انتهای تیر طره				
min (fz1,fz2)	حداکثر تغییر شکل مجاز (L/120)		مقاومت نهایی	
fz max (KN)	fz2 (KN)	Delta all (mm)	fz1 (KN)	L (m)
9.5	98.8	2.08	9.5	0.25
4.7	24.7	4.17	4.7	0.5
3.2	11.0	6.25	3.2	0.75
2.4	6.2	8.33	2.4	1
1.9	4.0	10.42	1.9	1.25
1.6	2.7	12.50	1.6	1.5

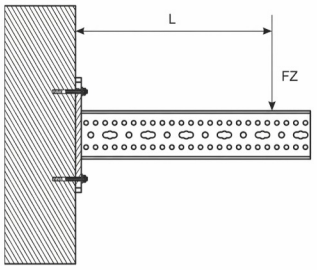

باریک نقطه ای – وسط تیر طره				
min (fz1,fz2)	حداکثر تغییر شکل مجاز (L/120)		مقاومت نهایی	
fz max (KN)	fz2 (KN)	Delta all (mm)	fz1 (KN)	L (m)
19.0	316.1	2.08	19.0	0.25
9.5	79.0	4.17	9.5	0.5
6.3	35.1	6.25	6.3	0.75
4.7	19.8	8.33	4.7	1
3.8	12.6	10.42	3.8	1.25
3.2	8.8	12.50	3.2	1.5

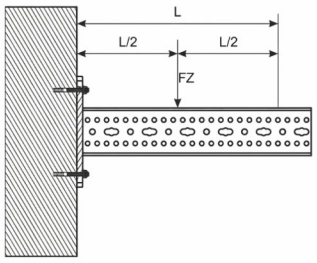

باردونقطه ای				
min (fz1,fz2)	حداکثر تغییر شکل مجاز (L/120)		مقاومت نهایی	
fz max (KN)	fz2 (KN)	Delta all (mm)	fz1 (KN)	L (m)
6.3	75.3	2.08	6.3	0.25
3.2	18.8	4.17	3.2	0.5
2.1	8.4	6.25	2.1	0.75
1.6	4.7	8.33	1.6	1
1.3	3.0	10.42	1.3	1.25
1.1	2.1	12.50	1.1	1.5

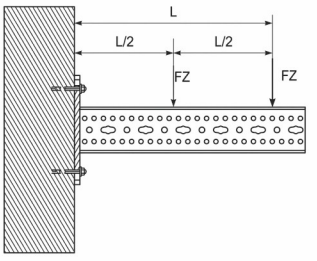

بار سه نقطه ای				
min (fz1,fz2)	حداکثر تغییر شکل مجاز (L/120)		مقاومت نهایی	
fz max (KN)	fz2 (KN)	Delta all (mm)	fz1 (KN)	L (m)
4.7	59.3	2.08	4.7	0.25
2.4	14.8	4.14	2.4	0.5
1.58	6.59	6.25	1.6	0.75
1.2	3.7	8.33	1.2	1
0.9	2.4	10.42	0.9	1.25
0.8	1.6	12.50	0.8	1.5

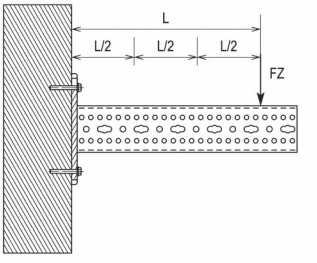

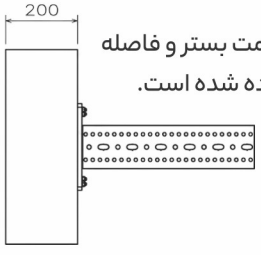

حداقل ضخامت بستر و فاصله لبه نشان داده شده است.

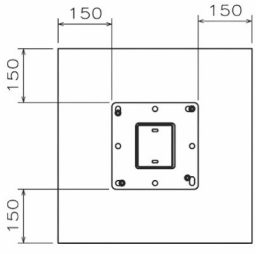

- کلیه تست ها دارای تاییدیه آزمایشگاهی می باشد.
- ضریب ایمنی 1,35 در نظر گرفته شده است.
- مقدار حد انحراف L/120 می باشد.

پروفیل چهار وجه 100 * 100
سوراخ دار برای بارهای سنگین

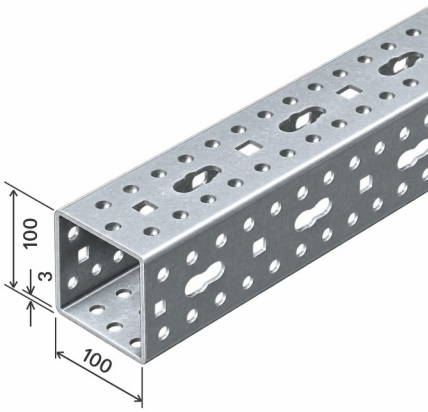

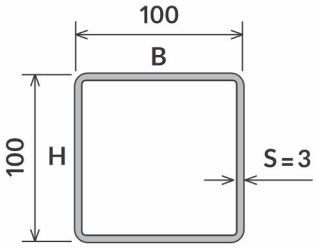

کاربرد:

پروفیل سنگین یک سیستم مدولار است که به دلیل طراحی مخصوص، امکان نصب آسان را از طریق پیچ های خودکار و ظرفیت باری بالا فراهم می کند.

جنس و نوع ماده:

S235

پوشش:

گالوانیزه گرم به روش غوطه وری

اطلاعات فنی:

کد	BxH (mm)	S (mm)	طول (mm)
SPSPR-2004	100 x 100	3	3000

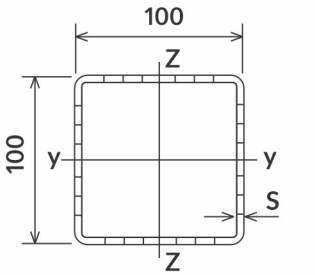

- مبنای محاسبه ی ظرفیت بار مطابق با داده های آزمایشگاه می باشد.
- وزن اعلام شده پس از سوراخ کاری انجام شده است.
- ضریب ایمنی 1,35 در نظر گرفته شده است.
- مقدار حد انحراف L/240 می باشد.

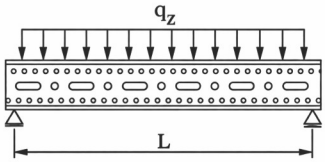

بار گسترده

Fz (qz max*L)	min (qz1,qz2)	حداکثر تغییر شکل مجاز (L/240)		مقاومت نهایی	
Fz max (KN)	qz max (KN/m)	qz2 (KN/m)	Delta all (mm)	qz1 (KN/m)	L (m)
29.1	29.1	77.5	4.17	29.1	1
19.4	12.9	23.0	6.25	12.9	1.5
14.5	7.3	9.7	8.33	7.3	2
11.6	4.7	5.0	10.42	4.7	2.5
8.6	2.9	2.9	12.50	3.2	3
6.3	1.8	1.8	14.58	2.4	3.5
4.8	1.2	1.2	16.67	1.8	4
3.1	0.6	0.6	20.83	1.2	5
2.2	0.4	0.4	25.00	0.8	6

- qz(kN/m) به عنوان بار دائمی در L

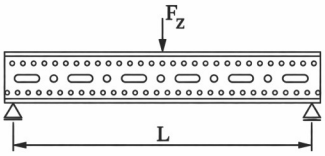

بار یک نقطه ای

min (fz1,fz2)	حداکثر تغییر شکل مجاز (L/240)		مقاومت نهایی	
Fz max (KN)	fz2 (KN)	Delta all (mm)	fz1 (KN)	L (m)
14.5	48.4	4.17	14.5	1
9.7	21.5	6.25	9.7	1.5
7.3	12.1	8.33	7.3	2
5.8	7.8	10.42	5.8	2.5
4.8	5.4	12.50	4.8	3
4.0	4.0	14.58	4.2	3.5
3.0	3.0	16.67	3.6	4
1.9	1.9	20.83	2.9	5
1.3	1.3	25.00	2.4	6

- fz(KN) به عنوان بار دائمی در L/2

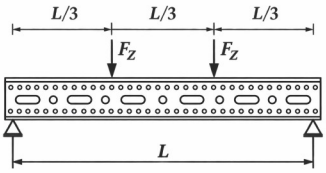

بار دونقطه ای

min (fz1,fz2)	حداکثر تغییر شکل مجاز (L/240)		مقاومت نهایی	
fz max (KN)	fz2 (KN)	Delta all (mm)	fz1 (KN)	L (m)
10.9	28.4	4.17	10.9	1
7.3	12.6	6.25	7.3	1.5
5.4	7.1	8.33	5.4	2
4.4	4.5	10.42	4.4	2.5
3.2	3.2	12.50	3.6	3
2.3	2.3	14.58	3.1	3.5
1.8	1.8	16.67	2.7	4
1.1	1.1	20.83	2.2	5
0.8	0.8	25.00	1.8	6

- fz(kN) به عنوان بار دائمی در 2L/3-L/3

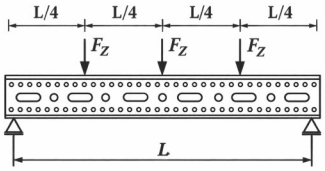

بار سه نقطه ای

min (fz1,fz2)	حداکثر تغییر شکل مجاز (L/240)		مقاومت نهایی	
fz max (KN)	fz2 (KN)	Delta all (mm)	fz1 (KN)	L (m)
7.3	20.4	4.17	7.3	1
4.8	9.1	6.25	4.8	1.5
3.6	5.1	8.33	3.6	2
2.9	3.3	10.42	2.9	2.5
2.3	2.3	12.50	2.4	3
1.7	1.7	14.58	2.1	3.5
1.3	1.3	16.67	1.8	4
0.8	0.8	20.83	1.5	5
0.6	0.6	25.00	1.2	6

- fz(kN) به عنوان بار دائمی در 3L/4-2L/4-L/4

خواص مقطع

اندازه پروفیل (mm)			واحد وزن (kg)	مساحت سطح مقطع (mm2)	مدول های بخش پیچشی (cm3)	گشتاور پیچشی اینرسی (cm4)	گشتاور اینرسی (cm4)		مدول مقطع (cm3)	
B	H	S		A	Wp	IP	Iy	Iz	Wy	wz
100	100	3	8.6	750,000	56,39	242,23	121,12	121,12	42,22	24,22

- خواص مقطع با توجه به بخش سوراخ شده تعیین می شود.

انواع بارهای اعمال شده به پروفیل یک سرگیردار 100 * 100

بار گسترده					
Fz (qz max*L)	min (qz1,qz2)	حداکثر تغییر شکل مجاز (L/120)		مقاومت نهایی	
Fz max (KN)	qz max (KN/m)	qz2 (KN/m)	Delta all (mm)	qz1 (KN/m)	L (m)
23.3	93.0	1033.6	2.08	93.0	0.25
11.6	23.3	129.2	4.17	23.3	0.5
7.8	10.3	38.3	6.25	10.3	0.75
5.8	5.8	16.1	8.33	5.8	1
4.7	3.7	8.3	10.42	3.7	1.25
3.9	2.6	4.8	12.50	2.6	1.5

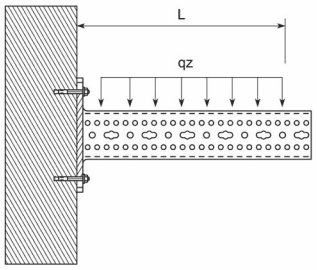

بار یک نقطه ای – انتهای تیر طره				
min (fz1,fz2)	حداکثر تغییر شکل مجاز (L/120)		مقاومت نهایی	
fz max (KN)	fz2 (KN)	Delta all (mm)	fz1 (KN)	L (m)
11.6	96.9	2.08	11.6	0.25
5.8	24.2	4.17	5.8	0.5
3.9	10.8	6.25	3.9	0.75
2.9	6.1	8.33	2.9	1
2.3	3.9	10.42	2.3	1.25
1.9	2.7	12.50	1.9	1.5

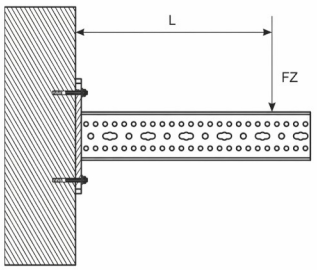

بار یک نقطه ای – وسط تیر طره				
min (fz1,fz2)	حداکثر تغییر شکل مجاز (L/120)		مقاومت نهایی	
fz max (KN)	fz2 (KN)	Delta all (mm)	fz1 (KN)	L (m)
23.3	310.1	2.08	23.3	0.25
11.6	77.5	4.17	11.6	0.5
7.8	34.5	6.25	7.8	0.75
5.8	19.4	8.33	5.8	1
4.7	12.4	10.42	4.7	1.25
3.9	8.6	12.50	3.9	1.5

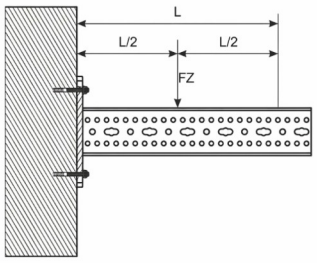

بار دونقطه ای				
min (fz1,fz2)	حداکثر تغییر شکل مجاز (L/120)		مقاومت نهایی	
fz max (KN)	fz2 (KN)	Delta all (mm)	fz1 (KN)	L (m)
7.8	73.8	2.08	7.8	0.25
3.9	18.5	4.17	3.9	0.5
2.6	8.2	6.25	2.6	0.75
1.9	4.6	8.33	1.9	1
1.6	3.0	10.42	1.6	1.25
1.3	2.1	12.50	1.3	1.5

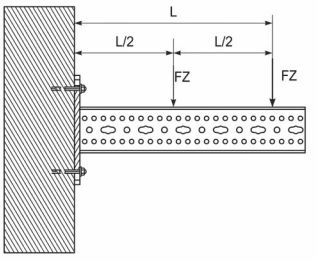

بار سه نقطه ای				
min (fz1,fz2)	حداکثر تغییر شکل مجاز (L/120)		مقاومت نهایی	
fz max (KN)	fz2 (KN)	Delta all (mm)	fz1 (KN)	L (m)
5.8	58.1	2.08	5.8	0.25
2.9	14.5	4.17	2.9	0.5
1.94	6.46	6.25	1.9	0.75
1.5	3.6	8.33	1.5	1
1.2	2.3	10.42	1.2	1.25
1.0	1.6	12.50	1.0	1.5

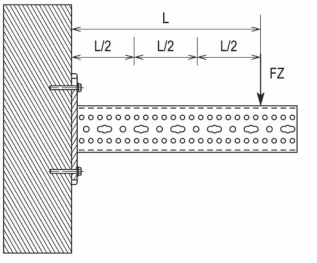

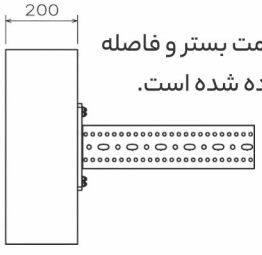

حداقل ضخامت بستر و فاصله لبه نشان داده شده است.

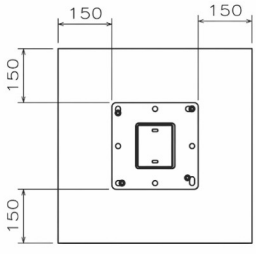

- کلیه تست ها دارای تاییدیه آزمایشگاهی می باشد.
- ضریب ایمنی 1,35 در نظر گرفته شده است.
- مقدار حد انحراف L/120 می باشد.

پروفیل چهار وجه 120 * 100
سوراخ دار برای بارهای سنگین

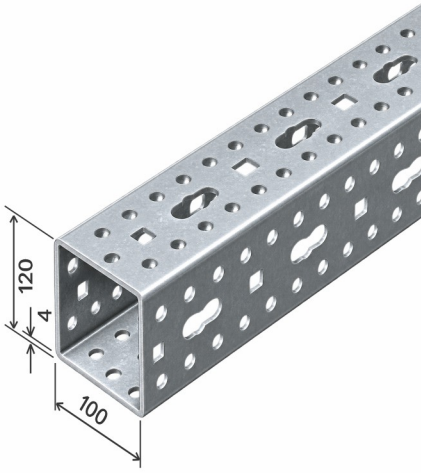

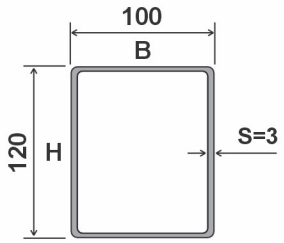

کاربرد:

پروفیل سنگین یک سیستم مدولار است که به دلیل طراحی مخصوص، امکان نصب آسان را از طریق پیچ های خودکار و ظرفیت باری بالا فراهم می کند.

جنس و نوع ماده:

S235

پوشش:

گالوانیزه گرم به روش غوطه وری

اطلاعات فنی:

کد	BxH (mm)	S (mm)	طول (mm)
SPSPR-2005	100 x 120	4	3000

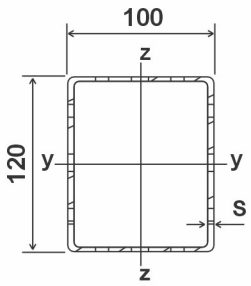

- مبنای محاسبه ی ظرفیت بار مطابق با داده های آزمایشگاه می باشد.
- وزن اعلام شده پس از سوراخ کاری انجام شده است.
- ضریب ایمنی 1,35 در نظر گرفته شده است.
- مقدار حد انحراف L/240 می باشد.

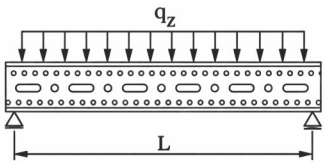

بار گسترده

Fz (qz max*L)	min (qz1,qz2)	حداکثر تغییر شکل مجاز (L/240)		مقاومت نهایی	
Fz max (KN)	qz max (KN/m)	qz2 (KN/m)	Delta all (mm)	qz1 (KN/m)	L (m)
48.4	48.4	123.6	4.17	48.4	1
32.3	21.5	36.6	6.25	21.5	1.5
24.2	12.1	15.5	8.33	12.1	2
19.4	7.7	7.9	10.42	7.7	2.5
13.7	4.6	4.6	12.50	5.4	3
10.1	2.9	2.9	14.58	3.9	3.5
7.7	1.9	1.9	16.67	3.0	4
4.9	1.0	1.0	20.83	1.9	5
3.4	0.6	0.6	25.00	1.3	6

- qz(kN/m) به عنوان بار دائمی در L

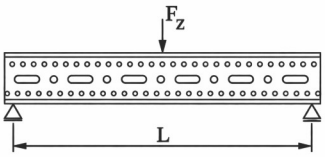

بار یک نقطه ای

min (fz1,fz2)	حداکثر تغییر شکل مجاز (L/240)		مقاومت نهایی	
fz max (KN)	fz2 (KN)	Delta all (mm)	fz1 (KN)	L (m)
24.2	77.3	4.17	24.2	1
16.1	34.3	6.25	16.1	1.5
12.1	19.3	8.33	12.1	2
9.7	12.4	10.42	9.7	2.5
8.1	8.6	12.50	8.1	3
6.3	6.3	14.58	6.9	3.5
4.8	4.8	16.67	6.0	4
3.1	3.1	20.83	4.8	5
2.1	2.1	25.00	4.0	6

- fz(kN) به عنوان بار دائمی در L/2

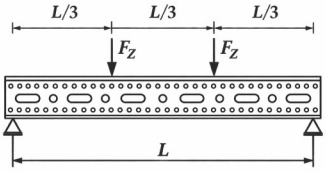

بار دونقطه ای

min (fz1,fz2)	حداکثر تغییر شکل مجاز (L/240)		مقاومت نهایی	
fz max (KN)	fz2 (KN)	Delta all (mm)	fz1 (KN)	L (m)
18.1	45.4	4.17	18.1	1
12.1	20.2	6.25	12.1	1.5
9.1	11.3	8.33	9.1	2
7.3	7.3	10.42	7.3	2.5
5.0	5.0	12.50	6.0	3
3.7	3.7	14.58	5.2	3.5
2.8	2.8	16.67	4.5	4
1.8	1.8	20.83	3.6	5
1.3	1.3	25.00	3.0	6

- fz(kN) به عنوان بار دائمی در 2L/3-L/3

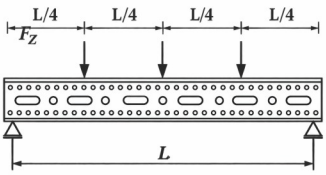

بار سه نقطه ای

min (fz1,fz2)	حداکثر تغییر شکل مجاز (L/240)		مقاومت نهایی	
fz max (KN)	fz2 (KN)	Delta all (mm)	fz1 (KN)	L (m)
12.1	32.5	4.17	12.1	1
8.1	14.5	6.25	8.1	1.5
6.0	8.1	8.33	6.0	2
4.8	5.2	10.42	4.8	2.5
3.6	3.6	12.50	4.0	3
2.7	2.7	14.58	3.5	3.5
2.0	2.0	16.67	3.0	4
1.3	1.3	20.83	2.4	5
0.9	0.9	25.00	2.0	6

- fz(kN) به عنوان بار دائمی در 3L/4-2L/4-L/4

خواص مقطع

اندازه پروفیل (mm)			واحد وزن (kg)	مساحت سطح مقطع (mm2)	مدول های بخش پیچشی (cm3)	گشتاور پیچشی اینرسی (cm4)	گشتاور اینرسی (cm4)		مدول مقطع (cm3)	
B	H	S		A	Wp	IP	Iy	Iz	Wy	wz
100	120	4	12	1147,00	89,02	435,10	241,92	193,18	40,32	38,64

- خواص مقطع با توجه به بخش سوراخ شده تعیین می شود.

انواع بارهای اعمال شده به پروفیل یک سرگیردار 120 * 100

بارگسترده					
Fz (qz max*L)	min (qz1,qz2)	حداکثر تغییر شکل مجاز (L/120)		مقاومت نهایی	
Fz max (KN)	qz max (KN/m)	qz2 (KN/m)	Delta all (mm)	qz1 (KN/m)	L (m)
29.0	116.1	1648.5	2.08	116.1	0.25
14.5	29.0	206.1	4.17	29.0	0.5
9.7	12.9	61.1	6.25	12.9	0.75
7.3	7.3	25.8	8.33	7.3	1
5.8	4.6	13.2	10.42	4.6	1.25
4.8	3.2	7.6	12.50	3.2	1.5

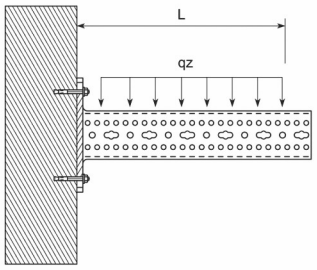

باریک نقطه ای – انتهای تیر طره				
min (fz1,fz2)	حداکثر تغییر شکل مجاز (L/120)		مقاومت نهایی	
fz max (KN)	fz2 (KN)	Delta all (mm)	fz1 (KN)	L (m)
14.5	154.5	2.08	14.5	0.25
7.3	38.6	4.17	7.3	0.5
4.8	17.2	6.25	4.8	0.75
3.6	9.7	8.33	3.6	1
2.9	6.2	10.42	2.9	1.25
2.4	4.3	12.50	2.4	1.5

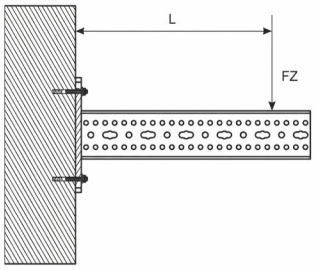

باریک نقطه ای – وسط تیر طره				
min (fz1,fz2)	حداکثر تغییر شکل مجاز (L/120)		مقاومت نهایی	
fz max (KN)	fz2 (KN)	Delta all (mm)	fz1 (KN)	L (m)
29.0	494.5	2.08	29.0	0.25
14.5	123.6	4.17	14.5	0.5
9.7	54.9	6.25	9.7	0.75
7.3	30.9	8.33	7.3	1
5.8	19.8	10.42	5.8	1.25
4.8	13.7	12.50	4.8	1.5

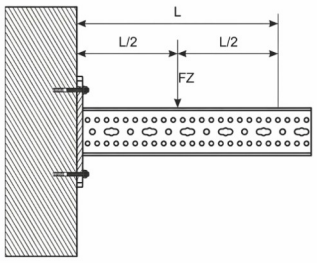

باردونقطه ای				
min (fz1,fz2)	حداکثر تغییر شکل مجاز (L/120)		مقاومت نهایی	
fz max (KN)	fz2 (KN)	Delta all (mm)	fz1 (KN)	L (m)
9.7	117.7	2.08	9.7	0.25
4.8	29.4	4.17	4.8	0.5
3.2	13.1	6.25	3.2	0.75
2.4	7.4	8.33	2.4	1
1.9	4.7	10.42	1.9	1.25
1.6	3.3	12.50	1.6	1.5

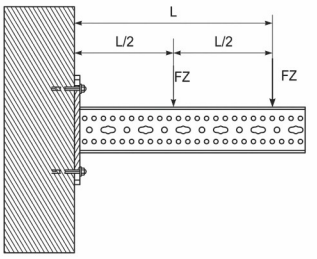

بار سه نقطه ای				
min (fz1,fz2)	حداکثر تغییر شکل مجاز (L/120)		مقاومت نهایی	
fz max (KN)	fz2 (KN)	Delta all (mm)	fz1 (KN)	L (m)
7.3	92.7	2.08	7.3	0.25
3.6	23.2	4.17	3.6	0.5
2.42	10.30	6.25	2.4	0.75
1.8	5.8	8.33	1.8	1
1.5	3.7	10.42	1.5	1.25
1.2	2.6	12.50	1.2	1.5

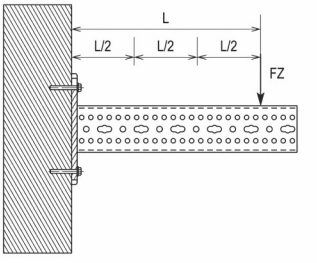

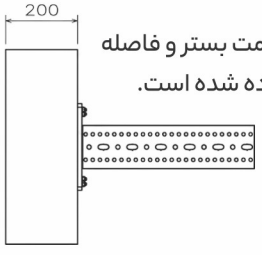

حداقل ضخامت بستر و فاصله لبه نشان داده شده است.

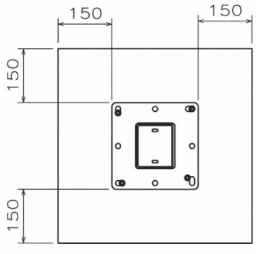

- کلیه تست ها دارای تاییدیه آزمایشگاهی می باشد.
- ضریب ایمنی 1,35 در نظر گرفته شده است.
- مقدار حد انحراف L/120 می باشد.

پروفیل چهار وجه 150 * 100
سوراخ دار برای بارهای سنگین

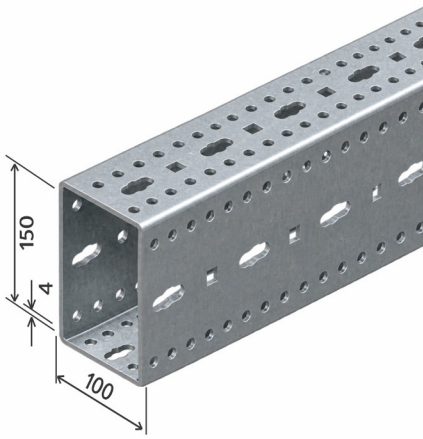

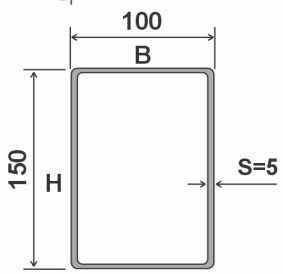

کاربرد:

پروفیل سنگین یک سیستم مدولار است که به دلیل طراحی مخصوص، امکان نصب آسان را از طریق پیچ های خودکار و ظرفیت باری بالا فراهم می کند.

جنس و نوع ماده:

S235

پوشش:

گالوانیزه گرم به روش غوطه وری

اطلاعات فنی:

کد	BxH (mm)	S (mm)	طول (mm)
SPSPR-2006	100 x 150	5	3000

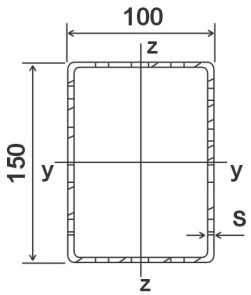

- مبنای محاسبه ی ظرفیت بار مطابق با داده های آزمایشگاه می باشد.
- وزن اعلام شده پس از سوراخ کاری انجام شده است.
- ضریب ایمنی 1,35 در نظر گرفته شده است.
- مقدار حد انحراف L/240 می باشد.

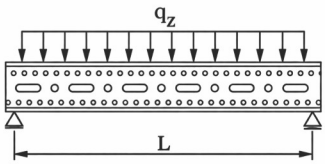

بار گسترده

Fz (qz max*L)	min (qz1,qz2)	حداکثر تغییر شکل مجاز (L/240)		مقاومت نهایی	
Fz max (KN)	qz max (KN/m)	qz2 (KN/m)	Delta all (mm)	qz1 (KN/m)	L (m)
64.8	64.8	259.1	4.17	64.8	1
43.2	28.8	76.8	6.25	28.8	1.5
32.4	16.2	32.4	8.33	16.2	2
25.9	10.4	16.6	10.42	10.4	2.5
21.6	7.2	9.6	12.50	7.2	3
18.5	5.3	6.0	14.58	5.3	3.5
16.2	4.0	4.0	16.67	4.0	4
10.4	2.1	2.1	20.83	2.6	5
7.2	1.2	1.2	25.00	1.8	6

- qz(kN/m) به عنوان بار دائمی در L

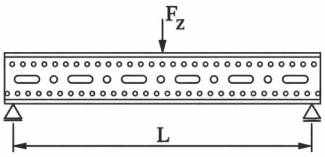

بار یک نقطه ای

min (fz1,fz2)	حداکثر تغییر شکل مجاز (L/240)		مقاومت نهایی	
fz max (KN)	fz2 (KN)	Delta all (mm)	fz1 (KN)	L (m)
32.4	161.9	4.17	32.4	1
21.6	72.0	6.25	21.6	1.5
16.2	40.5	8.33	16.2	2
13.0	25.9	10.42	13.0	2.5
10.8	18.0	12.50	10.8	3
9.3	13.2	14.58	9.3	3.5
8.1	10.1	16.67	8.1	4
6.5	6.5	20.83	6.5	5
4.5	4.5	25.00	5.4	6

- fz(kN) به عنوان بار دائمی در L/2

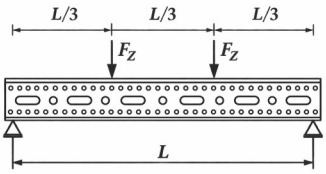

بار دونقطه ای

min (fz1,fz2)	حداکثر تغییر شکل مجاز (L/240)		مقاومت نهایی	
fz max (KN)	fz2 (KN)	Delta all (mm)	fz1 (KN)	L (m)
24.3	95.0	4.17	24.3	1
16.2	42.2	6.25	16.2	1.5
12.1	23.8	8.33	12.1	2
9.7	15.2	10.42	9.7	2.5
8.1	10.6	12.50	8.1	3
6.9	7.8	14.58	6.9	3.5
5.9	5.9	16.67	6.1	4
3.8	3.8	20.83	4.9	5
2.6	2.6	25.00	4.0	6

- fz(kN) به عنوان بار دائمی در L/3-2L/3

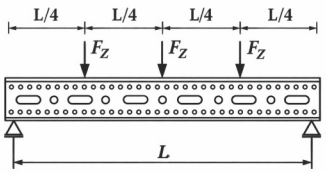

بار سه نقطه ای

min (fz1,fz2)	حداکثر تغییر شکل مجاز (L/240)		مقاومت نهایی	
fz max (KN)	fz2 (KN)	Delta all (mm)	fz1 (KN)	L (m)
16.2	68.2	4.17	16.2	1
10.8	30.3	6.25	10.8	1.5
8.1	17.0	8.33	8.1	2
6.5	10.9	10.42	6.5	2.5
5.4	7.6	12.50	5.4	3
4.6	5.6	14.58	4.6	3.5
4.0	4.3	16.67	4.0	4
2.7	2.7	20.83	3.2	5
1.9	1.9	25.00	2.7	6

- fz(kN) به عنوان بار دائمی در L/4-2L/4-3L/4

خواص مقطع

اندازه پروفیل (mm)			واحد وزن (kg)	مساحت سطح مقطع (mm2)	مدول های بخش پیچشی (cm3)	گشتاور پیچشی اینرسی (cm4)	گشتاور اینرسی (cm4)		مدول مقطع (cm3)	
B	H	S		A	Wp	IP	Iy	Iz	Wy	wz
100	150	5	18	1235,00	112,06	618,26	404,80	213,46	53,97	42,69

- خواص مقطع با توجه به بخش سوراخ شده تعیین می شود.

انواع بارهای اعمال شده به پروفیل یک سرگیردار 150 * 100

بار گسترده					
Fz (qz max*L)	min (qz1,qz2)	حداکثر تغییر شکل مجاز (L/120)		مقاومت نهایی	
Fz max (KN)	qz max (KN/m)	qz2 (KN/m)	Delta all (mm)	qz1 (KN/m)	L (m)
38.9	155.4	3454.3	2.08	155.4	0.25
19.4	38.9	431.8	4.17	38.9	0.5
13.0	17.3	127.9	6.25	17.3	0.75
9.7	9.7	54.0	8.33	9.7	1
7.8	6.2	27.6	10.42	6.2	1.25
6.5	4.3	16.0	12.50	4.3	1.5

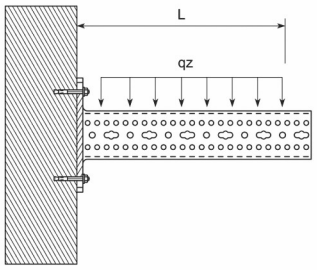

بار یک نقطه ای – انتهای تیر طره				
min (fz1,fz2)	حداکثر تغییر شکل مجاز (L/120)		مقاومت نهایی	
fz max (KN)	fz2 (KN)	Delta all (mm)	fz1 (KN)	L (m)
19.4	323.8	2.08	19.4	0.25
9.7	81.0	4.17	9.7	0.5
6.5	36.0	6.25	6.5	0.75
4.9	20.2	8.33	4.9	1
3.9	13.0	10.42	3.9	1.25
3.2	9.0	12.50	3.2	1.5

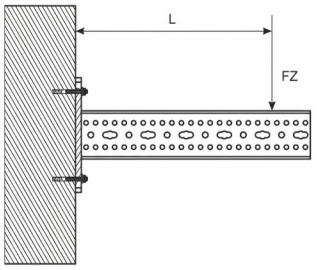

بار یک نقطه ای – وسط تیر طره				
min (fz1,fz2)	حداکثر تغییر شکل مجاز (L/120)		مقاومت نهایی	
fz max (KN)	fz2 (KN)	Delta all (mm)	fz1 (KN)	L (m)
38.9	1036.3	2.08	38.9	0.25
19.4	259.1	4.17	19.4	0.5
13.0	115.1	6.25	13.0	0.75
9.7	64.8	8.33	9.7	1
7.8	41.5	10.42	7.8	1.25
6.5	28.8	12.50	6.5	1.5

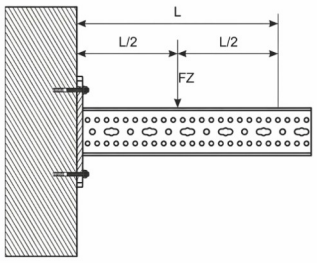

بار دونقطه ای				
min (fz1,fz2)	حداکثر تغییر شکل مجاز (L/120)		مقاومت نهایی	
fz max (KN)	fz2 (KN)	Delta all (mm)	fz1 (KN)	L (m)
13.0	246.7	2.08	13.0	0.25
6.5	61.7	4.17	6.5	0.5
4.3	27.4	6.25	4.3	0.75
3.2	15.4	8.33	3.2	1
2.6	9.9	10.42	2.6	1.25
2.2	6.9	12.50	2.2	1.5

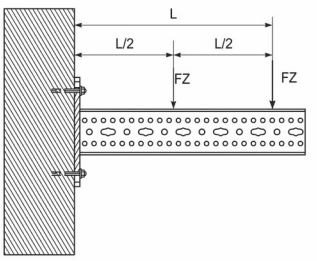

بار سه نقطه ای				
min (fz1,fz2)	حداکثر تغییر شکل مجاز (L/120)		مقاومت نهایی	
fz max (KN)	fz2 (KN)	Delta all (mm)	fz1 (KN)	L (m)
9.7	194.3	2.08	9.7	0.25
4.9	48.6	4.17	4.9	0.5
3.24	21.59	6.25	3.2	0.75
2.4	12.1	8.33	2.4	1
1.9	7.8	10.42	1.9	1.25
1.6	5.4	12.50	1.6	1.5

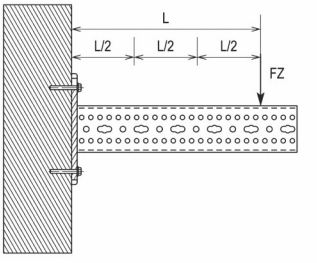

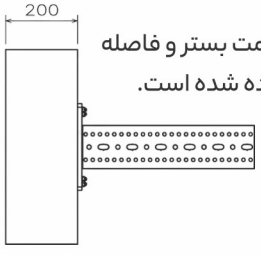

حداقل ضخامت بستر و فاصله لبه نشان داده شده است.

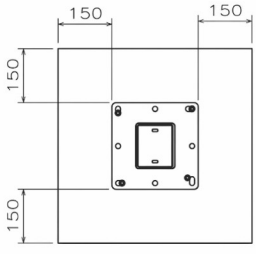

- کلیه تست ها دارای تاییدیه آزمایشگاهی می باشد.
- ضریب ایمنی 1,35 در نظر گرفته شده است.
- مقدار حد انحراف L/120 می باشد.

پروفیل چهار وجه 180 * 100
سوراخ دار برای بارهای سنگین

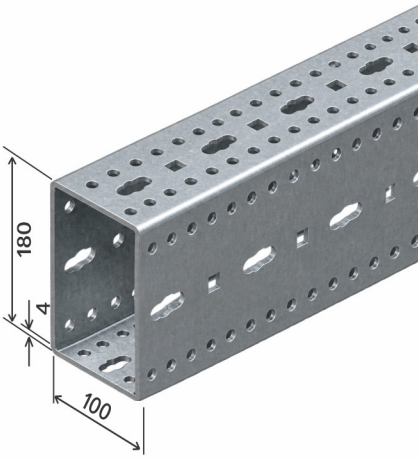

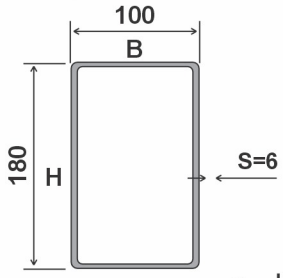

کاربرد:

پروفیل سنگین یک سیستم مدولار است که به دلیل طراحی مخصوص، امکان نصب آسان را از طریق پیچ های خودکار و ظرفیت باری بالا فراهم می کند.

جنس و نوع ماده:

S235

پوشش:

گالوانیزه گرم به روش غوطه وری

اطلاعات فنی:

کد	BxH (mm)	S (mm)	طول(mm)
SPSPR-2007	100 x 180	6	3000

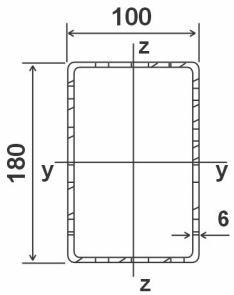

- مبنای محاسبه ی ظرفیت بار مطابق با داده های آزمایشگاه می باشد.
- وزن اعلام شده پس از سوراخ کاری انجام شده است.
- ضریب ایمنی 1,35 در نظر گرفته شده است.
- مقدار حد انحراف L/240 می باشد.

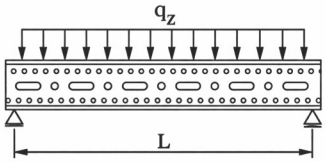

بار گسترده

Fz (qz max*L)	min (qz1,qz2)	حداکثر تغییر شکل مجاز (L/240)		مقاومت نهایی	
Fz max (KN)	qz max (KN/m)	qz2 (KN/m)	Delta all (mm)	qz1 (KN/m)	L (m)
86.1	86.1	344.6	4.17	86.1	1
57.4	38.3	102.1	6.25	38.3	1.5
43.1	21.5	43.1	8.33	21.5	2
34.5	13.8	22.1	10.42	13.8	2.5
28.7	9.6	12.8	12.50	9.6	3
24.6	7.0	8.0	14.58	7.0	3.5
21.5	5.4	5.4	16.67	5.4	4
13.8	2.8	2.8	20.83	3.4	5
9.6	1.6	1.6	25.00	2.4	6

- qz(kN/m) به عنوان بار دائمی در L

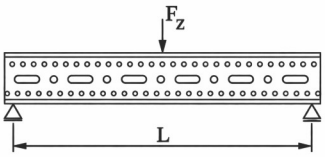

بار یک نقطه ای

min (fz1,fz2)	حداکثر تغییر شکل مجاز (L/240)		مقاومت نهایی	
fz max (KN)	fz2 (KN)	Delta all (mm)	fz1 (KN)	L (m)
43.1	215.4	4.17	43.1	1
28.7	95.7	6.25	28.7	1.5
21.5	53.8	8.33	21.5	2
17.2	34.5	10.42	17.2	2.5
14.4	23.9	12.50	14.4	3
12.3	17.6	14.58	12.3	3.5
10.8	13.5	16.67	10.8	4
8.6	8.6	20.83	8.6	5
6.0	6.0	25.00	7.2	6

- fz(kN) به عنوان بار دائمی در L/2

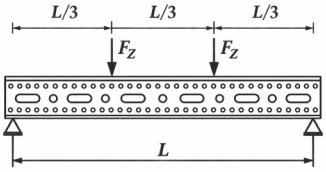

بار دونقطه ای

min (fz1,fz2)	حداکثر تغییر شکل مجاز (L/240)		مقاومت نهایی	
fz max (KN)	fz2 (KN)	Delta all (mm)	fz1 (KN)	L (m)
32.3	126.4	4.17	32.3	1
21.5	56.2	6.25	21.5	1.5
16.2	31.6	8.33	16.2	2
12.9	20.2	10.42	12.9	2.5
10.8	14.0	12.50	10.8	3
9.2	10.3	14.58	9.2	3.5
7.9	7.9	16.67	8.1	4
5.1	5.1	20.83	6.5	5
3.5	3.5	25.00	5.4	6

- fz(kN)به عنوان بار دائمی در 2L/3-L/3

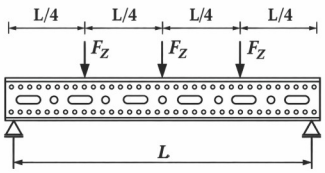

بار سه نقطه ای

min (fz1,fz2)	حداکثر تغییر شکل مجاز (L/240)		مقاومت نهایی	
fz max (KN)	fz2 (KN)	Delta all (mm)	fz1 (KN)	L (m)
21.5	90.7	4.17	21.5	1
14.4	40.3	6.25	14.4	1.5
10.8	22.7	8.33	10.8	2
8.6	14.5	10.42	8.6	2.5
7.2	10.1	12.50	7.2	3
6.2	7.4	14.58	6.2	3.5
5.4	5.7	16.67	5.4	4
3.6	3.6	20.83	4.3	5
2.5	2.5	25.00	3.6	6

- fz(kN) به عنوان بار دائمی در 3L/4-2L/4-L/4

خواص مقطع

اندازه پروفیل (mm)			واحد وزن (kg)	مساحت سطح مقطع (mm2)	مدول های بخش پیچشی (cm3)	گشتاور پیچشی اینرسی (cm4)	گشتاور اینرسی (cm4)		مدول مقطع (cm3)	
B	H	S		A	Wp	IP	Iy	Iz	Wy	wz
100	180	6	23	1976	196,3	989,22	6476800	3415360	86352	68304

- خواص مقطع با توجه به بخش سوراخ شده تعیین می شود.

انواع بارهای اعمال شده به پروفیل یک سر گیردار 180 * 100

بار گسترده					
Fz (qz max*L)	min (qz1,qz2)	حداکثر تغییر شکل مجاز (L/120)		مقاومت نهایی	
Fz max (KN)	qz max (KN/m)	qz2 (KN/m)	Delta all (mm)	qz1 (KN/m)	L (m)
51.7	206.7	4594.2	2.08	206.7	0.25
25.8	51.7	574.3	4.17	51.7	0.5
17.2	23.0	170.2	6.25	23.0	0.75
12.9	12.9	71.8	8.33	12.9	1
10.3	8.3	36.8	10.42	8.3	1.25
8.6	5.7	21.3	12.50	5.7	1.5

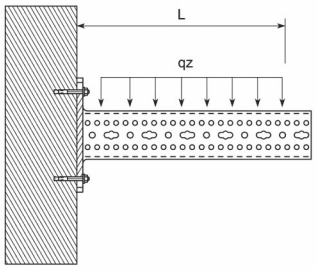

بار یک نقطه ای – انتهای تیر طره				
min (fz1,fz2)	حداکثر تغییر شکل مجاز (L/120)		مقاومت نهایی	
fz max (KN)	fz2 (KN)	Delta all (mm)	fz1 (KN)	L (m)
25.8	430.7	2.08	25.8	0.25
12.9	107.7	4.17	12.9	0.5
8.6	47.9	6.25	8.6	0.75
6.5	26.9	8.33	6.5	1
5.2	17.2	10.42	5.2	1.25
4.3	12.0	12.50	4.3	1.5

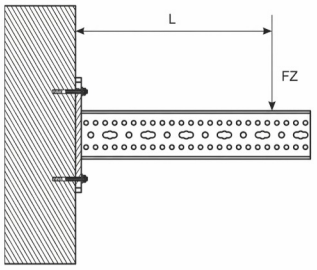

بار یک نقطه ای – وسط تیر طره				
min (fz1,fz2)	حداکثر تغییر شکل مجاز (L/120)		مقاومت نهایی	
fz max (KN)	fz2 (KN)	Delta all (mm)	fz1 (KN)	L (m)
51.7	1378.3	2.08	51.7	0.25
25.8	344.6	4.17	25.8	0.5
17.2	153.1	6.25	17.2	0.75
12.9	86.1	8.33	12.9	1
10.3	55.1	10.42	10.3	1.25
8.6	38.3	12.50	8.6	1.5

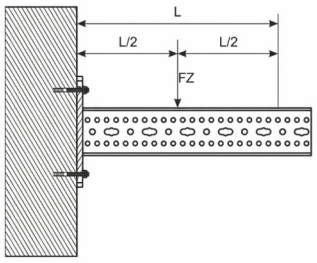

بار دونقطه ای				
min (fz1,fz2)	حداکثر تغییر شکل مجاز (L/120)		مقاومت نهایی	
fz max (KN)	fz2 (KN)	Delta all (mm)	fz1 (KN)	L (m)
17.2	328.2	2.08	17.2	0.25
8.6	82.0	4.17	8.6	0.5
5.7	36.5	6.25	5.7	0.75
4.3	20.5	8.33	4.3	1
3.4	13.1	10.42	3.4	1.25
2.9	9.1	12.50	2.9	1.5

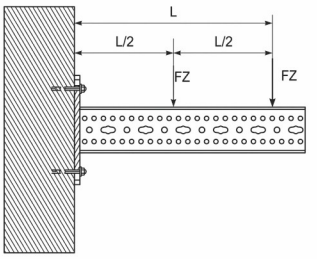

بار سه نقطه ای				
min (fz1,fz2)	حداکثر تغییر شکل مجاز (L/120)		مقاومت نهایی	
fz max (KN)	fz2 (KN)	Delta all (mm)	fz1 (KN)	L (m)
12.9	258.4	2.08	12.9	0.25
6.5	64.6	4.17	6.5	0.5
4.31	28.71	6.25	4.3	0.75
3.2	16.2	8.33	3.2	1
2.6	10.3	10.42	2.6	1.25
2.2	7.2	12.50	2.2	1.5

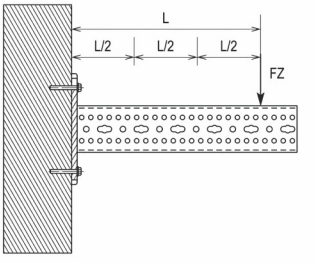

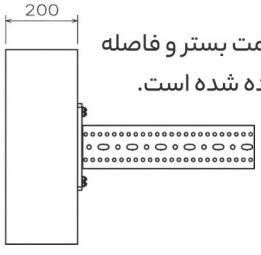

حداقل ضخامت بستر و فاصله لبه نشان داده شده است.

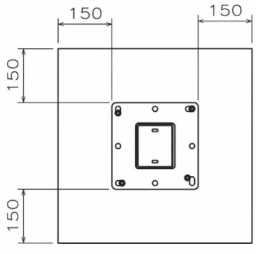

- کلیه تست ها دارای تاییدیه آزمایشگاهی می باشد.
- ضریب ایمنی 1,35 در نظر گرفته شده است.
- مقدار حد انحراف L/120 می باشد.

درپوش پروفیل های سنگین

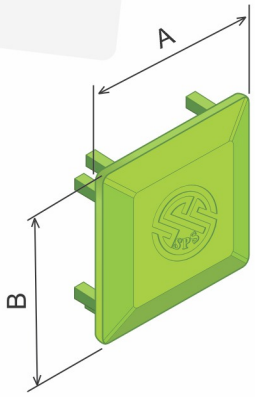



اطلاعات فنی:

کدکالا	A (mm)	B (mm)	رنگ	مناسب برای پروفیل
SPSPC – 2009	80	80	سبز	SPSPR–2001

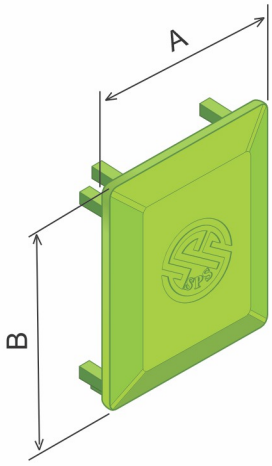

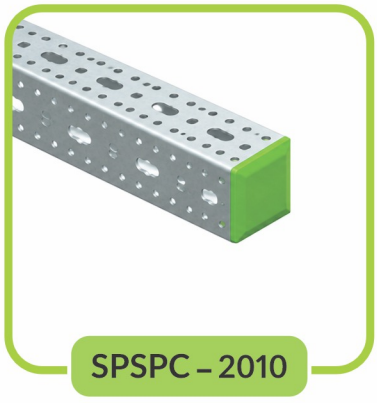

اطلاعات فنی:

کدکالا	A (mm)	B (mm)	رنگ	مناسب برای پروفیل
SPSPC – 2010	100	100	سبز	SPSPR–2002

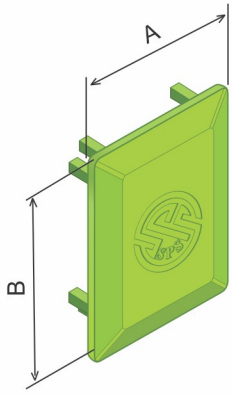

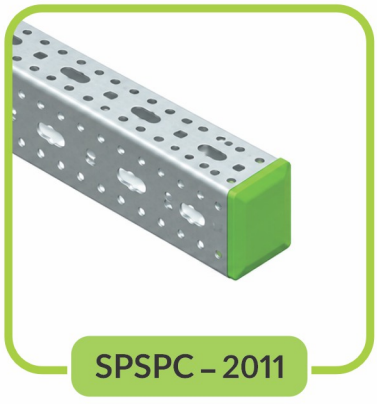

اطلاعات فنی:

کدکالا	A (mm)	B (mm)	رنگ	مناسب برای پروفیل
SPSPC – 2011	100	120	سبز	SPSPR–2004

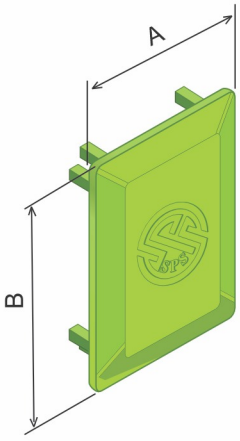

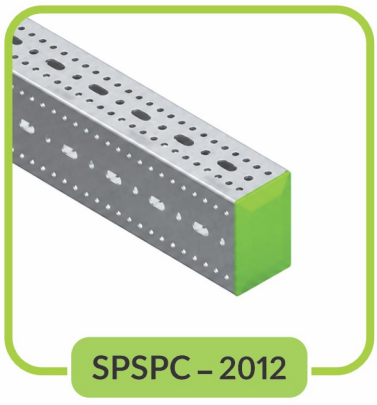

اطلاعات فنی:

کدکالا	A (mm)	B (mm)	رنگ	مناسب برای پروفیل
SPSPC – 2012	100	150	سبز	SPSPR–2005

کاربرد:

درپوش پلاستیکی برای بستن انتهای پروفیل سنگین و جهت برآورده شدن نیازهای بصری، بهداشتی و ایمنی به کار میرود.

جنس و نوع ماده:

پلاستیک

جزئیات مربوط به سوراخکاری پروفیل

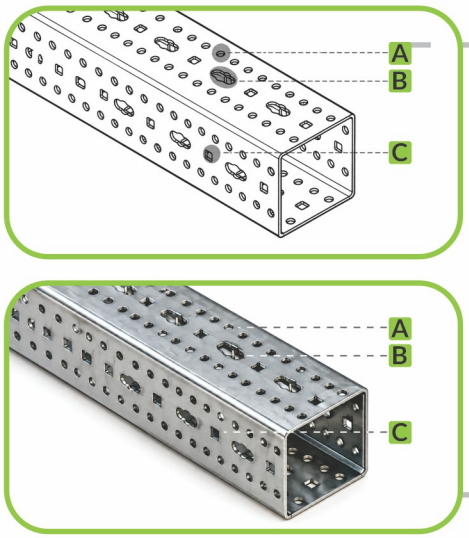

A سوراخ دایره ای شکل به قطر (Ø 8.9) محل نصب اتصالات و قطعات با پیچ خود قلاویز بر روی پروفیل می باشد.

B سوراخ های لوبیای شکل در مرکز پروفیل (۱۶*۳۰ میلیمتر) امکان متصل کردن قطعات به پروفیل با میل راد را فراهم می کند.

C سوراخ های مربعی شکل (۱۳*۱۳ میلیمتر) دو پروفیل را با میل راد به یکدیگر متصل می کنند.

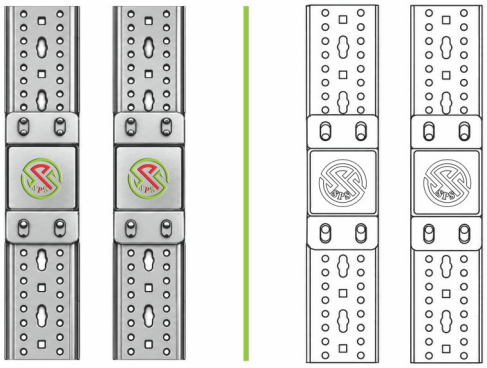

نصب اتصالات

در شکل رو به رو نحوه نصب قطعه اتصالی به پروفیل نشان داده شده است که سوراخ پروفیل ها به صورت دایره و سوراخ های قطعه به صورت لوبیایی تعبیه شده است که با چهار پیچ خودکار به هم متصل می شوند.

طرح سوراخ کاری پروفیل

پروفیل بست سنگین SPSPR-2004

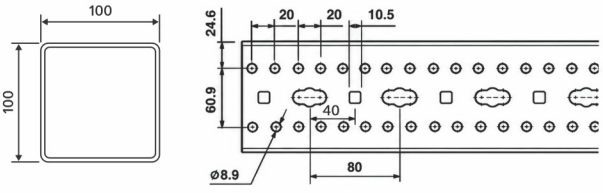

پروفیل بست سنگین SPSPR-2002

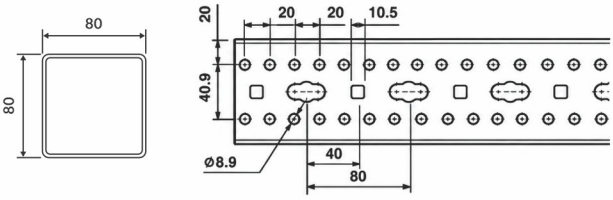

پروفیل بست سنگین SPSPR-2006

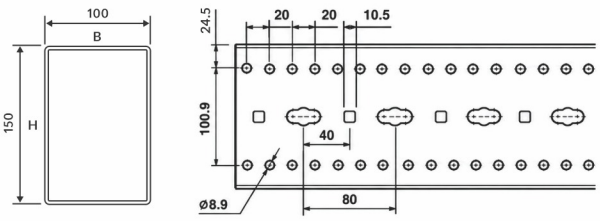

پروفیل بست سنگین SPSPR-2005

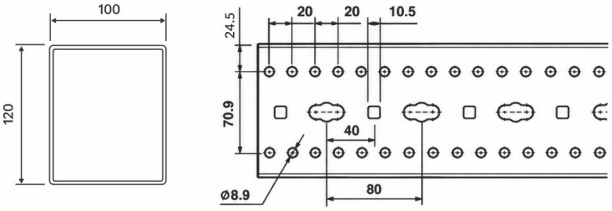

نحوه نصب پیچ های خود قلاویز

کاربرد:
چرخش پیچ های مثلثی در داخل سوراخ به آسانی انجام شده و به دلیل شکل مخصوص آن اتصال ایمن مهیا می شود.

جنس و نوع ماده:
فولاد

درجه مواد:
۱۰/۹

پوشش:
سرد، گالوانیزه گرم، داکرومات

داده های فنی:

طول (m)	کد کالا
M10 x 20	SPSSTS-2126

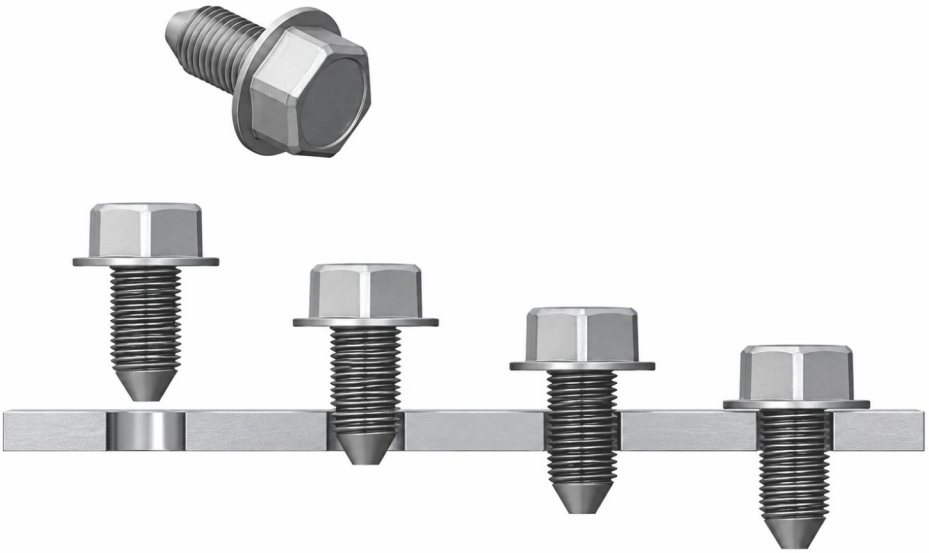

فشار وارد شده به پیچ می بایست در دستگاه بوکس برقی مطابق استاندارد تنظیم شود تا پیچ به طور مناسب وارد پروفیل فولادی شود.





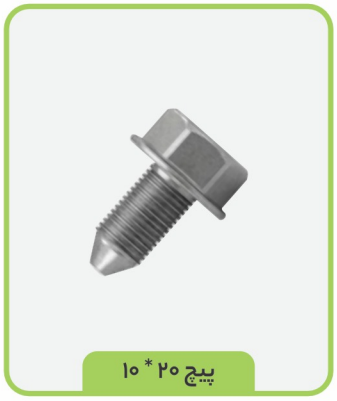

- بوکس برقی
- سوکت تبدیل
- پیچ ۲۰ * ۱۰

کنسول های جوشی

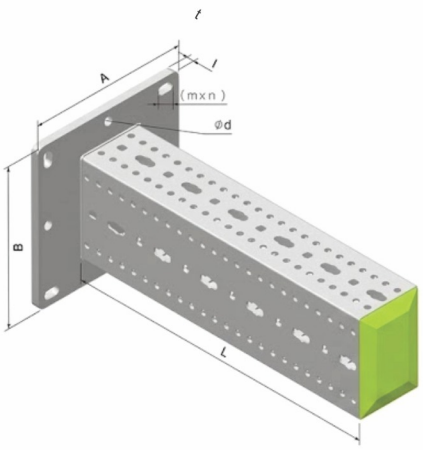

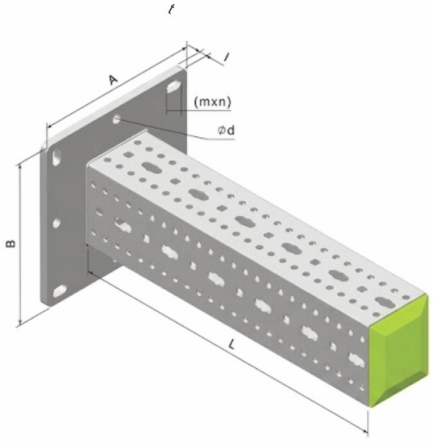

کاربرد:

تکیه گاه جوشی صفحه ای که برای کاربری در کنسول طراحی شده است.

جنس و نوع ماده:

فولاد

پوشش:

گالوانیزه به روش غوطه وری گرم

داده های فنی:

نوع پروفیل	طول (mm)	m*n (mm)	Ød (mm)	t (mm)	B (mm)	A (mm)	کـــد
SPSPR-2002	500	14*25	Ø14	8	200	200	SPSHH – 2078
SPSPR-2002	1000	14*25	Ø14	8	200	200	SPSHH – 2078
SPSPR-2002	1500	14*25	Ø14	8	200	200	SPSHH – 2078
SPSPR-2004	500	16*25	Ø14	10	250	250	SPSHH – 2079
SPSPR-2004	1000	16*25	Ø14	10	250	250	SPSHH – 2079
SPSPR-2004	1500	16*25	Ø14	10	250	250	SPSHH – 2079
SPSPR-2005	500	16*25	Ø14	12	250	250	SPSHH – 2080
SPSPR-2005	1000	16*25	Ø14	12	250	250	SPSHH – 2080
SPSPR-2005	1500	16*25	Ø14	12	250	250	SPSHH – 2080
SPSPR-2006	500	16*25	Ø14	12	300	300	SPSHH – 2081
SPSPR-2006	1000	16*25	Ø14	12	300	300	SPSHH – 2081
SPSPR-2006	1500	16*25	Ø14	12	300	300	SPSHH – 2081

جـزئیـات نصـــب

کنسول با چهار عدد انکر بولت لرزه ای به دیوار بتنی متصـــــــل می شود.

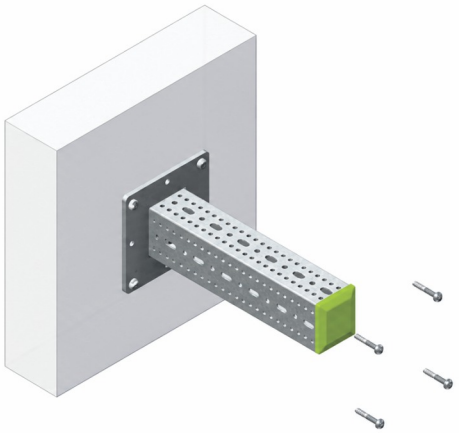

تکیه گاه سقف و پایه

کاربرد:

رابط اتصـــال پروفیل
به سقف یا دیوار بتنی

جنس و نوع ماده:

S235 فولاد

پوشش:

گالوانیزه به روش
غوطه وری گـــرم

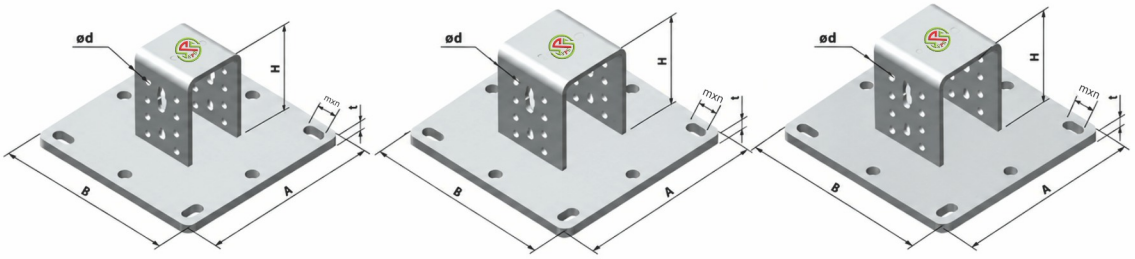

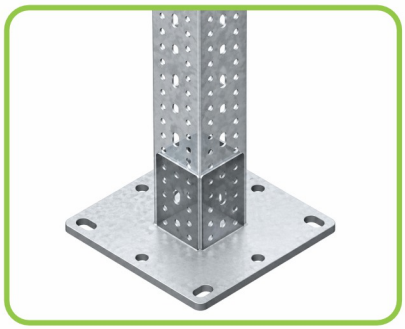

کدکالا	A (mm)	B (mm)	t (mm)	Ød (mm)	m*n (mm)	h (mm)	مناسب برای پروفیل سایز
SPSSB – 2059	200	200	8	Ø14	14*25	105	SPSPR–2002
SPSSB – 2060	250	250	10	Ø14	16*25	125	SPSPR–2004
SPSSB – 2061	250	250	10	Ø14	16*25	145	SPSPR–2005
SPSSB – 2062	300	300	12	Ø14	16*25	165	SPSPR–2006
SPSSB – 2063	300	300	12	Ø14	16*25	185	SPSPR–2007

پایه پروفیل چهار وجه سقفی

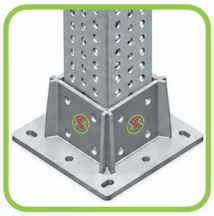

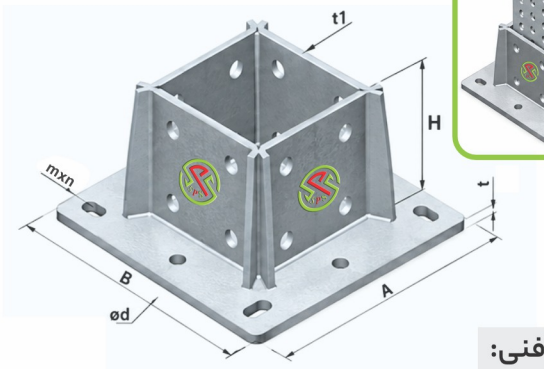

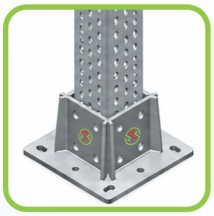

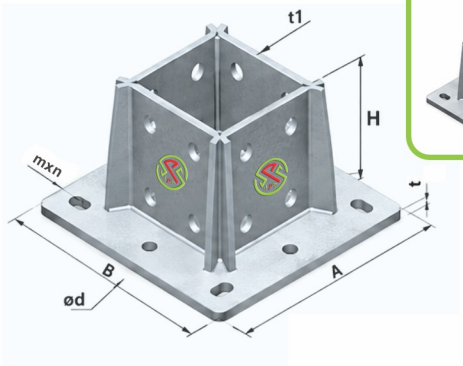

اطلاعات فنی:

کدکالا	A (mm)	B (mm)	t (mm)	t1 (mm)	Ød (mm)	m*n (mm)	h (mm)	مناسـب برای پروفیل سایز
SPSQPB – 2069	180	180	8	5	Ø14	14*25	100	SPSPR–2002
SPSQPB – 2070	200	200	8	5	Ø14	16*25	100	SPSPR–2004

دیتیل نصب

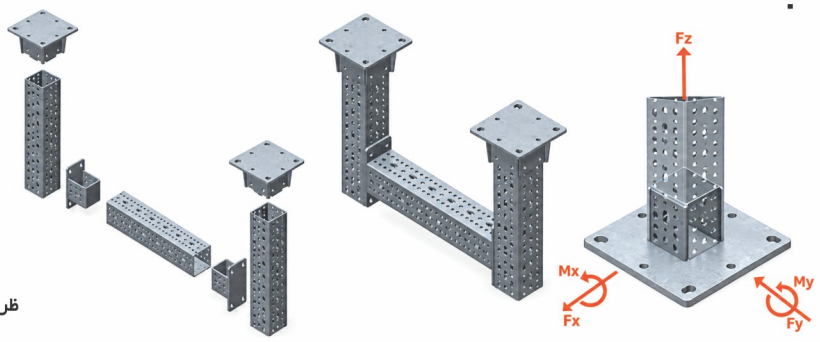

ظرفیت بار طراحی

حداکثر گشتاور (kNm)	حداکثر بار (kN)
Mx=3.08	Fx=3.89
My=0.28	Fy=4 2.27
–	Fz=68.18

ظرفیت های باری توسط آزمایشگاه رازی اعلام شده است.

براکت اتصال عمودی به افقی

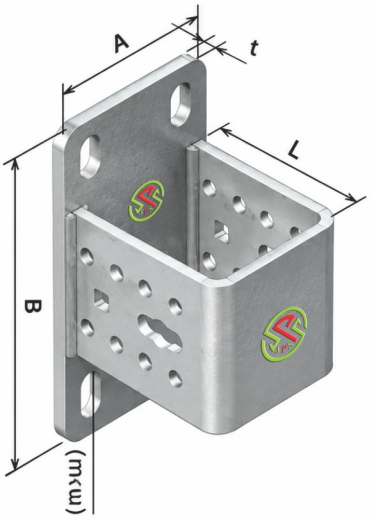

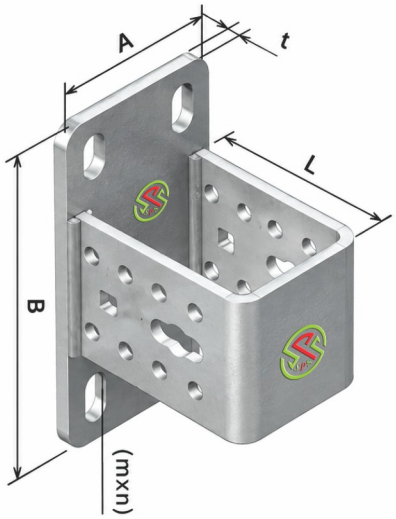

کاربرد:

برای اتصال پروفیل به پروفیل طراحی شده است. اتصال مستقیم به پروفیل موجود با پیچ خودکار SPSSTS- 2126 با سوراخ های گرد در پایه ی صفحه ای امکان پذیر است. انواع مختلف بر طبق نوع پروفیل موجود است

جنس و نوع ماده:

فولاد S235

پوشش:

گالوانیزه به روش غوطه وری گرم



اطلاعات فنی:

کدکالا	A (mm)	B (mm)	t (mm)	m*n (mm)	h (mm)	مناسب برای پروفیل سایز
SPSVH – 2064	80	190	8	11*24	100	SPSPR–2002
SPSVH – 2065	100	210	8	11*24	125	SPSPR–2004
SPSVH – 2066	100	230	8	11*24	145	SPSPR–2005
SPSVH – 2067	100	250	8	11*24	165	SPSPR–2006
SPSVH – 2068	100	270	8	11*24	185	SPSPR–2007

دیتیل نصب

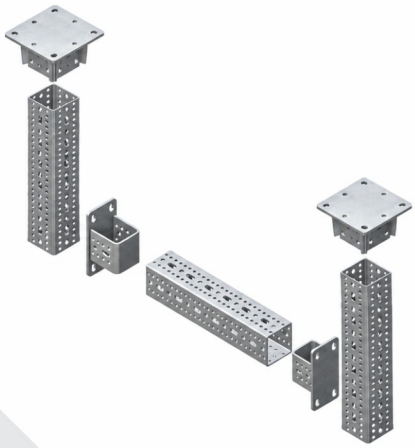



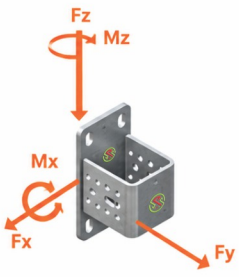

ظرفیت بار طراحی

حداکثر گشتاور (kNm)	حداکثر بار (kN)
Mx=1.66	Fx=4.54
–	Fy=20.13
My=0.33	Fz=22.74

ظرفیت های باری توسط آزمایشگاه رازی اعلام شده است.

قطعه اتصال گوشه سایز ۸۰

SPSACC – 2088



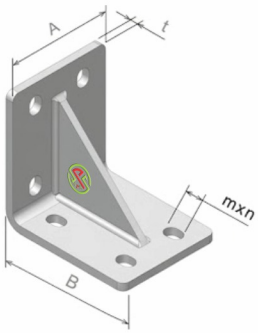

SPSPR – 2108

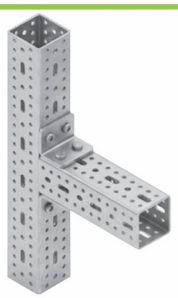

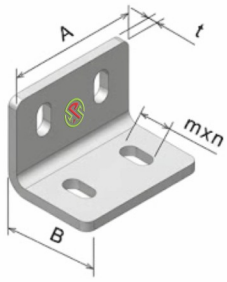

SPSFCC – 2090

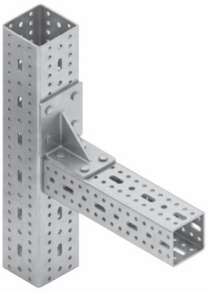

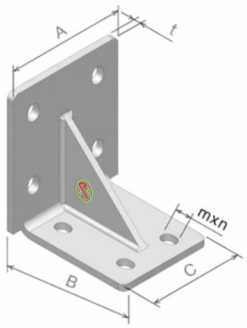

SPSLWC – 2110

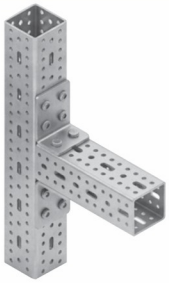

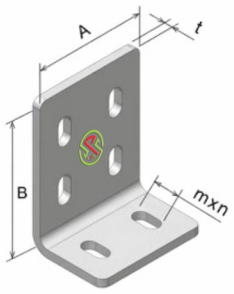

کاربرد:

جهت نصب قطعه اتصال ۹۰ درجه به پروفیل از پیچ خودکار استفاده می شود.

جنس و نوع ماده:

فولاد S235

پوشش:

گالوانیزه گرم به روش غوطه وری

اطلاعات فنی:

کدکالا	A (mm)	B (mm)	C (mm)	t (mm)	m*n (mm)	مناسب برای پروفیل
SPSPR – 2108	80	50	–	5	11*24	SPSPR–2002
SPSLWC – 2110	80	105	–	5	11*24	SPSPR–2002
SPSACC – 2088	80	100	–	5	11*24	SPSPR–2002
SPSFCC – 2090	100	100	80	5	11*24	SPSPR–2007

نصب



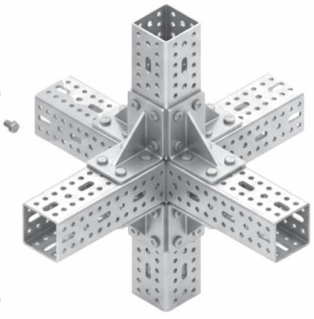



جزئیات نصب

برای نصب اتصالات گوشه، از پیچ SPSSTS– 2126 استفاده شده است.

قطعه اتصال گوشه سایز ۱۰۰

SPSACC – 2089

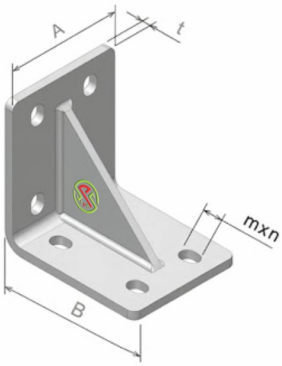

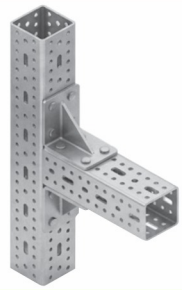

SPSPR – 2109

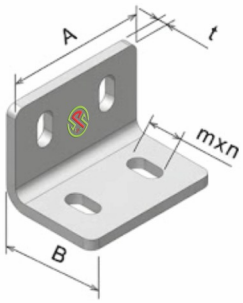

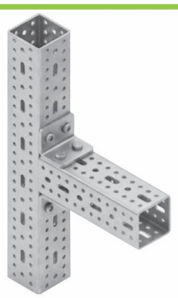

SPSFCC – 2091

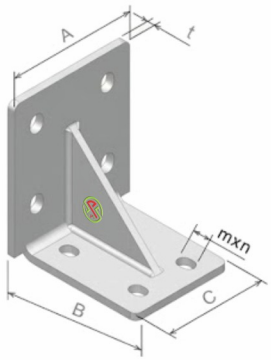

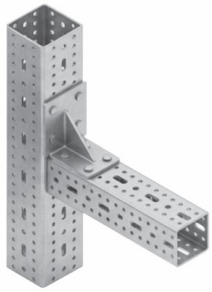

SPSLWC – 2111

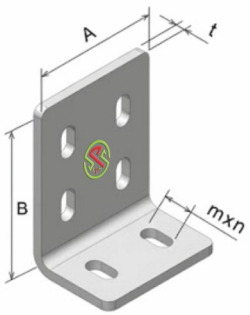

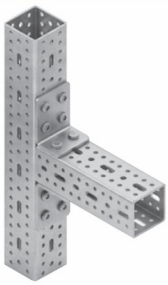

کاربرد:

جهت نصب قطعه اتصال ۹۰ درجه به پروفیل از پیچ خودکار استفاده می شود.

جنس و نوع ماده:

فولاد S235

پوشش:

گالوانیزه به روش غوطه وری گرم

اطلاعات فنی:

کدکالا	A (mm)	B (mm)	C (mm)	t (mm)	m*n (mm)	مناسب برای پروفیل
SPSPR – 2109	100	50	–	6	11*24	100–120–150
SPSLWC – 2111	100	105	–	6	11*24	100–120–150
SPSACC – 2089	100	100	–	6	11*24	100–120–150
SPSFCC – 2091	100	105	80	6	11*24	100–80

دیتیل نصب

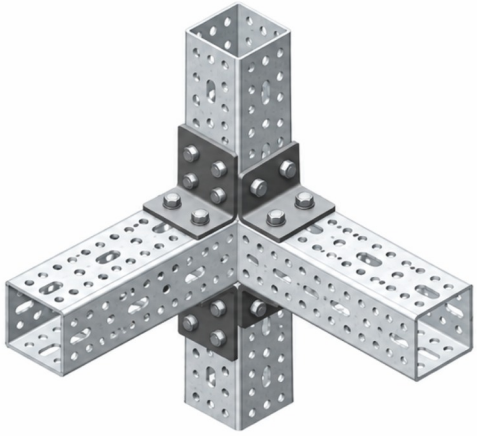

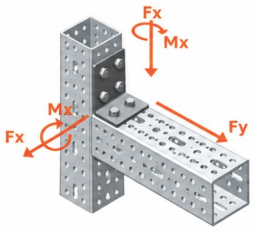

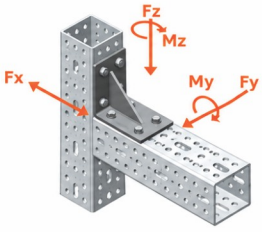

ظرفیت بار طراحی

حداکثر گشتاور (kNm)	حداکثر بار (kN)
–	Fx=41.97
My=4.18	Fy=16.34
My=1.19	Fz=36.36

حداکثر گشتاور (kNm)	حداکثر بار (kN)
Mx=0.33	Fx=21.20
–	Fy=6.33
My=0.95	Fz=4.54

ظرفیت های باری توسط آزمایشگاه رازی اعلام شده است.

اتصالات لولایی قابل تنظیم

کاربرد:

اتصـــالی است که جهت جلوگیری از تنش پروفیل ها طراحی شده است.

جنس و نوع ماده:

S235 فولاد

پوشش:

گالوانیزه گرم به روش غوطه وری

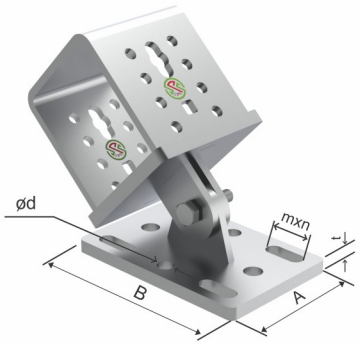

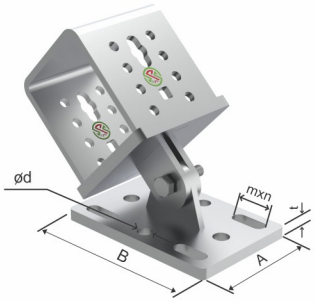

اطلاعات فنی:

کدکالا	A (mm)	B (mm)	t (mm)	Ød (mm)	m*n (mm)	مناسب برای پروفیل سایز
SPSPH - 2043	80	150	6	Ø13	11*24	80
SPSPH - 2044	100	150	6	Ø13	11*24	100
SPSPH - 2045	100	150	6	Ø13	11*24	100-120
SPSPH - 2046	100	150	6	Ø13	11*24	100-150
SPSPH - 2047	100	150	6	Ø13	11*24	100-180

اتصالات لولایی قابل تنظیم

کاربرد:

اتصالی است که برای جلوگیری از تنش پروفیل به سقف یا دیوار طراحی شده است.

جنس و نوع ماده:

S235 فولاد

پوشش:

گالوانیزه به روش غوطه وری گرم

اتصال تودلی سقفی

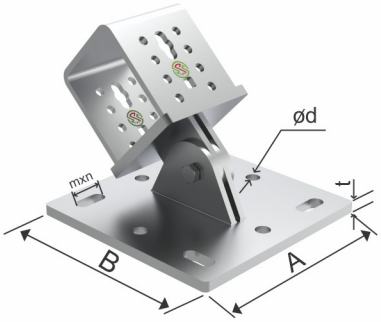

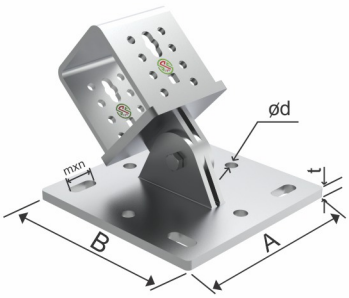

اطلاعات فنی:

کدکالا	A (mm)	B (mm)	t (mm)	Ød (mm)	m*n (mm)	مناسب برای پروفیل سایز
SPSCH - 2048	160	160	6	Ø13	11*24	80
SPSCH - 2049	160	160	6	Ø13	11*24	100
SPSCH - 2050	160	160	6	Ø13	11*24	100-120
SPSCH - 2051	160	160	6	Ø13	11*24	100-150
SPSCH - 2052	160	160	6	Ø13	11*24	100-180

نصب

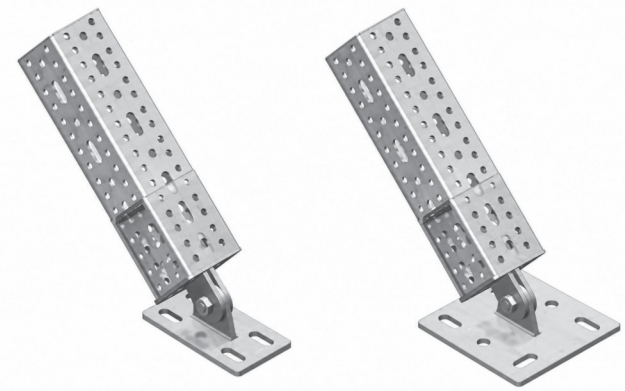

جـزئیـات نصـــب

جهت اتصال پروفیل به سقف یا دیوار از انکرهای لرزه ای استفاده می شود.

اتصال صفحه ای

اتصال صفحه ای سه راهی

کاربرد:

برای اتصال دو پروفیل مانند شکل ذیل طراحی شده است.

جنس و نوع ماده:

St37 فولاد

پوشش:

گالوانیزه گرم‌به روش غوطه وری

اطلاعات فنی:

کدکالا	A (mm)	B (mm)	c (mm)	t (mm)	مناسب برای پروفیل سایز
SPSTCP – 2084	280	80	180	5	SPSPR–2002
SPSTCP – 2085	340	100	220	6	SPSPR–2004



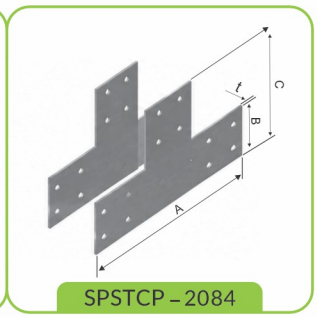

SPSTCP – 2084

اتصال صفحه ای L شکل

اطلاعات فنی:

کدکالا	A (mm)	B (mm)	c (mm)	t (mm)	مناسب برای پروفیل سایز
SPSLSP – 2092	180	180	80	5	SPSPR–2002
SPSLSP – 2093	220	220	100	6	SPSPR–2004

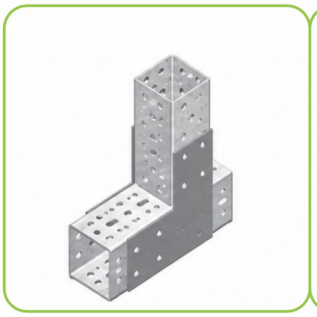

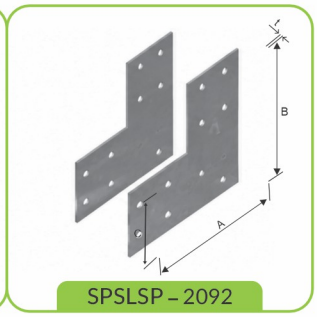

SPSLSP – 2092

اتصالات گوشه بیرونی

اطلاعات فنی:

کدکالا	A (mm)	B (mm)	c (mm)	t (mm)	مناسب برای پروفیل سایز
SPSOCC – 2104	80	190	160	5	SPSPR–2002
SPSOCC – 2105	100	190	200	6	SPSPR–2004

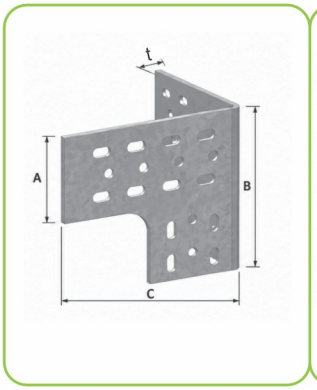

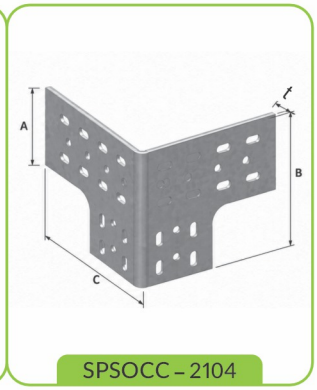

SPSOCC – 2104

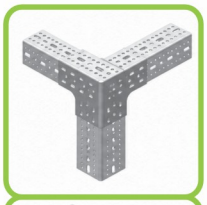

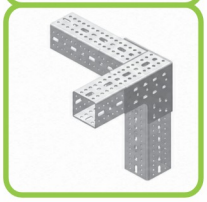

نصب

جزئیات نصب

جهت اتصال قطعات از پیچ SPSSTS– 2126 متناسب با سازه استفاده می شود.

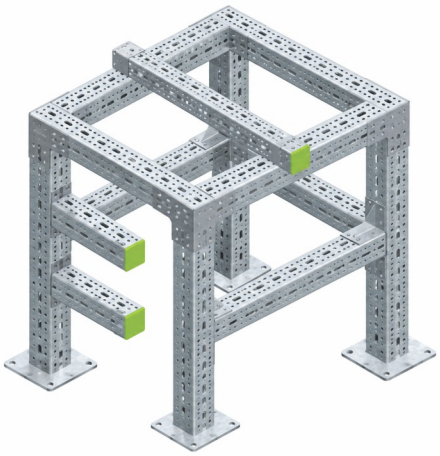

اتصالات پروفیل ها

صفحه L شکل بغل بند

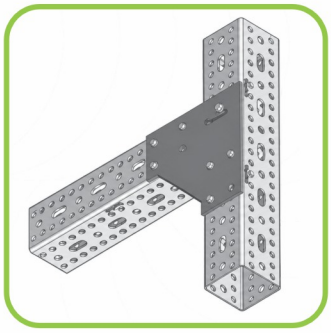

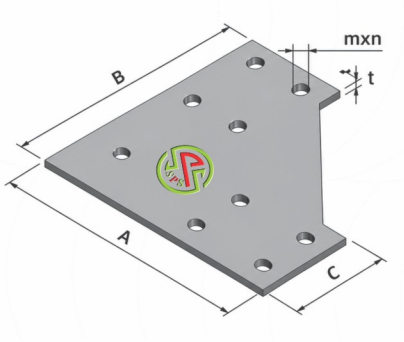

اطلاعات فنی:

کدکالا	A (mm)	B (mm)	t (mm)	C (mm)	m*n (mm)	مناسب برای پروفیل
SPSLSP – 2094	200	200	5	80	11*24	SPSPR-2002
SPSLSP – 2095	250	250	6	100	11*24	SPSPR-2004

قطعه اومگا اتصال دو پروفیل

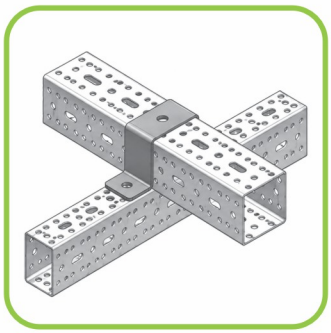

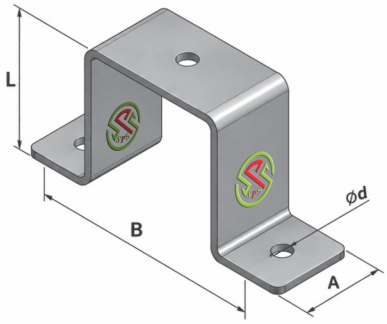

اطلاعات فنی:

کدکالا	A (mm)	B (mm)	t (mm)	L (mm)	Ød (mm)	مناسب برای پروفیل
SPSBCP – 2116	50	233	5	85	12.5	SPSPR-2002
SPSBCP – 2117	50	233	6	106	12.5	SPSPR-2004

نبشی L شکل

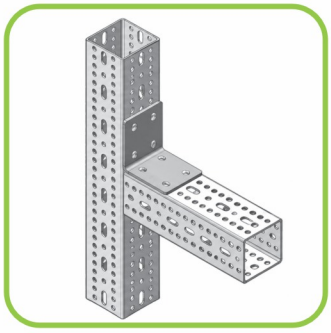

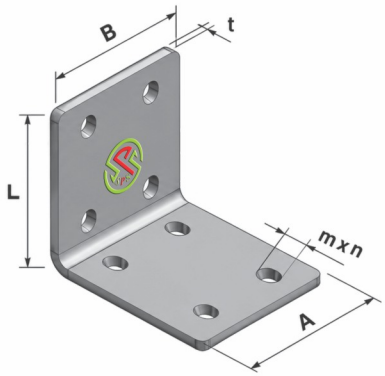

اطلاعات فنی:

کدکالا	A (mm)	B (mm)	t (mm)	L (mm)	m*n (mm)	مناسب برای پروفیل
SPSHC – 2086	80	80	5	100	11*24	SPSPR-2002
SPSHC – 2087	100	100	6	121	11*24	SPSPR-2004

قطعه U شکل اتصال میل راد

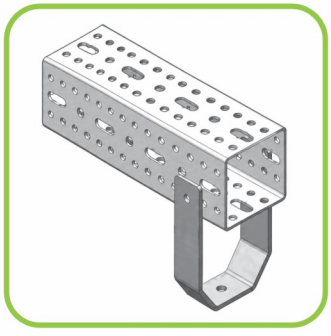

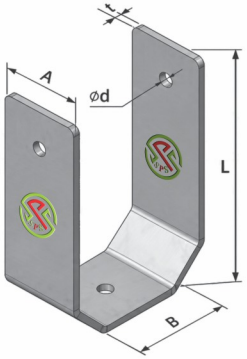

اطلاعات فنی:

کدکالا	A (mm)	t (mm)	L (mm)	Ød (mm)	مناسب برای پروفیل
SPSBUR– 2118	50	5	110	12.5	SPSPR-2002
SPSBUR– 2119	50	6	130	12.5	SPSPR-2004

صفحه اتصال جوشی ۴۱*۶۱



کاربرد:

پایه پروفیل G شـــــکل برای بارهای متوسط و سبک جهت نصـــــب بر روی پروفیل های سنگین طراحی شده است.

جنس و نوع ماده:

S235 فولاد

پوشش:

گالوانیزه گرم به روش غوطه وری



اطلاعات فنی:

کدکالا	A (mm)	B (mm)	t (mm)	Ød (mm)	mxn (mm)	مناسب برای پروفیل
SPSPB-2082	100	210	8	Ø13	11*32	41*41
SPSPB-2083	100	210	8	Ø13	11*32	41*61

نصب

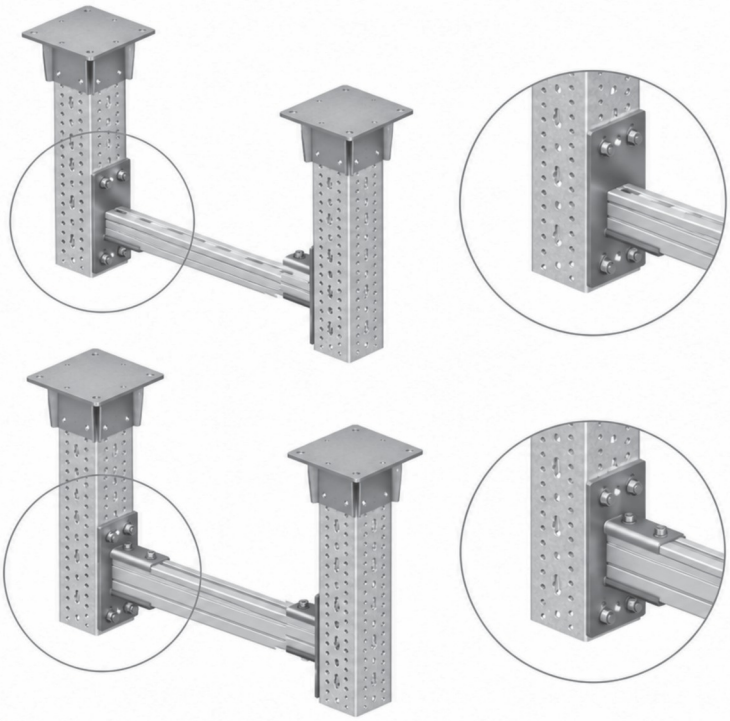

جـزئیـات نصـــب

صفحـــه اتصـــال جـــوشی ۴۱*۶۱ توســـط انکرهای لرزه ای به دیوار و سقف متصـل می شوند.

پروفیل G برای کاربرد با رسبک و متوسط می باشد.

رابط کوپلینگ

کاربرد:
برای نصب دو پروفیل سر به سر استفاده شده است.

جنس و نوع ماده:
S235 فولاد

پوشش:
گالوانیزه گرم به روش غوطه وری

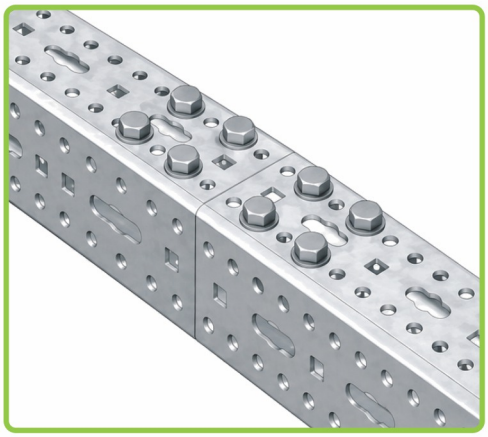

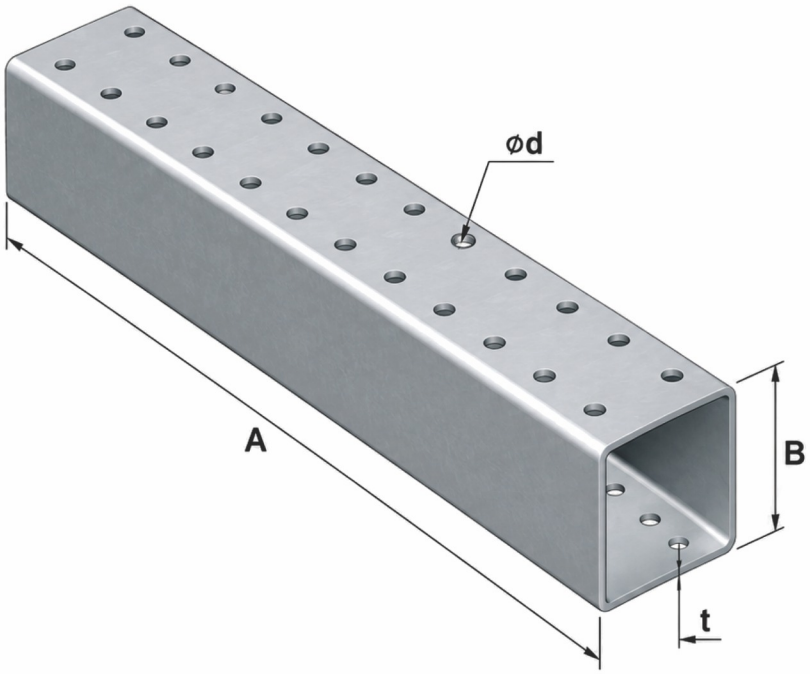

اطلاعات فنی:

کدکالا	A (mm)	B (mm)	t (mm)	Ød (mm)	مناسب برای پروفیل سایز
SPSPR - 2053	375	72	4	Ø13	SPSPR-2002
SPSPR - 2054	390	92	4	Ø13	SPSPR-2004

نصب

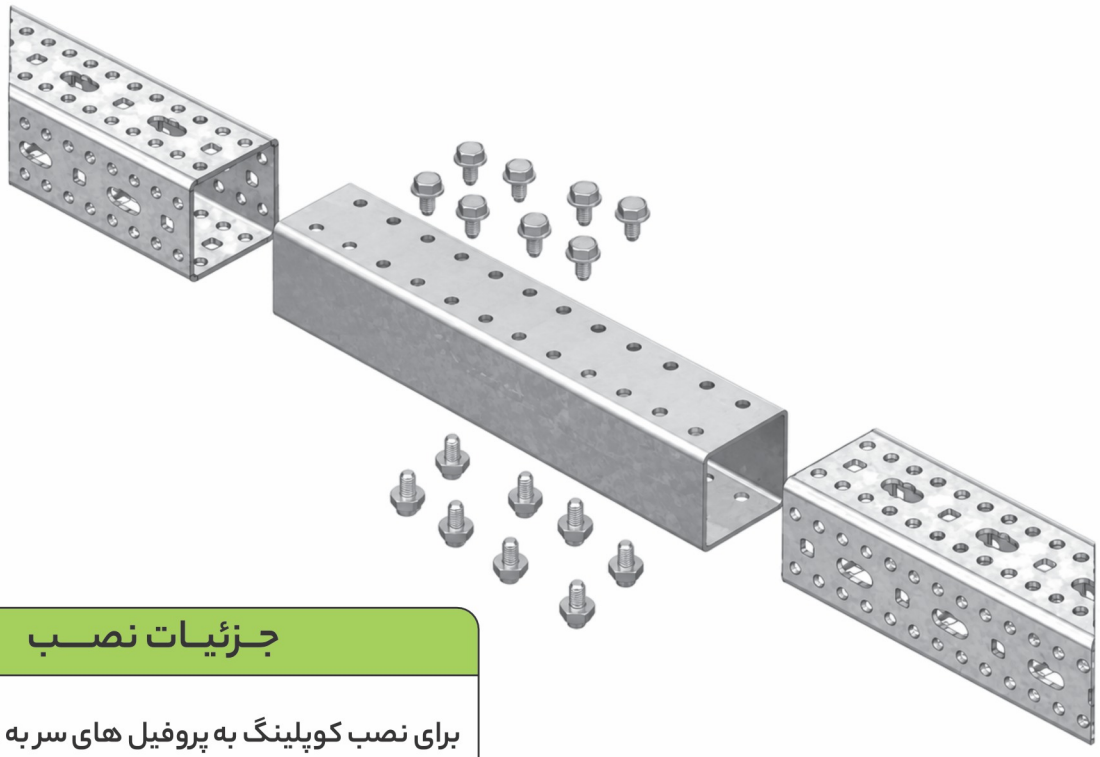

جزئیات نصب

برای نصب کوپلینگ به پروفیل های سر به سر از پیچ نوع SPSSTS- 2126 استفاده می شود.

اتصالات مفصل

کاربرد:
جهت نصب دو پروفیل به صورت موازی طراحی شده است.

جنس و نوع ماده:
S235 فولاد

پوشش:
گالوانیزه گرم به روش غوطه وری

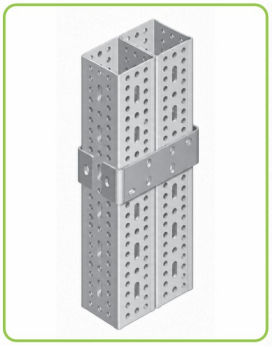

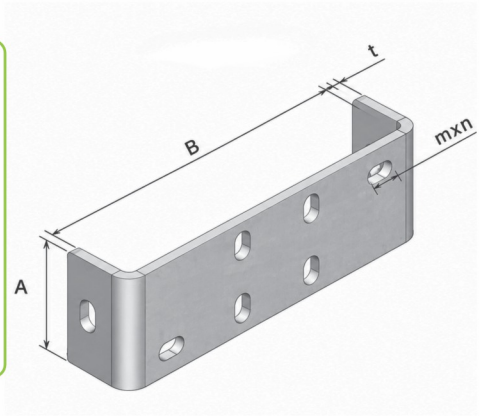

اطلاعات فنی:

کدکالا	A (mm)	B (mm)	t (mm)	mxn (mm)	مناسب برای پروفیل
SPSCJ – 2096	70	162	8	10/5*18	SPSPR-2002
SPSCJ – 2097	70	202	8	10/5*18	SPSPR-2004

اتصالات صفحه ای

کاربرد:
جهت نصب دو پروفیل با پلیت طراحی شده است.

جنس و نوع ماده:
St37 فولاد

پوشش:
گالوانیزه گرم به روش غوطه وری

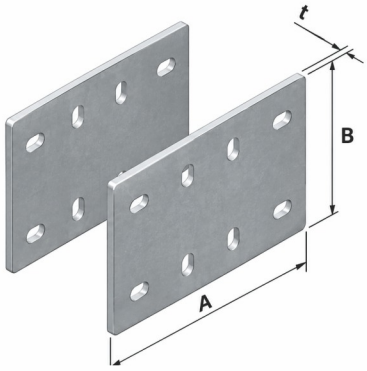

کدکالا	A (mm)	B (mm)	t (mm)	مناسب برای پروفیل
SPSMCP – 2100	160	100	6	SPSPR-2002
SPSMCP – 2101	200	140	6	SPSPR-2004

SPSMCP – 2100

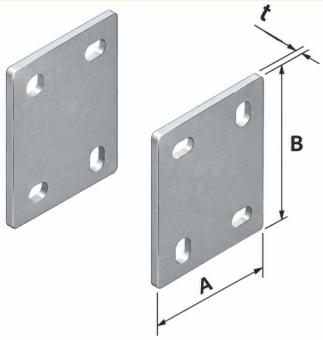

کدکالا	A (mm)	B (mm)	t (mm)	مناسب برای پروفیل
SPSSPP – 2098	80	100	6	SPSPR-2002
SPSSPP – 2099	90	130	6	SPSPR-2004

SPSSPP – 2098

نصب

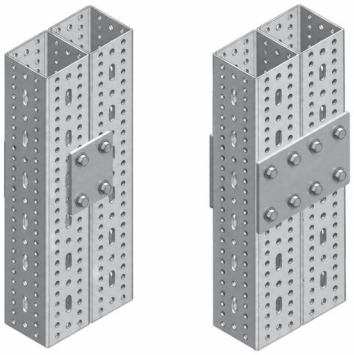

جزئیات نصب

پیچ نوع SPSSTS-2126 برای تثبیت اتصالات مفصلی به کار می رود.

بست کرپی

کاربرد:
نگهدارنده لوله های سیستم سرمایشی

جنس و نوع ماده:
S235 فولاد

پوشش:
گالوانیزه سرد

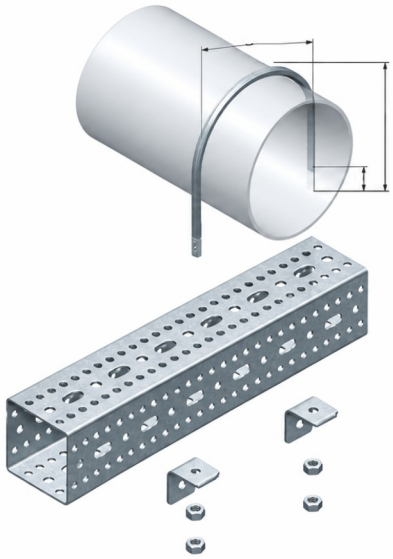

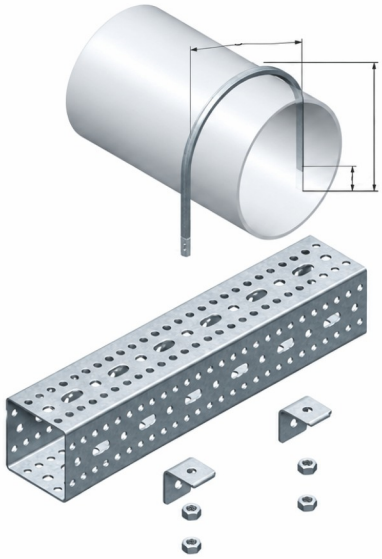

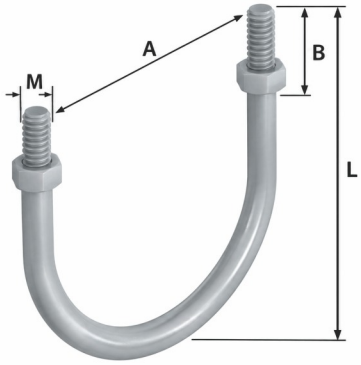

درصورت نیاز شما می توانید از روکش لاستیکی جهت جلوگیری از برخورد کرپی به لوله در موارد لزوم استفاده نمائید.

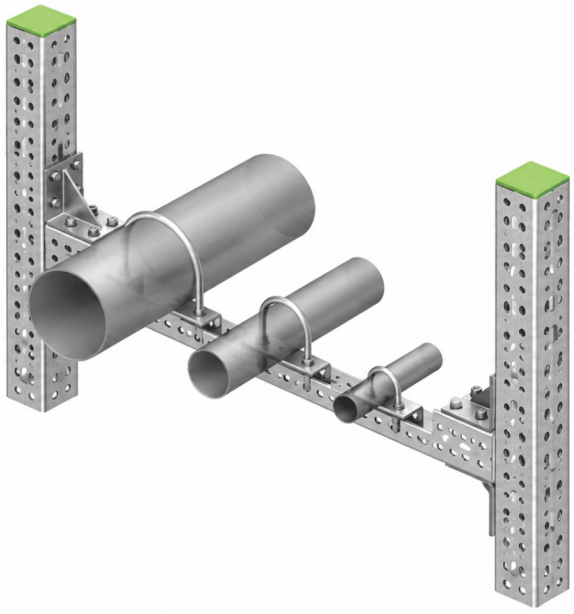

کدکالا	سایز (inch)	L (mm)	A (mm)	B (mm)	M (mm)
SPSUB-1546	1.2”	50	24	30	M.8
SPSUB-1547	3.4”	60	30	30	M.8
SPSUB-1548	1”	70	36	30	M.8
SPSUB-1549	1 1.4”	80	46	40	M.8
SPSUB-1550	1 1.2”	90	52	50	M.8
SPSUB-1551	2”	100	64	50	M.10
SPSUB-1552	2 1.2”	120	78	50	M.10
SPSUB-1553	3”	140	94	60	M.12
SPSUB-1554	4”	160	118	65	M.12
SPSUB-1555	5”	200	146	65	M.12
SPSUB-1556	6”	220	172	90	M.16
SPSUB-1557	8”	270	224	90	M.16
SPSUB-1558	10”	334	278	100	M.16
SPSUB-1559	12”	380	328	100	M.16

بست اتصال کرپی

کاربرد:

جهت نصب بست های کرپی بر روی
پروفیل های سنگین طراحی شده است .

جنس و نوع ماده:

S235 فولاد

پوشش:

گالوانیزه گرم به روش غوطه وری

اطلاعات فنی:

کدکالا	A (mm)	B (mm)	t (mm)	mxn (mm)	مناسب برای پروفیل
SPSSCC – 2112	120	60	6	12.5*100	SPSPR–2002
SPSSCC – 2113	120	60	6	12.5*100	SPSPR–2004

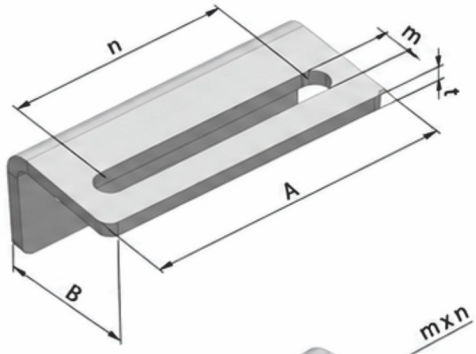

اطلاعات فنی:

کدکالا	A (mm)	B (mm)	t (mm)	mxn (mm)	مناسب برای پروفیل
SPSCLWC – 2114	150	50	6	12.5*30	SPSPR–2002
SPSCLWC – 2115	150	50	6	12.5*30	SPSPR–2004

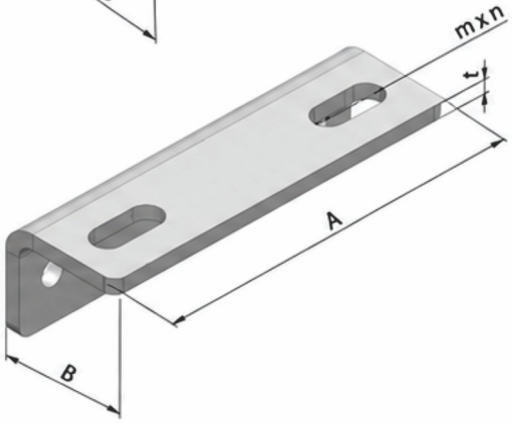

اطلاعات فنی:

کدکالا	A (mm)	B (mm)	t (mm)	Ød (mm)	مناسب برای پروفیل
SPSPCA – 2106	70	162	6	10.5	SPSPR–2002
SPSPCA – 2107	70	202	6	12.5	SPSPR–2004

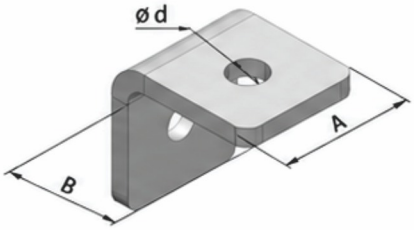

نصب

جـزئیـات نصـــب

نصب نبشی ها توسط پیچ SPSSTS– 2126
امکان پذیر است.

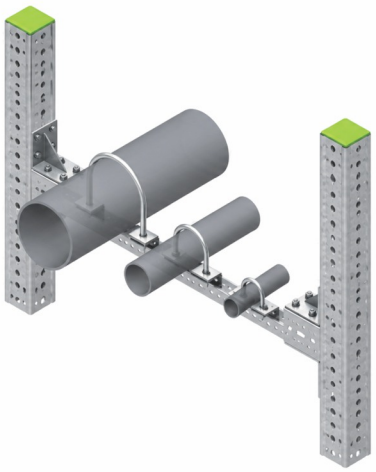

انواع بست لوله

بست های عایق دار رگلاژی

کدکالا	سایز لوله (inch)	(mm)	ØB (mm)	B1 (mm)	h (mm)	h1 (mm)	Ød (mm)
SPSRPC-1507	1/2"	20	20-26	91	41	19	13
SPSRPC-1508	3/4"	25	25-32	92	42.5	19	13
SPSRPC-1509	1"	32	32-39	92	49.5	22	13
SPSRPC-1510	1 1/4"	40	40-47	109	55	23	13
SPSRPC-1511	1 1/2"	50	48-54	107	59	25	13
SPSRPC-1512	2"	63	57-64	118	66	26	13
SPSRPC-1513	2 1/2"	75	72-80	137	74	27	13
SPSRPC-1514	3"	90	88-92	156	78	28	13
SPSRPC-1515	4"	110	112-118	178	88.5	28	13
SPSRPC-1516	5"	125	137-147	222	103.5	30	18
SPSRPC-1517	6"	160	164-168	257	115	30	18
SPSRPC-1518	8"	200	215-230	316	145	36	18

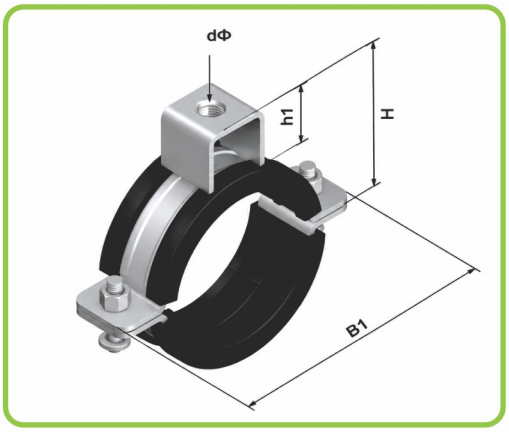

بست های عایق دار

کدکالا	سایز لوله (inch)	(mm)	ØB (mm)	B1 (mm)	h (mm)	ØM (mm)
SPSIPC-1494	1/2"	20	25-30	62	36	M8/M10
SPSIPC-1495	3/4"	25	31-36	71	39	M8/M10
SPSIPC-1496	1"	32	36-43	79	42.5	M8/M10
SPSIPC-1497	1 1/4"	40	43-50	88	47	M8/M10
SPSIPC-1498	1 1/2"	50	50-57	94	50.5	M8/M10
SPSIPC-1499	2"	63	64-71	109	57	M8/M10
SPSIPC-1500	2 1/2"	75	81-90	133	66	M8/M10
SPSIPC-1501	3"	90	90-99	145	70	M8/M10
SPSIPC-1502	4"	110	116-125	169	79.5	M8/M10
SPSIPC-1503	5"	125	143-151	199	93.5	M8/M10
SPSIPC-1504	6"	160	169-178	229	109.5	M8/M10
SPSIPC-1505	8"	200	213-225	283	136	M8/M10

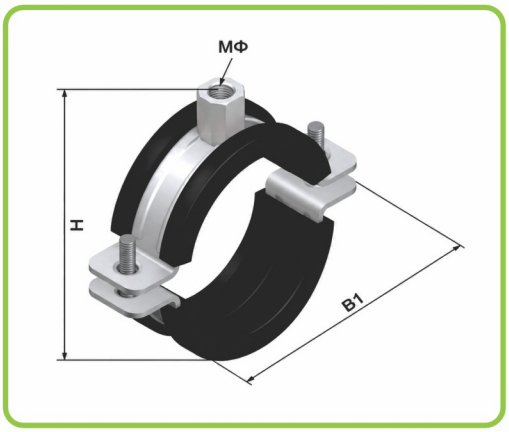

بست اسپرینکلر

کدکالا	سایز لوله (inch)	(mm)	محدوده بست ØD	H (mm)	L (mm)	Ød (mm)
SPSSTC-1520	1/2"	20	20	365	51.5	10
SPSSTC-1521	3/4"	25	25	37.5	53.5	10
SPSSTC-1522	1"	32	32	46.5	65.5	10
SPSSTC-1523	1 1/4"	40	40	55.7	79.5	10
SPSSTC-1524	1 1/2"	50	50	58.7	85.9	10
SPSSTC-1525	2"	63	60	65.7	99.9	10
SPSSTC-1526	2 1/2"	75	75	75.5	116	10
SPSSTC-1527	3"	90	90	84.5	132	10
SPSSTC-1528	4"	110	116	107.5	167.5	10
SPSSTC-1529	5"	125	140	126.5	200	12
SPSSTC-1530	6"	160	165	150.5	238	12
SPSSTC-1531	8"	200	215	197.5	311.5	12

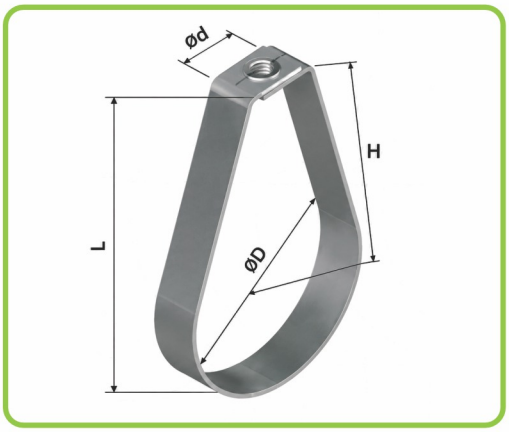

انواع بست لوله

اسلایدر

اسلایدر قطعه ای است که علاوه بر تحمل وزن لوله، تغییرات طولی لوله را هدایت میکند. که روی آن دو عدد بست لوله جهت فیکس کردن عایق لوله پلی یورتان مناسب است. عایق پلی یورتان دارای ضریب انتقال حرارت بسیار پایین بوده و امکان حفظ گرما و سرما ۱۲۰+ الی ۲۰۰- درجه را فراهم می کند و در دانسیته و ضخامت و طول های مختلف متناسب با درخواست کارفرما تولید میگردد.

بست اسلایدر عایق دار

کدکالا	اندازه (inch)	اندازه (mm)	ضخامت عایق پلی ارتان (mm)	L (mm)
SPSPY-2159	1/2”	20	20	160
SPSPY-2160	3/4”	25	20	160
SPSPY-2161	1”	32	20	160
SPSPY-2162	1 1/4”	40	20	160
SPSPY-2163	1 1/2”	50	20	160
SPSPY-2164	2”	63	20	160
SPSPY-2165	2 1/2”	75	20	190
SPSPY-2166	3”	90	20	190
SPSPY-2167	4”	110	20	210
SPSPY-2168	5”	125	20	210
SPSPY-2169	6”	160	20	210
PSPY-2170	8”	200	20	300
SPSPY-2171	10”	250	20	300



بست رکابی



کدکالا	اندازه (inch)	اندازه (mm)	ضخامت ورق (mm)
SPSSTF - 1533	1/2”	20	2
SPSSTF - 1534	3/4”	25	2
SPSSTF - 1535	1”	32	2
SPSSTF - 1536	11/4”	40	2
SPSSTF - 1537	11/2”	50	2
SPSSTF - 1538	2”	63	2
SPSSTF - 1539	21/2”	75	2.5
SPSSTF - 1540	3”	90	2.5
SPSSTF - 1541	4”	110	2.5
SPSSTF - 1542	5”	125	2.5
SPSSTF - 1543	6”	160	3
SPSSTF - 1544	8”	200	3
SPSSTF - 1545	10”	250	3

بست تیرآهن پروفیل سنگین

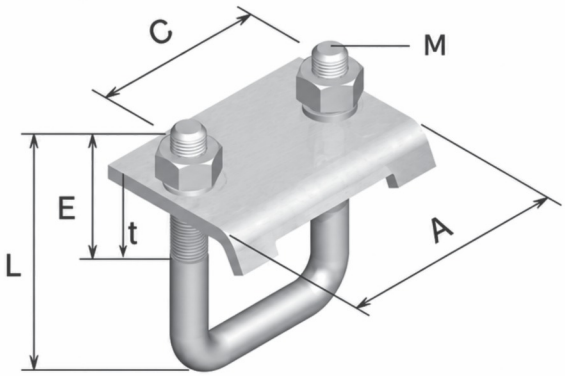

کاربرد:

جهت اتصال سیستم پروفیل مدولی به تیر آهن های H شکل طراحی شده است.

جنس و نوع ماده:

S235 فولاد

پوشش:

گالوانیزه گرم به روش غوطه وری

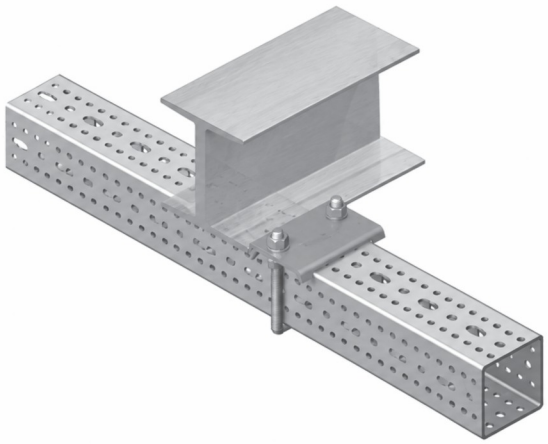

اطلاعات فنی:

کدکالا	A (mm)	t (mm)	C (mm)	M*E (mm)	L (mm)	مناسب برای پروفیل
SPSCBC - 2124	120	6	82	M.10*60	150	SPSPR-2002
SPSCBC - 2125	140	8	103	M.12*80	180	SPSPR-2004

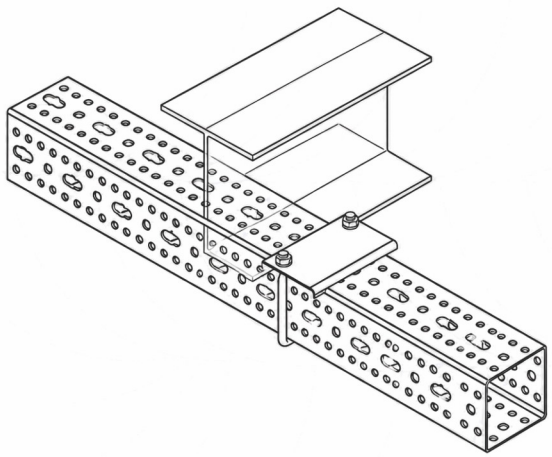

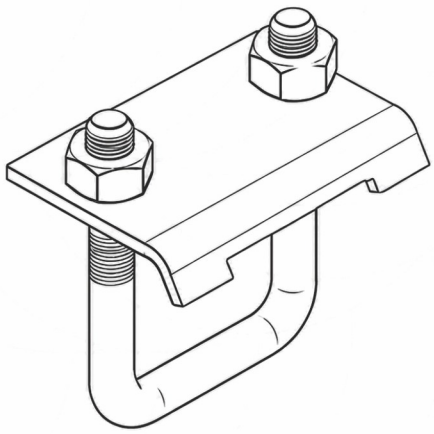

قطر کرپی متناسب با بار اعمال شده تغییر می یابد.

پایه بست با مهره شش ضلعی

کاربرد:
برای اتصال بست ها به پروفیل سنگین به کار میرود.

جنس و نوع ماده:
S235 فولاد

پوشش:
روش گالوانیزه

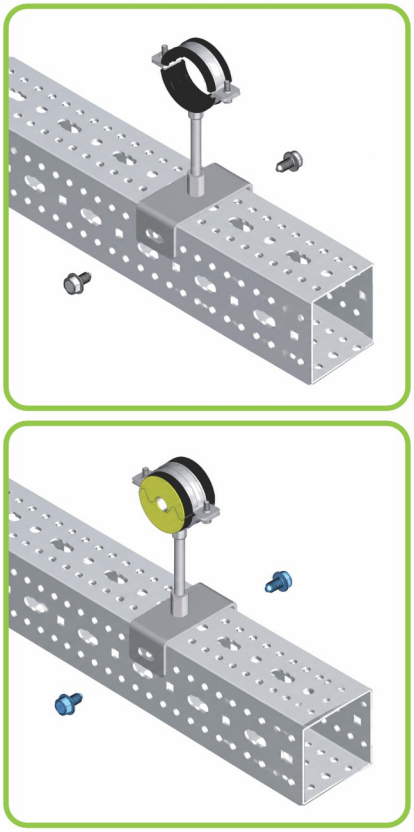

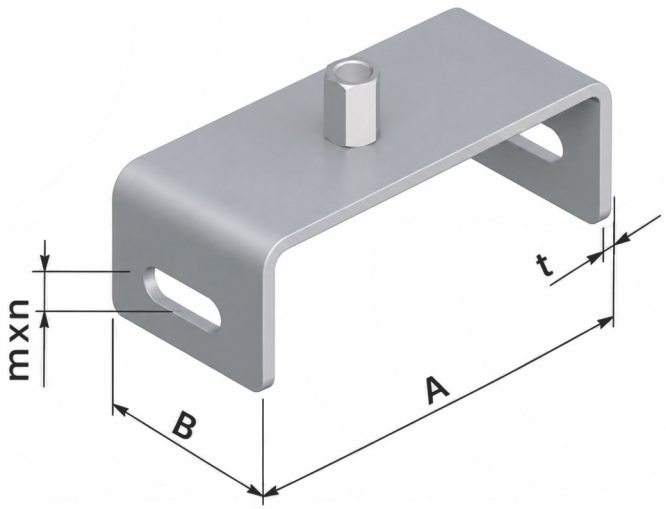

اطلاعات فنی:

کدکالا	A (mm)	B (mm)	t (mm)	مهره (mm)	mxn (mm)	مناسب برای پروفیل سایز
SPSPCN – 2120	87	40	3	M.12	11*24	SPSPR-2002
SPSPCN – 2121	110	50	4	M.8/M.10	11*24	SPSPR-2004

نصب

جزئیات نصب

پیچ نوع SPSSTS- 2126 برای تثبیت اتصال بست دو طرفه مورد استفاده قرار می گیرد.

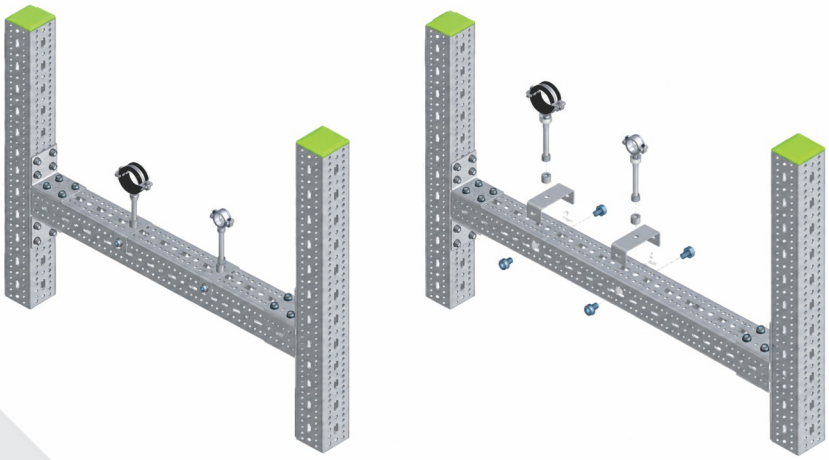

پایه بست با مهره استوانه ای

کاربرد:
برای نصب بست های سنگین به پروفیل
مورد استفاده قرار میگیرد با آویختن بست از پروفیل

جنس و نوع ماده:
S235 فولاد

پوشش:
روکش روی

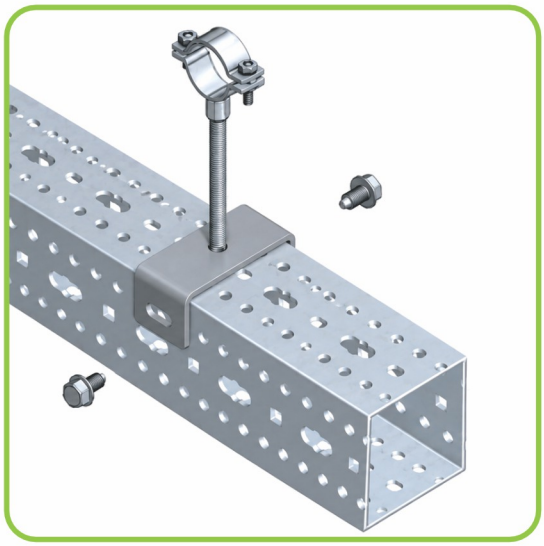

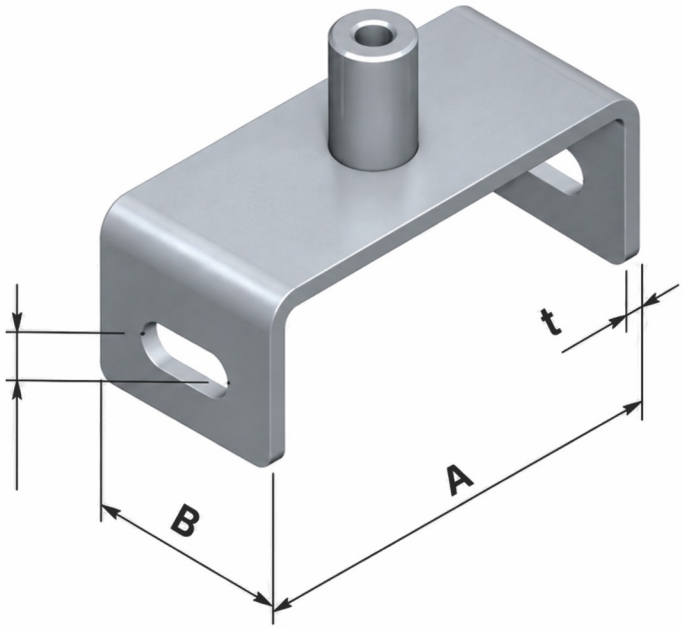

اطلاعات فنی:

کدکالا	A (mm)	B (mm)	t (mm)	مهره (mm)	mxn (mm)	مناسب برای پروفیل سایز
SPSCBW – 2122	87	40	3	M.12	11*24	SPSPR-2002
SPSCBW – 2123	110	50	4	M.8/M.10	11*24	SPSPR-2004

نصب

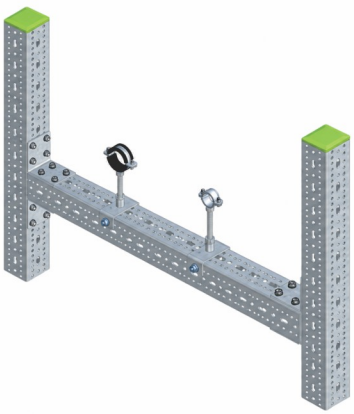

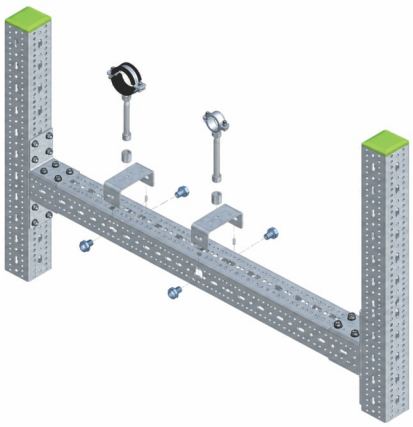

جزئیات نصب

پیچ نوع SPSSTS-2126 برای تثبیت پایه
بست مهره استوانه ای مورد استفاده قرار میگیرد.

اسلایدر روبند و فیکس پوینت

کاربرد:

برای تحمل بار و جهت دهی به حرکت لوله ها در مواقع انبساط حرارتی طراحی شده است. به منظور نصب آسان از پیچ خودکار SPSSTS-2126 استفاده می شود.

جنس و نوع ماده:

S235 فولاد

پوشش:

گالوانیزه گرم به روش غوطه وری

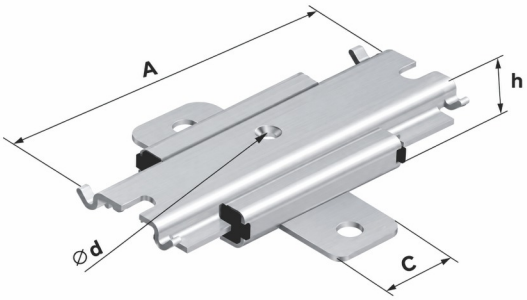

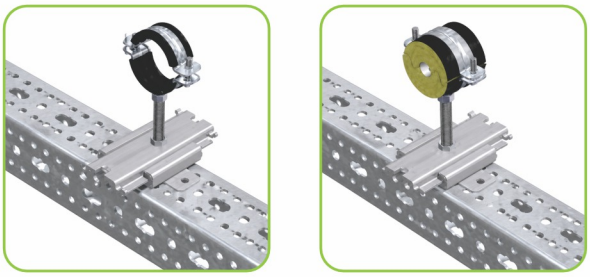

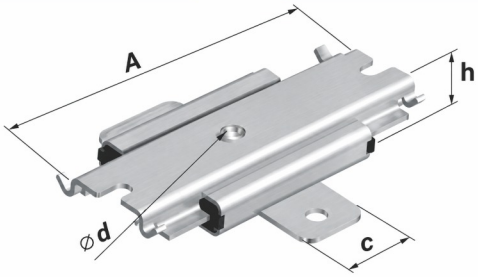

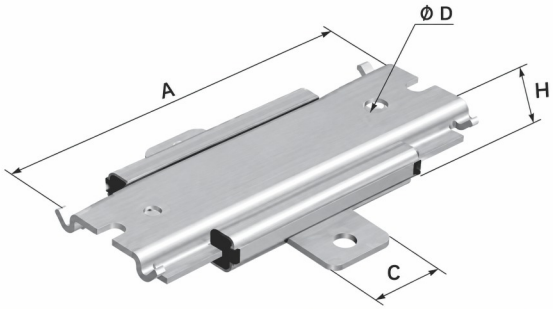

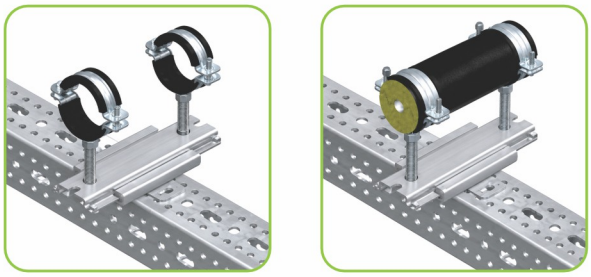

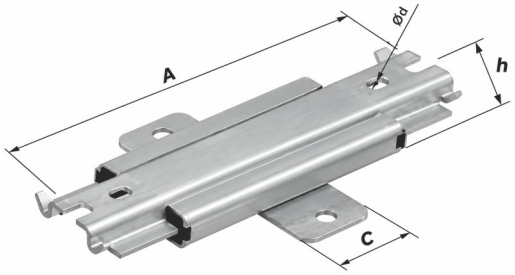

اطلاعات فنی اسلایدرهای تک پیچ

کدکالا	عرض (mm)	A (mm)	C (mm)	h (mm)	Ød (mm)	مناسب برای پروفیل سایز	سایز لوله (inch)
SOSV-0020	20	150	40	26	Ø11	80-100-120-150	1.2”
SOSV-0025	25	150	40	26	Ø11	80-100-120-150	3.4”
SOSV-0032	32	150	40	36	Ø11	80-100-120-150	1”
SOSV-0040	40	150	40	36	Ø11	80-100-120-150	1 1.4”
SOSV-0050	50	150	40	36	Ø11	80-100-120-150	1 1.2”
SOSV-0063	63	150	40	36	Ø11	80-100-120-150	2”
SOSV-0075	75	150	40	36	Ø11	80-100-120-150	2 1.2”
SOSV-0090	90	150	40	36	Ø11	80-100-120-150	3”
SOSV-0110	110	150	40	36	Ø11	80-100-120-150	4”

اطلاعات فنی اسلایدرهای دو پیچ

کدکالا	عرض (mm)	A (mm)	C (mm)	h (mm)	Ød (mm)	مناسب برای پروفیل سایز	سایز لوله (inch)
STSV-0020	20	150	40	26	Ø11	80-100-120-150	1.2”
STSV-0025	25	150	40	26	Ø11	80-100-120-150	3.4”
STSV-0032	32	150	40	36	Ø11	80-100-120-150	1”
STSV-0040	40	150	40	36	Ø11	80-100-120-150	1 1.4”
STSV-0050	50	150	40	36	Ø11	80-100-120-150	1 1.2”
STSV-0063	63	150	40	36	Ø11	80-100-120-150	2”
STSV-0075	75	150	40	36	Ø11	80-100-120-150	2 1.2”
STSV-0090	90	150	40	36	Ø11	80-100-120-150	3”
STSV-0110	110	150	40	36	Ø11	80-100-120-150	4”

اسلایدر سبک بغل بند تک پیچ و دوپیچ

کاربرد:
برای تحمل بار و جهت دهی به حرکت لوله در اثر انبساط حرارتی طراحی شده است. به منظور نصب آسان از پیچ خودکار SPSSTS-2126 استفاده شود.

جنس و نوع ماده:
فولاد St37

پوشش:
گالوانیزه گرم به روش غوطه وری



اطلاعات فنی اسلایدرهای سبک بغل بند تک پیچ سایز ۱۰۰-۸۰

کدکالا	عرض (mm)	A (mm)	h (mm)	C (mm)	Ød (mm)	مناسب برای پروفیل سایز
SPSSS-8020	20	150	44.5	82	Ø11	SPSPR-2002
SPSSS-8025	25	150	44.5	82	Ø11	SPSPR-2002
SPSSS-8030	30	150	44.5	82	Ø11	SPSPR-2002
SPSSS-8040	40	150	44.5	82	Ø11	SPSPR-2002
SPSSS-8050	50	150	44.5	82	Ø11	SPSPR-2002
SPSSS-8063	63	150	44.5	82	Ø11	SPSPR-2002
SPSSS-8020	20	210	44.5	102	Ø11	SPSPR-2004
SPSSS-8025	25	210	44.5	102	Ø11	SPSPR-2004
SPSSS-8030	30	210	44.5	102	Ø11	SPSPR-2004
SPSSS-8040	40	210	44.5	102	Ø11	SPSPR-2004
SPSSS-8050	50	210	44.5	102	Ø11	SPSPR-2004
SPSSS-8060	60	210	44.5	102	Ø11	SPSPR-2004



اطلاعات فنی اسلایدرهای سبک بغل بند دو پیچ سایز ۱۰۰-۸۰

کدکالا	عرض (mm)	A (mm)	h (mm)	C (mm)	Ød (mm)	مناسب برای پروفیل سایز
SPSDS-8020	20	150	44.5	82	Ø11	SPSPR-2002
SPSDS-8025	25	150	44.5	82	Ø11	SPSPR-2002
SPSDS-8030	30	150	44.5	82	Ø11	SPSPR-2002
SPSDS-8040	40	150	44.5	82	Ø11	SPSPR-2002
SPSDS-8050	50	150	44.5	82	Ø11	SPSPR-2002
SPSDS-8060	60	150	44.5	82	Ø11	SPSPR-2002
SPSDS-8020	20	210	44.5	102	Ø11	SPSPR-2004
SPSSS-8025	25	210	44.5	102	Ø11	SPSPR-2004
SPSSS-8030	30	210	44.5	102	Ø11	SPSPR-2004
SPSSS-8040	40	210	44.5	102	Ø11	SPSPR-2004
SPSSS-8050	50	210	44.5	102	Ø11	SPSPR-2004
SPSSS-8060	60	210	44.5	102	Ø11	SPSPR-2004

نصب

جزئیات نصب

از پیچ نوع SPSSTS-2126 برای تثبیت اسلایدر استفاده می شود.

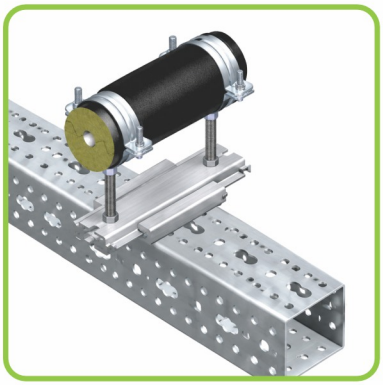

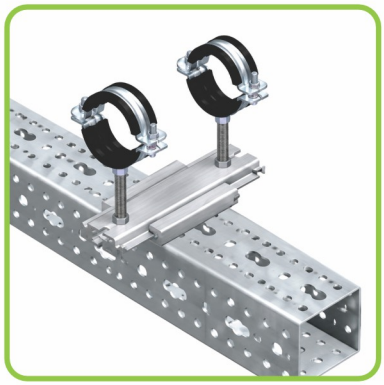

اسلایدرسنگین صنعتی تک و دو کلمپ

کاربرد:

برای تحمل بار و جهت دهی به حرکت لوله ها در مواقع انبساط حرارتی طراحی شده است. به منظور نصب آسان از پیچ خودکار SPSSTS-2126 استفاده می شود.

جنس و نوع ماده:

St37 فولاد

پوشش:

گالوانیزه گرم به روش غوطه وری

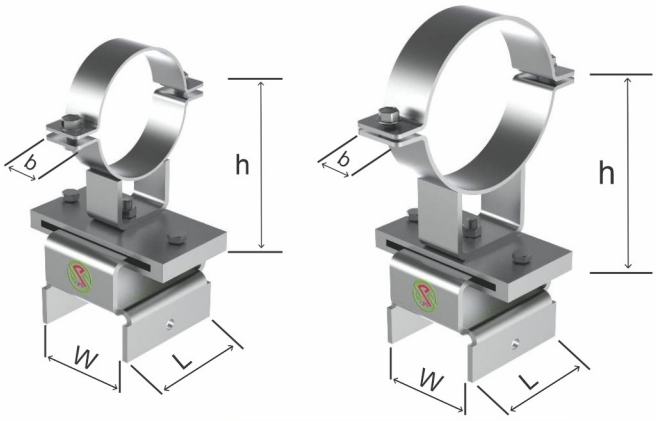

اسلایدرسنگین صنعتی تک کلمپ

کدکالا	سایزلوله (inch)	سایزلوله (mm)	W (mm)	L (mm)	h (mm)	b (mm)
SPSHD-2023	4”	110	64	160	100	30
SPSHD-2024	5”	125	64	160	100	30
SPSHD-2025	6”	160	64	160	100	30
SPSHD-2026	8”	200	68	160	100	40
SPSHD-2027	10”	250	68	160	100	40
SPSHD-2028	12”	315	72	160	100	40
SPSHD-2029	14”	355	72	160	100	40
SPSHD-2030	16”	400	102	160	100	40
SPSHD-2031	18”	450	102	160	100	40
SPSHD-2032	20”	500	102	160	100	40

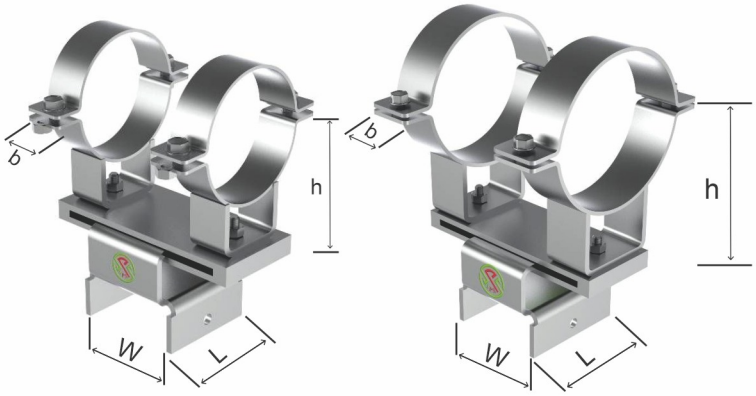

اسلایدرسنگین صنعتی دو کلمپ

کدکالا	سایزلوله (inch)	سایزلوله (mm)	W (mm)	L (mm)	h (mm)	b (mm)
SPSDC-2033	4”	110	64	160	100	30
SPSDC-2034	5”	125	64	160	100	30
SPSDC-2035	6”	160	64	160	100	30
SPSDC-2036	8”	200	68	160	100	40
SPSDC-2037	10”	250	68	160	100	40
SPSDC-2038	12”	315	72	160	100	40
SPSDC-2039	14”	355	72	160	100	40
SPSDC-2040	16”	400	102	160	100	40
SPSDC-2041	18”	450	102	160	100	40
SPSDC-2042	20”	500	102	160	100	40

نصب

جزئیات نصب

پیچ نوع SPSSTS-2126 برای تثبیت قاب کشویی صنعتی EKYA به کار می رود.

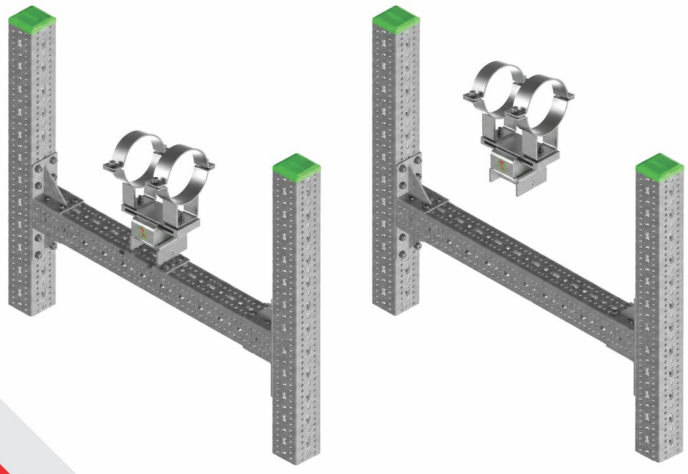

غلطک لغزنده لوله

کاربرد:

برای تحمل بار و جهت دهی به حرکت لوله در اثر انبساط حرارتی طراحی شده است. به منظور نصب آسان از پیچ خودکار SPSSTS-2126 استفاده شود.

جنس و نوع ماده:

St37 فولاد

پوشش:

گالوانیزه گرم به روش غوطه وری

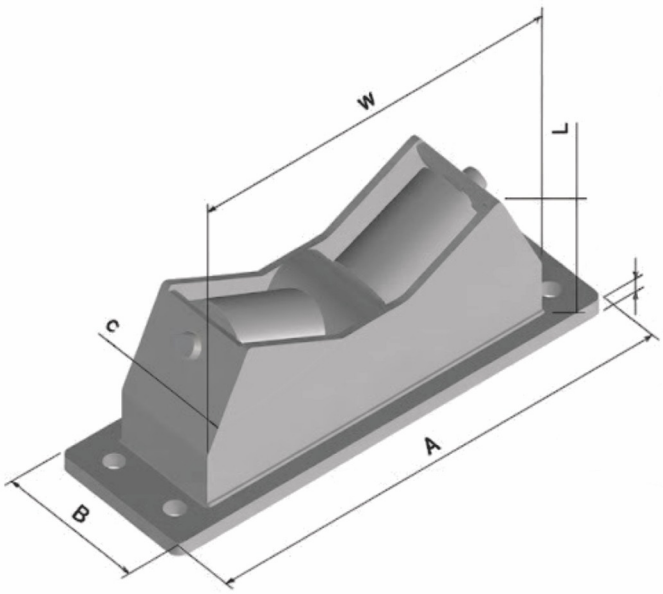

کدکالا	سایز لوله (inch)	سایز لوله (mm)	A (mm)	B (mm)	L (mm)	W (mm)	C (mm)
HWPR - 0020	20	20	130	80-100	44	74	50
HWPR - 0025	25	25	130	80-100	44	74	50
HWPR - 0032	32	32	130	80-100	44	74	50
HWPR - 0040	40	40	160	80-100	48	102	50
HWPR - 0050	50	50	160	80-100	48	102	50
HWPR - 0063	63	63	160	80-100	48	102	50
HWPR - 0075	75	75	160	80-100	48	102	50
HWPR - 0090	90	90	160	80-100	48	154	50
HWPR - 0110	110	110	160	80-100	48	154	50
HWPR - 0125	125	125	250	80-100	80	154	50
HWPR - 0163	160	160	250	80-100	80	154	50
HWPR - 0200	200	200	400	80-100	116	330	50
HWPR - 0250	250	250	400	80-100	116	330	50
HWPR - 0315	315	315	400	80-100	116	330	50
HWPR - 0355	355	355	400	80-100	116	330	50
HWPR - 0400	400	400	400	80-100	116	330	50
HWPR - 0450	450	450	400	80-100	116	330	50
HWPR - 0500	500	500	400	80-100	116	330	50

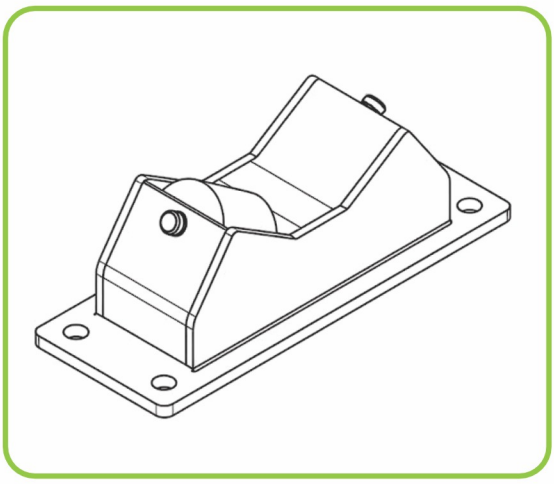

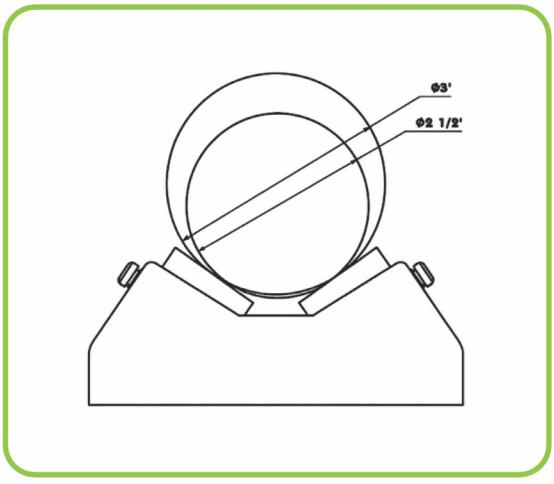

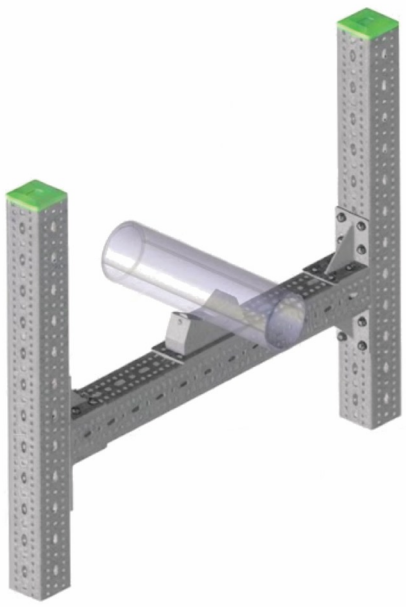

اسلایدر سنگین قابل تنظیم

کاربرد:

برای محافظت لوله کشی در تغییرات راستایی در برابر تنش خمشی اضافی و جابجایی نامطلوب ناشی از ضربه ی قوچ استفاده می شود.

جنس و نوع ماده:

S235 فولاد

پوشش:

گالوانیزه گرم به روش غوطه وری

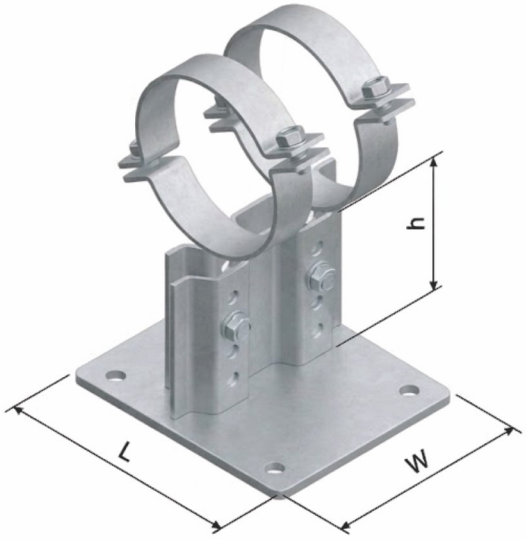

اطلاعات فنی:

کدکالا	سایز لوله (inch)	سایز لوله (mm)	W (mm)	L (mm)	h (mm)
SPSAS – 2013	4”	110	150	180	100
SPSAS – 2014	5”	125	150	180	100
SPSAS – 2015	6”	160	150	180	100
SPSAS – 2016	8”	200	150	180	100
SPSAS – 2017	10”	250	190	180	100
SPSAS – 2018	12”	315	190	180	100
SPSAS – 2019	14”	355	190	180	100
SPSAS – 2020	16”	400	190	180	100
SPSAS – 2021	18”	450	190	180	100
SPSAS – 2022	20”	500	190	180	100

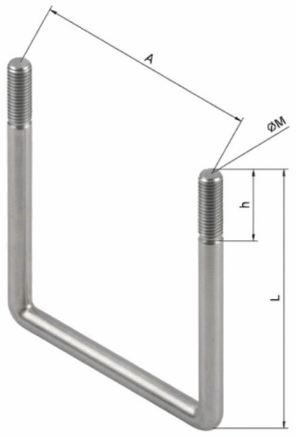

اطلاعات فنی:

کدکالا	A (mm)	L (mm)	h (mm)	ØM (mm)
SPSFPC– 2127	96	140	80	M.12
SPSFPC– 2128	116	160	80	M.16

نصب

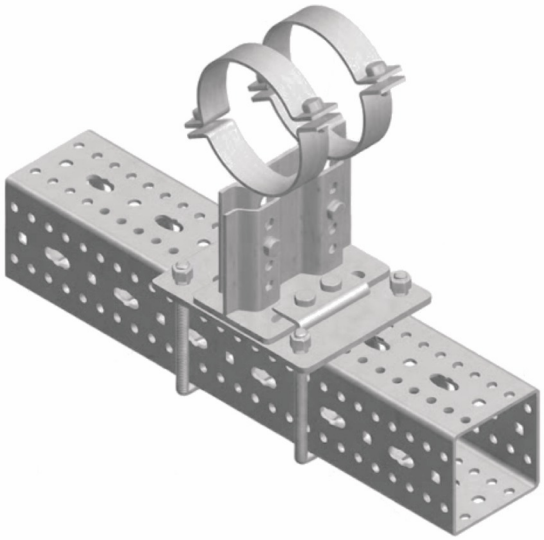

انکرها

انکر بولت اصطکاکی FAZ II

کاربرد:

- نصب سازه های فلزی و چوبی
- نصب داکت کابل کشی
- نصب ماشین آلات
- نصب ساپورت مدولار
- نصب ورودی ها و درب ها
- نمای ساختمان

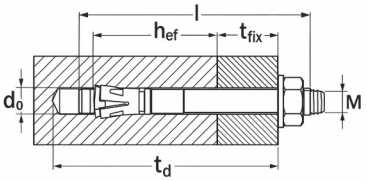



دارای تاییدیه برای :

بتن ترک دار C20/25 تا C50/60 و همچنین C12/15 برای بتن و برای سنگ های طبیعی متراکم نیز مناسب است.

مزایای انکرهای سری FAZ II:

انکر بولت FAZ II با تحمل توانایی بالای باربری، باعث استفاده از اتصالات کمتر و صفحه های نگهدارنده (baseplate) کوچکتر و کمتر شده که همین مسئله سبب کاهش هزینه ها می شود.
-کارایی، استحکام و ضریب امنیت بسیاربالا
-کاهش عمق سوراخکاری (انکراژ)
-هندسه انکر FAZ II سبب توزیع بهینه نیرو می شود و این اجازه را می دهد کمترین فاصله را تا لبه کار (صفحه نگهدارنده) داشته باشیم و همچنین از Base Plate های نازک و یا در بتن های با عمق کمتر بتوان استفاده کرد.
-تعداد حداقلی ضربات چکش در هنگام نصب انکر و چرخش کمتر تُرک متر، نصب آسان تر و مطمئن تری را سبب می شود.

عملکرد Function:

-تاییدیه های جهانی بالاترین ضریب اطمینان و کارایی را تضمین می کند. این تاییدیه ها حتی استفاده از این محصولات در مناطق زلزله خیز (C1,C2) را نیز پوشش می دهد.
-تاییدیه ها فقط برای عمق کاشت استاندارد Hef(Standard) می باشند.
-انکر غلافی FAZ II باعث کاهش عمق سوراخکاری می شود که همین مسئله احتمال برخورد با آماتورهای داخل بتن را کاهش میدهد.

توجه شود که حتما در هنگام نصب از تُرک متر استفاده شود تا از تاییدیه ها خارج نگردد.

کدکالا	مدل	عمق موثر کاهش داده انکر hef, sta (mm)	عمق موثر استاندارد انکر hef, sta (mm)	حداقل ضخامت بتن hmin (mm)	گشتاور مورد نیاز نصب Tinst (Nm)	بتن ترک دار: بار مجاز کششی Nperm (KN)	بتن ترک دار: بار مجاز برشی Vperm (KN)	بتن ترک دار: حداقل فاصله از یکدیگر Smin (mm)	بتن ترک دار: حداقل فاصله از لبه Cmin (mm)	بتن غیر ترک دار: بار مجاز کششی Nperm (KN)	بتن غیر ترک دار: بار مجاز برشی Vperm (KN)	بتن غیر ترک دار: حداقل فاصله از یکدیگر Smin (mm)	بتن غیر ترک دار: حداقل فاصله از لبه Cmin (mm)
SPSAF – 1423	FAZ II 8	35		80	20	2.4	3.5	40	45	5.0	5.0	40	45
			45	100	20	3.6	6.9	35	40	4.3	6.9	40	40
SPSAF – 1424	FAZ II 10	40		80	45	4.3	8.7	40	45	6.1	11.4	40	45
			60	120	45	5.7	11.4	40	45	7.6	11.4	40	45
SPSAF – 1425	FAZ II 12	50		100	60	6.1	13.9	50	55	8.5	16.9	50	55
			70	140	60	9.5	16.9	50	55	11.9	16.9	50	55
SPSAF – 1426	FAZ II 16	65		140	110	9.0	20.7	65	65	12.6	29.0	65	65
			85	170	110	13.4	31.4	65	65	18.8	31.4	65	65
SPSAF – 1427	FAZ II 20		100	200	200	17.1	40.0	95	95	24.0	40.0	95	95
			125	250	270	24.0	49.1	100	100		49.1	100	135

انکر بولت پرقدرت FH II

کاربرد:

- نصب سازه های فلزی
- نصب داکت عبور کانال
- نصب ماشین آلات
- نصب ساپورت مدولار
- نصب نمای ساختمان
- نصب چهارچوب آهنی

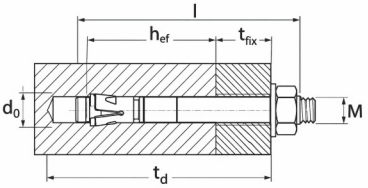



دارای تاییدیه برای :

انکر فیشر FAZ II Plus فولادی برای بالاترین نیازها با استحکام کششی بالا و طیف وسیعی از کاربردها است. بارهای سنگین را می توان با استفاده از انکر فولادی در بتن ترک خورده محکم کرد. FAZ II Plus به دلیل از بین بردن تمیز کردن سوراخ مته (M8–M24) آسانتر و سریعتر تنظیم می شود. گیره انبساط آزمایش شده و آزمایش شده. بارها را با خیال راحت وارد بتن می کند و حتی با کاربردهای دینامیکی، بارگذاری سریع و ظرفیت باربری بالا را امکان پذیر می کند. به عنوان مثال: لنگر فولادی برای لنگر انداختن نرده ها، سینی های کابل، کنسول‌ها و بارهای دینامیکی مانند سکوهای بالابر، تسمه نقاله و پمپ ها ایده آل است.

مدل	قطر مته (mm)	حداقل عمق سوراخ را برای اتصالات از طریق مته (mm)	حداکثر طول قابل استفاده ...hef,stand./hef,min	طول لنگر (mm)	شیار (mm)	عرض در سراسر مهره (mm)
FAZ II Plus 6/10 ZP	6	60	10/–	65	M6 * 25	10
FAZ II Plus 10/10 bucket	10	85	10/30	95	M10 *53	17
FAZ II Plus 6/20 ZP	6	70	20/–	75	M6 * 35	10
FAZ II Plus 10/20 bucket	10	95	20/40	105	M10 * 63	17
FAZ II Plus 8/10 ZP	8	65	10/20	75	M8 * 38	13
FAZ II Plus 12/10 bucket	12	100	10/30	110	M12 * 61	19
FAZ II Plus 8/10 K NV	8	65	10/–	75	M8 * 38	13
FAZ II Plus 12/20 bucket	12	110	20/40	120	M12 * 71	19
FAZ II Plus 8/10 E	8	65	10/–	75	M8 * 38	13
FAZ II Plus 8/30 ZP	8	85	30/40	95	M8 * 58	13
FAZ II Plus 8/30 E	8	85	30/40	95	M8 * 58	13
FAZ II Plus 8/50 ZP	8	105	50/60	115	M8 * 78	13
FAZ II Plus 8/100 ZP	8	115	110/110	165	M8 *128	13
FAZ II Plus 8/160 ZP	8	215	160/170	225	M8 * 100	13
Faz II Plus 10/10 K	10	85	10/30	95	M10 * 53	17
FAZ II Plus 10/10 K NV	10	85	10/30	95	M10 * 53	17
FAZ II 10/10 ZP	10	85	10/30	95	M10 * 53	17
FAZ II Plus 10/10 E	10	85	10/30	95	M10 *53	17

انکربولت رزوه بلند FBN II

دارای تاییدیه برای :

-بتن ترک دار و غیر ترک دار C20/25 تا C50/60 و همچنین برای بتن C12/15 و برای سنگ های طبیعی متراکم نیز مناسب است.
-عمق کاشت استاندارد، حداکثر ظرفیت باربری را ایجاد می کند. بنابراین کمترین اتصالات و پلیت های کوچکتر مورد نیاز قرار میگیرد و همین مسئله، سبب کاهش هزینه ها می شود.
-عمق انکراژدر نصب انکرهایFBN II کمتر می باشد در نتیجه دریل کاری کمتر نیاز است و همین امر سبب کاهش زمان مورد نیاز برای نصب می شود.
-رزوه بلند انکرهای FBN II مقاومت اجزا را متعادل می کند و به شما اجازه می دهد از روش نصب (در حالت ایستاده) Stand off استفاد کنید.
-تعداد حداقلی ضربات چکش در هنگام نصب انکر و چرخش کمتر ترک متر، نصب آسان تر و مطمئن تری را سبب می شود.
-سری انکر از آسیب رسیدن به بولت در حین ضربه جلوگیری می کند و همچنین باعث نصب و یا باز کردن آسان تر انکر بولت می شود.

عملکرد Function:

از هر سه روش نصب می شود استفاده کرد:
۱) Pre-positioned اتصال قبل از نصب پلیت
۲) Push-through اتصال بعد از نصب پلیت
۳) Stand off اتصال ایستاده
قبل از نصب، مهره را در بهترین حالت (۳میلی متر پایین تر از انتهای انکر) قرار دهید.
در حین پیچش ترک متر Torque بدنه انکر به سمت بیرون کشیده می شود و گیره غلاف (expansion clip) درجهت مخالف باز می شود.
اگر به صورت سری نصب می کنید، توصیه می کنیم برای راحتی و سرعت بیشتر، از ابزار نصب انکر FABS استفاده کنید.

مدل	عمق کاهش داده شده انکر hef,sta (mm)	عمق موثر استاندارد انکر hef,sta (mm)	حداقل ضخامت بتن hmin (mm)	گشتاور مورد نیاز نصب Tinst (mm)	بتن غیر ترک دار: بار مجاز کششی Nperm (KN)	بار مجاز برشی Vperm (KN)	حداقل فاصله از یکدیگر Smin (mm)	حداقل فاصله از لبه Cmin (mm)
FBN II 6		30	100	4	2.9	3.4	40	40
FBN II 8	30		100	15	2.9	7.1	40	40
		40	100	15	6.1	7.6	40	40
FBN II 10	40		100	30	6.1	12	50	80
		50	100	30	8.5	12	50	50
FBN II 12	50		100	50	8.5	17.9	70	100
		65	120	50	12.6	17.9	70	70
FBN II 16	65		120	100	12.6	29	90	120
		80	160	100	17.2	31.5	90	90
FBN II 20	80		160	200	17.2	38.3	120	120
		105	200	200	25.9	38.3	120	120

کاربرد:

-نصب سازه های فولادی
-نصب داکت عبور کابل
-نصب ماشین آلات
-نصب ورودی ها و درب ها
-نصب ساپورت مدولار
-نصب نمای ساختمان

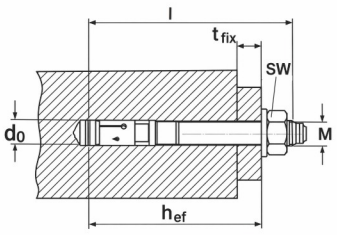



پیچ بتن FBS II US R

پیچ بتن فیشر UltraCut FBS II US R ، با نوک قرمز سخت شده مخصوص، یک راه حل لنگر با کارایی بالا برای نصب سریع است.
پیچ بتن با واشر فشرده برای کاربردهای خارج یا در مناطق مرطوب ایده آل است. تاییدیه فنی اروپا برای بتن ترک خورده و بتن بدون ترک و همچنین برای بارهای لرزه ای و طبقه بندی به کلاس مقاومت در برابر آتش R120 ایمنی بیشتر را تضمین می کند. هندسه دندان اره نصب سریع و آسان را امکان پذیر میکند. برای نصب در سقف و کف نیازی به تمیز کردن سوراخ مته نیست. لنگر بدون انبساط (Undercut) فاصله های کم لبه و محوری را تضمین می کند.

مدل و سایز	عمق تعبیه اسمی/ ضخامت فیکسچر (mm)	ابعاد پیچ (mm)	حداقل عمق سوراخ را برای اتصالات ازطریق مته (mm)	قطر مته (mm)
FBS II 8x60 10/-US R	50/10	10*60	70	8
FBS II 8x70 20/5 US R	50/20	10*70	80	8
FBS II 8x80 30/15 US R	50/30	10*80	90	8
FBS II 8x90 40/25 US R	50/40	10*90	100	8
FBS II 8x100 50/35 US R	50/50	10*100	110	8
FBS II 8x120 70/55 US R	50/70	10*120	130	8
FBS II 8x140 90/75 US R	50/90	10*140	150	8
FBS II 8x160 110/95 US R	50/110	10*160	170	8
FBS II 10x60 5/-/- US R	55/5	12*60	80	10
FBS II 10x70 15/5/- US R	55/15	12*70	80	10
FBS II 10x80 25/15/- US R	55/25	12*80	90	10
FBS II 10x90 37/25/5 US R	55/35	12*90	100	10
FBS II 10x100 45/35/15 US R	55/45	12*100	110	10
FBS II 10x120 65/55/35 US R	55/64	12*120	130	10
FBS II 10x140 85/75/55 US R	55/85	12*140	150	10
FBS II 10x160 105/95/75 US R	55/105	12*160	170	10
FBS II 12x70 10/-/- US R	55/85	14*70	80	12
FBS II 12x85 25/10/- US R	60/25	14*85	95	12

کاربرد:

-خطوط لوله و کانال های تهویه
-ساپورت های تاسیساتی
-سیستم های آب پاش
-سیم و لوله های کابل
-نصب ساپورت مدولار
-سازه های فلزی

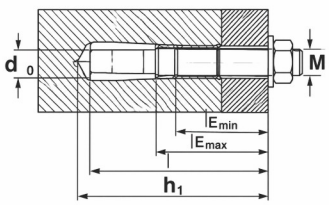



انکرها

انکر رزوه داخل EAII

کاربرد:

-خطوط لوله و کانالهای تهویه
-سیستم های آب پاش
-سیم و لوله های کابل
-نصب ساپورت مدولار
-سازه های فلزی
-ماشین ها

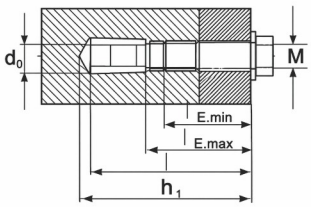



دارای تاییدیه برای :

بتن ترک C20/25 تا C50/60 برای اتصال سری در سیستم های غیر سازه ای بتن غیر ترک دار C20/25 تا C50/60
همچنین مناسب برای :
بتن ترک دار C12/15
سنگ طبیعی با ساختار متراکم

مزایای انکرهای سری EAII

-لبه برجسته انکر غلافی از لیز خوردن در هنگام نصب جلوگیری میکند و بدین ترتیب از نصب آسان انکر اطمینان حاصل میشود.
-رزوه داخل به این معناست که امکان استفاده از پیچ یا راد رزوه شده استاندارد برای اتصال ایده آل در نظر گرفته شده است.
-ابزار نصب انکر EMS ، کنترل ساده از نصب انکر و همچنین افزایش ایمنی را فراهم می کند.
-ابزار نصب انکر EHS Plus، کنترل ساده از نصب انکر و همچنین افزایش ایمنی را فراهم می کند.
-نقطه اتصال مشکی رنگ در انکرهای ۲/۵ سانتی متری 25mmHef مانع بیرون افتادن انکر از سوراخ قبل از نصب کامل می شود.

عملکرد FUNCTION:

-انکر EA II مناسب برای اتصال قبل از نصب می باشد.
-نصب انکر در سوراخ و کوبیدن انکر تا سطح تراز با استفاده از چکش می باشد.
-غلاف این انکر به وسیله ابزار نصب EHS Plus (جایگزین EMS) در عمق سوراخکاری باز می گردد.
-ابزار نصب باید روی لبه انکر نشسته و برای نصب صحیح و کامل از این موضوع اطمینان حاصل شود.
-برای استفاده در سوراخ های کارگیری شده می توان از انکر بولت EA II M12*50 D یا از انکر بولت EA M12*50 N D استفاده نمود.

مدل	عمق کاشت انکر hef (mm)	حداقل ضخامت بتن hmin (mm)	حداکثر گشتاور Tinst, max (Nm)	بتن غیر ترک دار		
				بار مجاز Fperm (KN)	حداقل فاصله از یکدیگر Smin (mm)	حداقل فاصله از لبه Cmin (mm)
EA II N 6*25	25	80	8.0	1.4	50	100
EA II M 8*25	25	80	15.0	1.5	60	100
EA II M 10*25	40	80	15.0	3.0	35	150
EA II M 12*25	50	100	35.0	4.5	145	200

انکر بولت پر قدرت FSA

کاربرد:

-نصب راه پله
-نصب کنسول ها
-نصب داکت کابل کشی
-نصب ورودی ها و درب ها
-نما
-نصب ساپورت مدولار

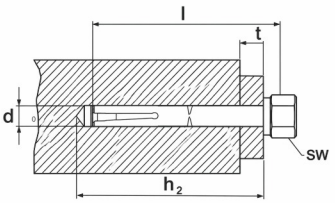



دارای تاییدیه برای :

بتن غیر ترک دار C12/15 تا C20/25 و سنگ های طبیعی متراکم

مزایای انکرهای سری FSA:

-شکل مناسب محصول، نیروی لازم جهت نصب را به حداقل می رساند و امکان استفاده در فضاهای بسیار محدود را فراهم می کند، این موضوع باعث نصبی ساده برای کاربر می شود.
-طراحی انکر به نحوی است که امکان استفاده از اشکال متفاوت اتصال برای راه حل های مختلف طراحی را ممکن می سازد.
سر شش گوش (نوع)، مهره و واشر (نوع B)
-پیچ اتصال جداشدنی، امکان جداسازی سطح را از پیچ فراهم می کند.

عملکرد Function:

انکر FSA مناسب برای (Push-through) اتصال بعد از نصب پلیت می باشد.
-درحین پیچش ترک متر(Torque)، بدنه انکر به سمت بیرون کشیده می شود و گیره غلاف (expansion clip) در جهت مخالف باز می شود.
-حالت هلالی شکل روی انکر در اثر پیچش ترک متر با ایجاد مچالگی باعث ایجاد فشار بر روی پلیت و به زیر ساخت می گردد.

مدل	عمق موثر انکر hef (mm)	حداقل ضخامت بتن hmin (mm)	گشتاور نصب Tinst (Nm)	بارکششی پیشنهادی Nrec (KN)	بتن غیر ترک دار		
					بار برشی پیشنهادی Vrec (KN)	حداقل فاصله از یکدیگر Smin (mm)	حداقل فاصله از لبه Cmin (mm)
FSA 8	35	70	8.0	2.0	3.4	70	50
FSA 10	40	80	25.0	3.5	6.3	80	60
FSA 12	50	100	40.0	5.0	9.9	100	75

پیچ همه کاره FBS II

دارای تاییدیه برای :

- بتن ترک دار و غیر ترک دار C20/25 تا C50/60 و همچنین مناسب برای:
- بتن C12/15 و مصالح ساختمانی مستحکم و با ساختار متراکم

مزایای انکرهای سری S Plug :

- دارای بهترین انعطاف ممکن در بارگذاری و همچنین ضخامت اتصال تا سه برابر.
- شکل هندسی دندانه های اره ای. اجازه می دهد به سرعت وارد بتن شود.
-نیازی به تمیز کردن سوراخ هنگام نصب در سقف یا کف و یا هنگام استفاده از مته حفاری همراه با مکش نمی باشد.
-انکراژاین انکر عاری از فشار انبساطی است و کمترین فاصله ممکن از یکدیگر و از لبه را اطمینان می دهد.
-تاییدیه EAT ، کاربرد در بتن ترک دار و همچنین عملکرد لرزه ای برای دسته C1 و C2 را پوشش می دهد
-امکان تنظیم مطابق با تاییدیه (دوبار بار وبسته کردن پیچ) باعث اضافه نمودن مصالح زیر و یا هم سطح صفحه پلیت می گردد.
-تاییدیه جهانی، امکان استفاده چندگانه برای انکراژموقت را برای پیمانکار فراهم می کند. (به عنوان مثال ساخت قالب)

عملکرد Function :

FBS II مناسب برای Push-through installation (اتصال بعد از نصب پلیت)
-هنگام نصب در سقف و کف، نیازی به تمیز کردن سوراخ نمی باشد. برای سوراخ در کف، کاربر باید سه برابر عمق تراز قطر سوراخ مته، سوراخ کاری کند.
-با استفاده از بکس شارژی یا برقی با سری مناسب را با ترک متر مخصوص قابل نصب می باشد.
-پوشیده شدن کامل اتصال با سرپیچ نصب صحیح پیچ را ضمانت می کند.(کنترل چشمی نصب)

کاربرد:

-نصب ساپورت مدولار
-پروفیل های فلزی
-موانع حفاظت
-انکراژموقت، به عنوان مثال تجهیز سایت ساختمانی
-حیاط خلوت

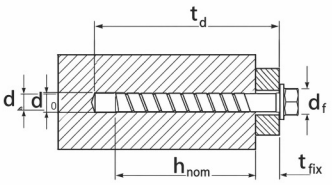



مدل	عمق موثر استاندارد انکر hef,sta (mm)	حداقل ضخامت بتن hmin (mm)	گشتاور مورد نیاز نصب Tinst (Nm)	بتن ترک دار				بتن غیرترک دار			
				بار مجاز کششی Nperm (KN)	بار مجاز بشی Vperm (KN)	حداقل فاصله از یکدیگر Smin (mm)	حداقل فاصله از لبه Cmin (mm)	بار مجاز کششی Nperm (KN)	بار مجاز برشی Vperm (KN)	حداقل فاصله از یکدیگر Smin (mm)	حداقل فاصله از لبه Cmin (mm)
FBS II 8	50	100	≤600	2.9	4.2	35	35	5.9	5.9	35	35
	65	120		5.7	9.0	35	35	9.0	9.0	35	35
FBS II 10	55	100	≤650	4.3	4.8	40	40	6.8	8.8	40	40
	65	120		5.7	12.5	40	40	8.8	6.8	40	40
	85	140		9.6	16.6	40	40	14.0	13.5	40	40
FBS II 12	60	110		5.5	11.0	50	50	16.6	7.7	50	50
	75	130		8.0	15.2	50	50	15.2	11.2	50	50
	100	150		12.5	20.3	50	50	15.2	17.5	50	50
FBS II 14	65	120		6.1	12.1	60	60	17.0	8.5	60	60
	85	140		9.4	18.8	60	60	22.1	13.2	60	60
	115	180		15.4	29.4	60	60	29.4	21.6	60	60

انکربولت رزوه بلند FWA

بتن غیر ترک دار C20/25 تا C50/60 سنگ های طبیعی با ساختار متراکم

مزایای انکرهای سری FWA

-قطر رزوه از ۶ تا ۲۰ میلیمتر می باشد. نسخه استیل گالوانیزه gvz(Hot-dipped galvanized) مناسب برای استفاده در محیط بیرونی میباشد.
-نسخه استیل با گالوانیزه ضخیم تر Hot-dipped galvanized مناسب برای استفاده در محیط بیرونی می باشد.

عملکرد Function:

- Push Through اتصال بعد از نصب Base plate
-هنگامی که مهره شش ضلعی محکم می شود پیچ به داخل غلاف کشیده شده و در جداره سوراخ دیوار محکم می شود.

کاربرد:

-نصب سازه های فولادی
-نصب داکت عبور کابل
-نصب ماشین آلات
-نصب ساپورت مدولار
نصب ورودی ها و درب ها
-نصب نمای ساختمان

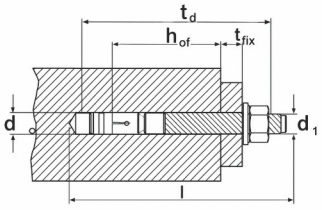



مدل	نوع فلز	عمق موثر کاهش داده شده انکر hef, sta (mm)	عمق موثر استاندارد انکر hef, sta (mm)	حداقل ضخامت بتن hmin (mm)	گشتاور مورد نیاز نصب Tinst (mm)	بتن غیر ترک دار			
						بار مجاز کششی Nperm (KN)	بار مجاز برشی Vperm (KN)	حداقل فاصله از یکدیگر Smin (mm)	حداقل فاصله از لبه Cmin (mm)
FWA M6	gvz & hdg	25	6	100	7.5	1.3	1.3	80	40
		35	6	100	7.5	2.1	2.1	100	50
FWA M8	gvz & hdg	25	8	100	15	1.4	1.4	80	40
		30	8	100	15	1.8	1.8	90	45
		40	8	100	15	2.8	2.8	120	60
FWA M10	gvz & hdg	30	10	100	30	1.8	1.8	90	45
		40	10	100	30	2.8	2.8	120	60
		50	10	100	30	3.8	3.8	150	75
FWA M12	gvz & hdg	40	12	100	50	3.2	3.2	120	60
		50	12	100	50	4.4	4.5	150	45
		60	12	120	50	5.8	4.8	180	90
FWA M16	gvz & hdg	50	16	100	100	4.4	4.5	150	75
		65	16	130	100	6.2	6.2	200	100
		80	16	160	100	8.5	8.5	240	120
FWA M20	gvz & hdg	80	20	160	200	9.7	9.7	240	120
		100	20	200	200	13.5	13.5	300	150

انکرها

انکر بولت پر قدرت FH II

کاربرد:

-سازه های فولادی
-نرده های محافظ
-کنسول ها
-تونل ها
-آسانسور
-سکوهای بالابر
-تسمه نقاله
-پمپ ها
-نردبان
-سینی کابل
-ماشین آلات
-راه پله ها
-نماها
-سازه های چوبی

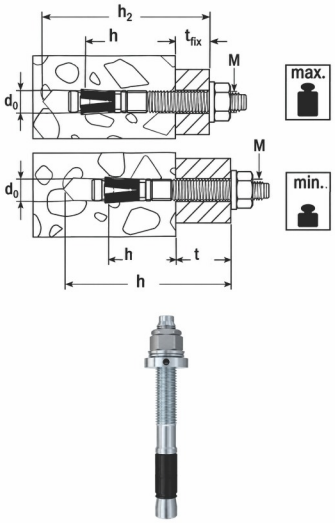

دارای تاییدیه برای :

بتن ترک دار و غیر ترک دار C20/25 تا C50/60 و همچنین برای بتن C12/15 و برای سنگ های طبیعی متراکم نیز مناسب است.

مزایای انکرهای سری FH II

ساختار انکر و رنج وسیع از مدلهای مختلف فرم سری به شما امکان طراحی ساز ه های پیچیده را می دهد.
-ترکیب ایده آل رزوه و غلاف به شما اجازه اعمال نیروی برشی بسیار زیاد بر روی انکر را می دهد. بنابراین نقاط اتصال کمتری نیاز است.
-تاییدیه های جهانی بالاترین ضریب اطمینان و کارایی را تضمین می کند. این تاییدیه ها حتی استفاده از این محصولات در مناطق زلزله خیز را نیز پوشش می دهد.
-هندسه بهینه انکر FH II انرژی مورد نیاز جهت نصب را کاهش می دهد.

عملکرد FUNCTION:

-روش نصب Push-through (اتصال بعد از نصب Base plate) استفاده می شود.
-پلاستیک مشکی رنگ از چرخش انکر موقع سفت کردن جلوگیری می کند. همچنین به عنوان یک ناحیه جمع شونده جهت جوگیری از لغزش تُرک متر عمل می کند و در نهایت اتصال ما وارد محل نصب می شود.
- سری های مختلف باعث انعطاف در طراحی می شود.
- انواع سری های انکر بولت FH II: SK, S, B, H

مدل	عمق موثر استاندارد انکر hef,sta (mm)	حداقل ضخامت بتن hmin (mm)	گشتاور مورد نصب Tinst (Nm)	بار مجاز کششی Nperm (KN)	بار مجاز برشی Vperm (KN)	حداقل فاصله از یکدیگر Smin (mm)	حداقل فاصله ازلبه Cmin (mm)	بتن ترک دار	بار مجاز کششی Nperm (KN)	بار مجاز برشی Vperm (KN)	حداقل فاصله از یکدیگر Smin (mm)	حداقل فاصله از لبه Cmin (mm)	بتن غیر ترک دار
FH II 10 S	40	80	100	3.6	4.3	40	40		6.1	6.1	40	40	
FH II 12 S	60	120	22.5	5.7	15.9	50	60		18.9	11.2	60	60	
FH II 15 S	70	140	40.0	7.6	20.1	60	70		28.2	14.1	70	70	
FH II 18 S	80	160	80.0	11.9	24.5	70	80		34.4	17.2	80	80	
FH II 24 S	100	200	160.0	17.1	34.3	80	100		48.1	24.0	100	100	
FH II 28 S	125	250	180.0	24.0	47.9	100	120		67.2	33.6	120	120	
FH II 32 S	150	300	200.0	31.5	63.0	120	180		88.4	44.2	160	180	

انکر رزوه داخل EA N

کاربرد:

-نرده های محافظ
-کنسول ها / صفحات پایه
-پروفیل های فلزی
-سازه های فولادی
-نماها
-موانع حفاظتی

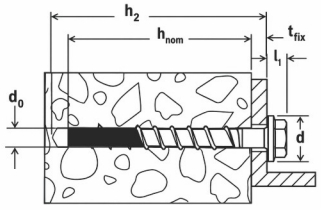



مناسب برای :

C12/15 بتن غیر ترک دار
سنگ طبیعی با ساختار متراکم
انکراژبرای استفاده سبک در سقف، برای نصب اتصالات معلق و سری

مزایای انکرهای سری EA N:

- مناسب برای بتن غیر ترک دار و ترک دار در حالت سری
-مناسب برای تمام پیچ ها و راد ها
-عمق انکراژکم، زمان سوراخکاری را کاهش می دهد و به این ترتیب نصب آسان می گردد.
-سطح یکپارچه انکر اجازه می دهد که آیتم متصل شده چندین بار متصل و منفصل شود.
-انکر EAN مناسب برای اتصال قبل از نصب می باشد.

عملکرد Function:

-انکر EAN با رزوه داخلی مناسب برای اتصال قبل از نصب می باشد.
-هنگامی که سر ابزار نصب EAW H داخل انکر قرار می گیرد بعد از اعمال ضربات چکش باعث باز شدن انکر در سوراخ می گردد.

مدل	عمق موثر انکر hef (mm)	عمق سوراخکاری ho (mm)	قطر سوراخکاری do (mm)	حداقل ضخامت بتن hmin (mm)	حداکثر گشتاور Tinst, max (Nm)	بار پیشنهادی Nrec (KN)	حداقل فاصله از یکدیگر Smin (mm)	حداقل فاصله از لبه Cmin (mm)	بتن غیر ترک دار
EA N M6	25	25	8	100	4	1.5	3hef	1.5 hef	
EA N M8	30	30	10	100	8	2.1	3hef	1.5 hef	
EA N M10	40	40	12	100	15	3.3	3hef	1.5 hef	
EA N M12	50	50	15	100	33	4.8	3hef	1.5 hef	
EA N M16	65	65	20	130	60	7	3hef	1.5 hef	
EA N M20	80	80	25	160	120	9.5	3hef	1.5 hef	

اتصالات و لوازم جانبی رزوه ای

انواع دیگری از اتصالات و لوازم جانبی رزوه ای

جنس و نوع ماده:
فولادی

پوشش:
گالوانیزه، سرد، داکرومات

مهره کوپلینگ فولادی

کد کالا	R	L (mm)	طراحی بار KN
SPSFLCN-2133	M.8	40	1,33
SPSFLCN-2134	M.10	40	2,11
SPSFLCN-2135	M.12	40	3,25
SPSFLCN-2136	M.16	40	6,00

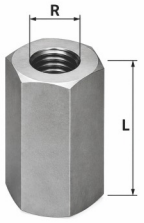

تبدیل روپیچ و توپیچ ۶ ضلعی

کد کالا	R1*R2	L1 (mm)	L2 (mm)
SPSTCN-2129	M.8*M.10	20	40
SPSTCN-2130	M.10*M.12	20	40
SPSTCN-2131	M.10*M.8	20	40
SPSTCN-2132	M.12*M.10	20	40

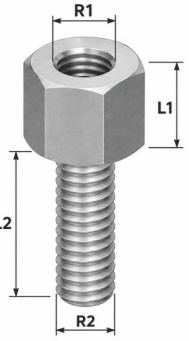

واشر دور پهن

کد کالا	اندازه رزوه (mm)	d1 (mm)	d2 (mm)	t (mm)
SPSWRW-2141	M.8	8.4	24	2.5
SPSWRW-2142	M.10	10.5	30	3
SPSWRW-2143	M.12	13	37	3
SPSWRW-2144	M.16	17	50	4

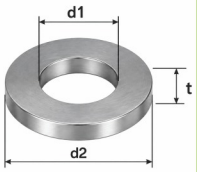

تبدیل پیچ و مهره استوانه ای

کد کالا	R1*R2	L1 (mm)	L2 (mm)
SPSMFC-2137	M.8*M.10	20	40
SPSMFC-2138	M.10*M.12	20	40
SPSMFC-2139	M.10*M.8	20	40
SPSMFC-2140	M.12*M.10	20	40



واشر قفلی فنری

کد کالا	اندازه رزوه (mm)	d1 (mm)	d2 (mm)	t (mm)
SPSSW-2149	M.8	8.5	14,8	1,9
SPSSW-2150	M.10	10.5	18,1	2,1
SPSSW-2151	M.12	12.5	21,1	2,4
SPSSW-2152	M.16	16.5	27,4	3,3

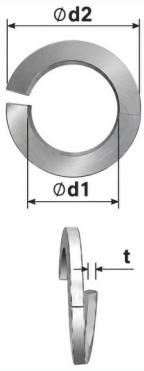

واشر معمولی فولادی

کد کالا	اندازه رزوه (mm)	d1 (mm)	d2 (mm)	t (mm)
SPSFW-2145	M.8	8,4	16	1,4
SPSFW-2146	M.10	10,5	20	1,8
SPSFW-2147	M.12	13	24	2,3
SPSFW-2148	M.16	17	30	2,7

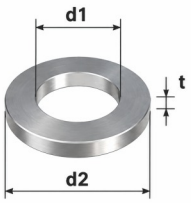

میل راد

کد کالا	سایز راد (mm)	تحمل بار (mm)
SPSMR-2153	M.6	1.20
SPSMR-2154	M.8	2.50
SPSMR-2155	M.10	3.66
SPSMR-2156	M.12	5.35
SPSMR-2157	M.14	7.30
SPSMR-2158	M.16	10.20

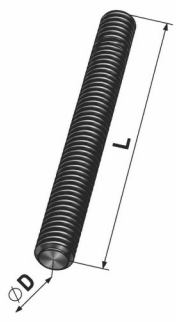

تکیه گاه لوله

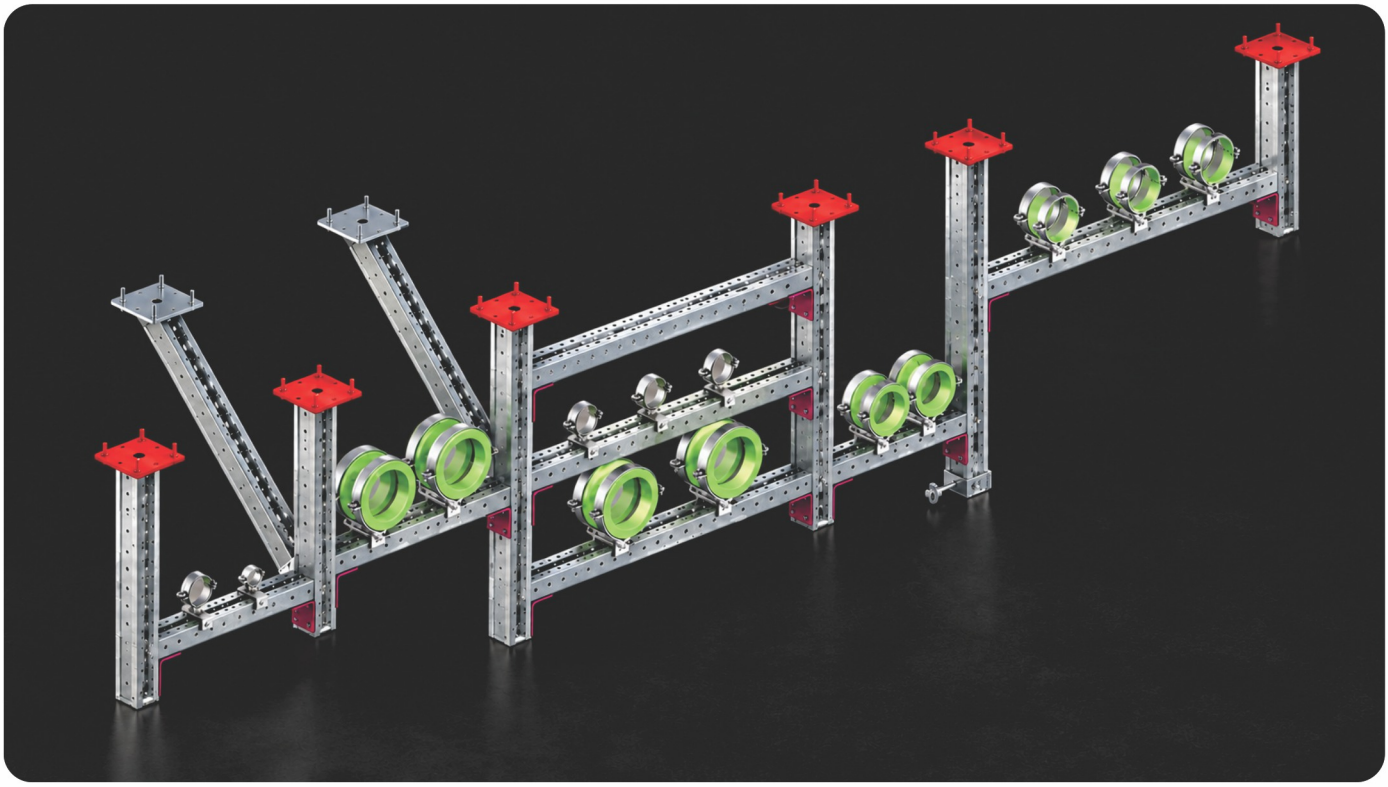

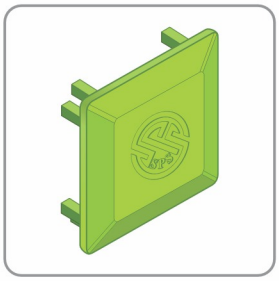


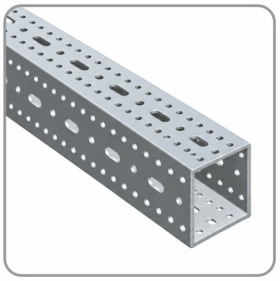
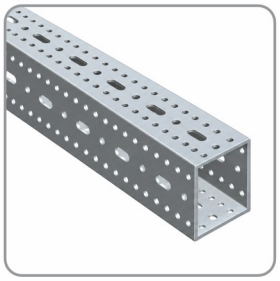

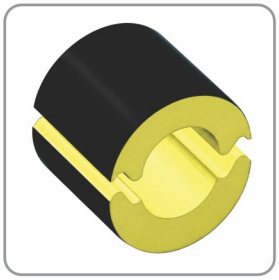

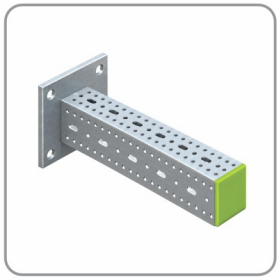




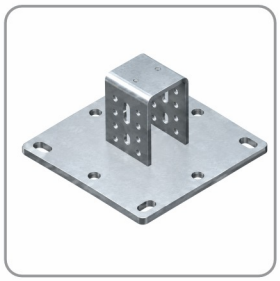


سیستم مدولار فولادی برای دودکش

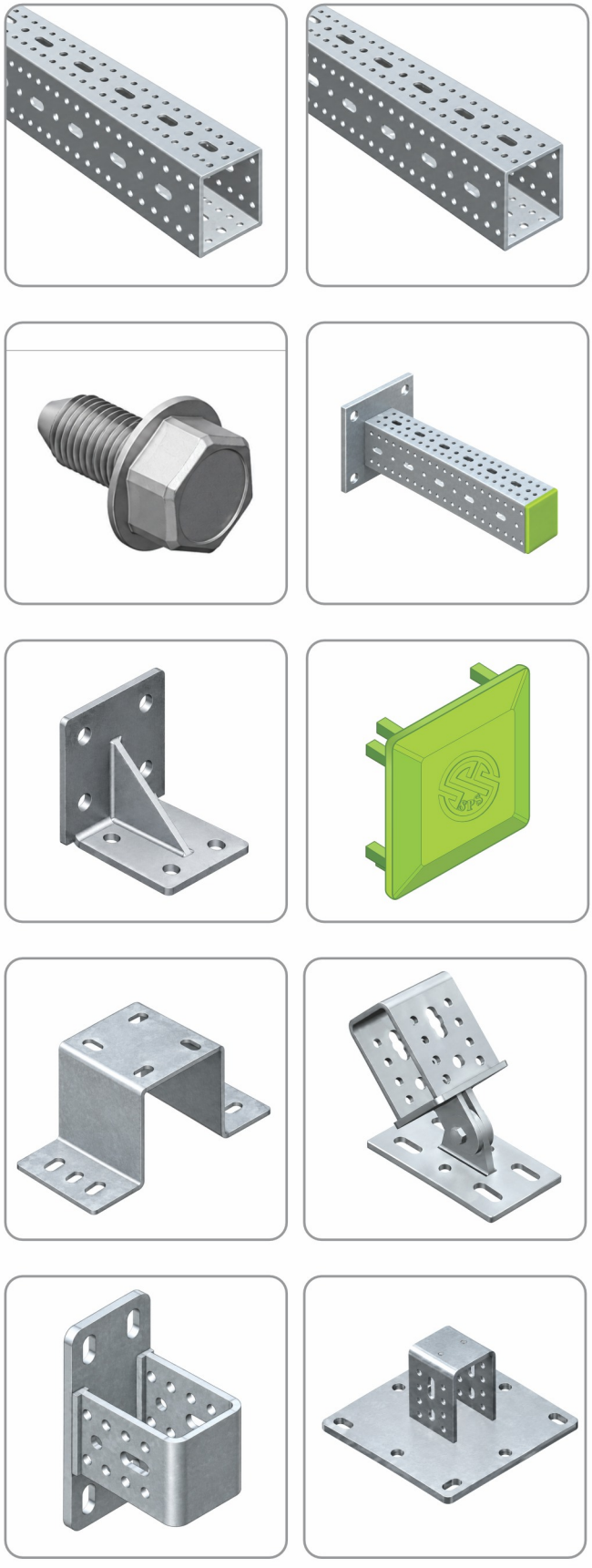



پروژه ها

پروژه مجتمع نگین افق

استادیوم آزادی

پروژه مجتمع بهرام

دانشگاه شریف

مانا انرژی پاک

پروژه پرند مال

پروژه ونک پلازا

پروژه تندیس تجارت غرب

پروژه کیسان پاک

دانشگاه جامع امام حسین

کارشناس فروش

۰۹۹۰۶۳۹۴۰۰۸

مدیر فروش

۰۹۳۵۹۹۹۱۱۵۹

مدیر فنی

۰۹۱۲۲۵۰۲۶۱۵









آدرس

تهران، شهرک صنعتی صفادشت،

انتهای بلوار اردیبهشت، پلاک۲۵۳

ProfilSazeh.ir

info@ProfilSazeh.ir